単　　独

2026年度施行

見積用

防火水槽設置工事　実施設計書

参考資料

本資料は、入札額を算定する際に参考とする資料であり、契約上の制約を有するものではない。

芽室町

工事設計説明書

1．　工事名称　　防火水槽設置工事

2．　施工箇所　　総合体育館

3．　工事概要　　防火水槽設置工　一式、配管工　一式、付帯工　一式、作業土工　一式、基礎工　１式、
舗装撤去工　一式、アスファルト舗装工　一式、既設防火水槽処理工　一式

4．　工事期間　　令和8年9月１８日　～　令和8年１２月２８日

5．　仕 様 書　　別紙参照

単　　独

設　　計　　図　　書

（特記仕様書・位置図・工事数量総括表）

2026 年度施行

防火水槽設置工事

芽室町

特　記　仕　様　書

特 記 仕 様 書

20　一般事項
01　適用
01　共通仕様書
　当該工事は、『北海道建設部土木工事共通仕様書』（以下「土木工事共通仕様書」という。）に基づき施工すること。

02　土木工事積算基準等
１　当該工事の設計図書は、芽室町及び北海道建設部が制定した次の積算基準等に基づき作成している。
（１）一般土木工事
「芽室町土木関係工事積算要領」「土木工事積算要領」、「土木工事積算基準」、「土木工事工種体系化の手引き」

２　当該工事の数量算出書は、北海道建設部が制定した次の土木工事数量算出要領等に基づき作成している。
（１）一般土木工事
「土木工事数量算出要領」

03　概数
１　「概数として扱う数量一覧表」に示した数量は概数である。概数として扱う事項の施工に当たっては、施工後でなければ数量の確認ができない場合を除き、現地調査終了後速やかに工事監督員と協議し、数量の確定を行い着手すること。

２　概数の確定により数量の変更が生じた場合には、設計変更により処理する。
なお、設計に対して過大な出来形数量に変更するものではないことに留意すること。

３　「概数として扱う数量一覧表」で示した仮設工の工事数量は、標準的な工法により算出したものであるため、取り合い等によって新たに必要となる項目についても概数として扱う場合がある。

４　当該工事において、設計変更図書の作成（設計変更図面の作成及び工事数量の算出）を受注者に行わせることがある。

21　工程関係
01　工期設定
01　工期設定について
　工期：令和8年9月18日から令和8年12月28日まで

特 記 仕 様 書

工期には、施工に必要な実日数（実働日数）以外に下記の事項を見込んでいる。

①準備期間

②後片付け期間

③その他（休日と悪天候により作業ができない日数）

24　安全対策関係

01　交通安全施設の指定

06　バリケード等の設置、誘導警備員の配置

当該工事区域内へ第三者が侵入しないよう、バリケード・保安灯を設置し、更に工事車両の出入りがある際は、交通誘導警備員を配置すること。

27　建設副産物・廃棄物関係

01　発生土の工事間利用・仮置条件

01　発生土の搬出先

当該工事の発生土は、芽室南6線23-8（片道運搬距離3.85km）美生川左岸ストックヤードに搬出すること。

02　再生資材等の利用

01　再生アスファルト混合物の使用

当該工事における再生アスファルト混合物の使用については、次のとおりとする。

1　再生細粒度アスファルト混合物：歩道部　表　　層

03　建設工事に係る資材の再資源化等に関する法律

01　建設工事に係る資材の再資源化等に関する法律

この工事は「建設工事に係る資材の再資源化等に関する法律（平成12年法律第104号、以下「建設リサイクル法」という）」に基づき、分別解体等及び特定建設資材廃棄物の再資源化等の実施が義務付けられた工事である。

05　副産物・廃棄物の処理条件

03　建設副産物の処理条件

当該工事の施工により発生する建設副産物の処理については、次のとおりとするが、受注者において適正な処理施設を選定し、施工計画書に建設副産物における適正処理計画について記載すること。また、処分場所については積算上の条件明示であり、処分場所を指定するもので

はない。なお、受注者の提示する処理施設と積算上想定している処理施設が異なる場合においても設計変更の対象としない。

ただし、現場条件や数量の変更等、受注者の責によるものでない事項についてはこの限りではない。また、変更が生じた場合は、必要な資料を提出の上、工事監督員と協議すること。

概数として扱う数量一覧表

		工事名	防火水槽設置工事	当初	事業区分	公園緑地整備･改修
					工事区分	施設整備

工事区分・工種・種別・細別	規格	単位	前回数量	今回数量	数量増減	摘要
施設整備		式		1		
路面復旧工		式		1		
舗装撤去工		式		1		
殻運搬		m3		0.1		概数
殻処分	ｱｽﾌｧﾙﾄ殻	t		0.1		概数

位　　置　　図

位　　置　　図

工事名	防火水槽設置工事																								
施工箇所	総合体育館																								
範囲	起　点	北緯		度		分		秒	東経		度		分		秒	終　点	北緯		度		分		秒	東経		度		分		秒

※工事箇所の住所については施工起点の左側の住所としています。　※緯度経度については、世界測地系であり地理院地図を利用した簡易測定結果。

図面は上が北です

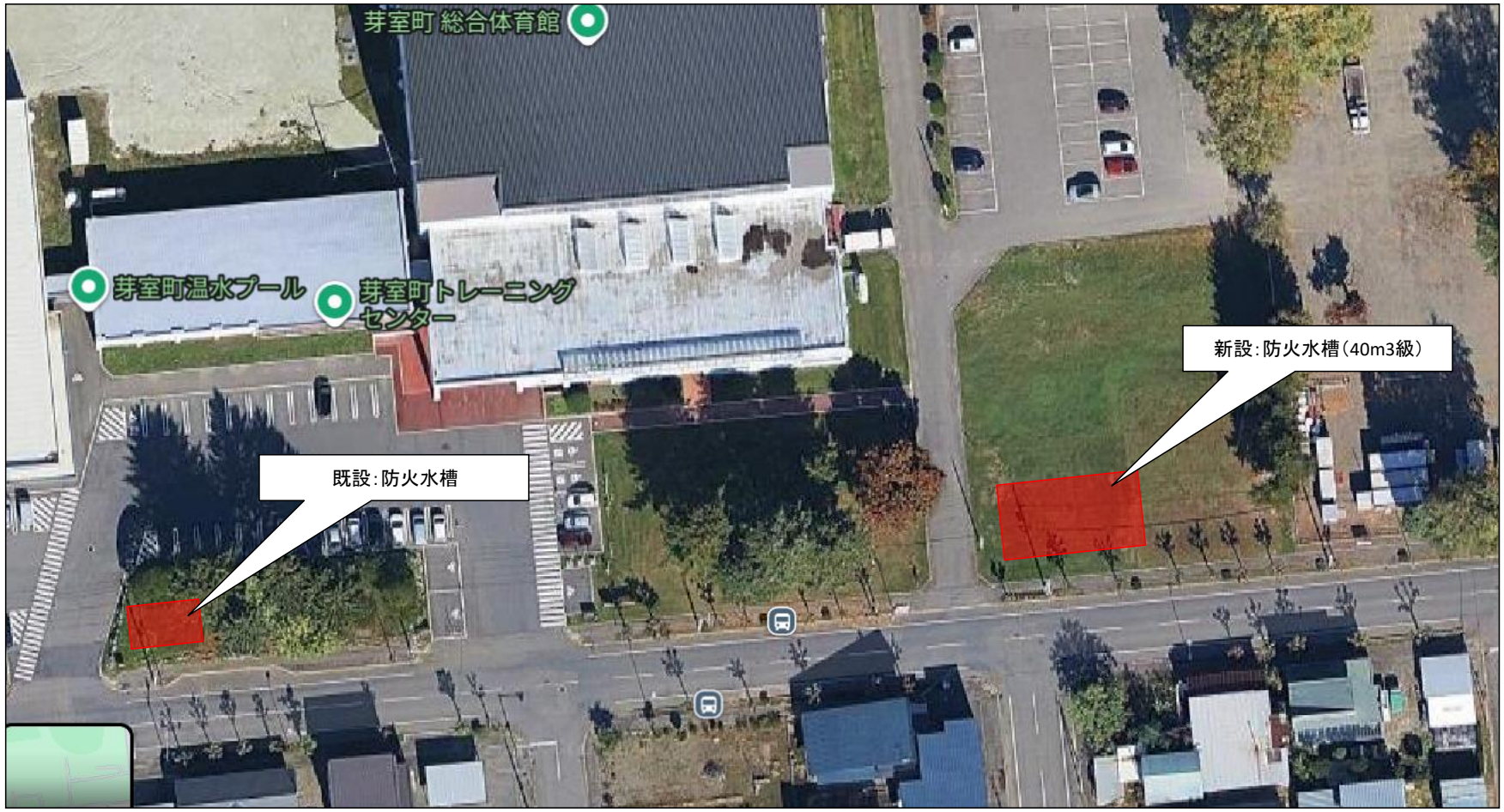

＜凡例＞
施工箇所塗り

表示情報（表示している情報は■）
- □ 施工箇所・施工範囲
- □ 建設副産物の仮置箇所
- □ 残土処理場
- □ 仮置場
- □ 土取場
- □ 発生土受渡箇所
- □ 輸送起点箇所
- □ その他

備　考

地図の出典元：国土地理院

工　事　数　量　総　括　表

工事名　　防火水槽設置工事

芽室町環境土木課

工事数量総括表

		工事名	防火水槽設置工事	(当 初)	事業区分	公園緑地整備･改修	
					工事区分	施設整備	

工事区分・工種・種別・細別	規格	単位	数量(前回)	数量(今回)	数量の増減	摘要		
						現場条件	単位	数量
施設整備		式		1				
防火水槽施設工		式		1				
防火水槽設置工		式		1				
防火水槽設置工（労務費）		箇所		1		＜ 1 箇所当たり＞		
						土木一般世話役	人	1
						特殊作業員	人	2
						とび工	人	2
						ラフテレーンクレーン［油圧伸縮ジブ型］	時間	4
						消耗品・雑材料費	式	1
防火水槽設置工（製作費）		箇所		1		＜ 1 箇所当たり＞		
						FSF-419A一体型	基	1
配管工		式		1				

工事数量総括表

		工事名	防火水槽設置工事	(当 初)	事業区分	公園緑地整備･改修	
					工事区分	施設整備	

工事区分・工種・種別・細別	規格	単位	数量(前回)	数量(今回)	数量の増減	摘要 現場条件	単位	数量
外部配管据付工（労務費）		式		1		＜ 1 式当たり＞ 小口径管据付工（人力） フランジ継手工 小口径管据付工（人力） フランジ継手工 消火栓設置工（地下・地上・小型）	 m 口 m 口 箇所	 10 6 10 5 1
外部配管設置工（資材費）		式		1		＜ 1 式当たり＞ 採水管・通気管	 式	 1
内部配管据付工（労務費）		式		1		＜ 1 式当たり＞ 小口径管据付工（人力） フランジ継手工 小口径管据付工（人力）	 m 口 m	 3 1 1
内部配管設置工（資材費）		式		1		＜ 1 式当たり＞ 採水管・通気管	 式	 1
附帯工		式		1				
MH設置工	【マンホール｜ 】	箇所		1		＜ 1 箇所当たり＞ プレキャストマンホール	 基	 1
MH補強コンクリート	【生コンクリート 混合Ｂ種｜C-4 18-5-40 】	m3		1		＜ 1 m3当たり＞ コンクリート	 ｍ３	 1

工事数量総括表

工事名	防火水槽設置工事			(当 初)	事業区分	公園緑地整備･改修	
					工事区分	施設整備	

工事区分・工種・種別・細別	規格	単位	数量(前回)	数量(今回)	数量の増減	摘要 現場条件	単位	数量
生コン空積割増		m3		2		＜ 1 m3当たり＞ 生コンクリート空積割増	m3	1
MH補強型枠		m2		2		＜ 1 m2当たり＞ 型枠	ｍ２	1
標識設置工	【標識柱｜直柱 STK400 φ60.5㎜ 肉厚2.3㎜ 支柱長3.5m 亜鉛ﾒｯｷ+塗装(白色) 】	箇所		1		＜ 1 箇所当たり＞ 標識柱・基礎設置（路側式） 防火水槽標識	基	1 1
作業土工		式		1				
(床掘り)	(防火水槽部)土砂	(m3)		(260)		＜ 1 m3当たり＞ 床掘り	ｍ３	1
(床掘り)	(外部配管)土砂	(m3)		(3)		＜ 1 m3当たり＞ 床掘り	ｍ３	1
(埋戻し)	砂（購入土） 【ダンプトラック［オンロード・ディーゼル］｜１０ｔ積級】【タイヤ損耗費｜１０ｔ積級 良好 供用日 】	(m3)		(31)		＜ 1 m3当たり＞ 埋戻し 土砂等運搬 砂	ｍ３ ｍ３ ｍ３	1 1 1.2
(埋戻し)	(防火水槽部)現地発生土	(m3)		(180)		＜ 1 m3当たり＞ 埋戻し	ｍ３	1
(埋戻し)	(外部配管部)現地発生土	(m3)		(3)		＜ 1 m3当たり＞ 埋戻し	ｍ３	1

工事数量総括表

	工事名	防火水槽設置工事		(当 初)	事業区分	公園緑地整備･改修	
					工事区分	施設整備	

工事区分・工種・種別・細別	規格	単位	数量(前回)	数量(今回)	数量の増減	摘要		
						現場条件	単位	数量
(基面整正)		(m2)		(35)		＜ 1 m2当たり＞ 基面整正	m２	1
(土砂等運搬)	土砂(岩塊･玉石混り土含む) 【ダンプトラック［オンロード・ディーゼル］｜１０ｔ積級】【タイヤ損耗費｜１０ｔ積級 良好 供用日 】	(m3)		(200)		＜ 1 m3当たり＞ 土砂等運搬 積込（ルーズ）	m３ m３	1 1.1
(土砂等運搬)	土砂(岩塊･玉石混り土含む) 【ダンプトラック［オンロード・ディーゼル］｜１０ｔ積級】【タイヤ損耗費｜１０ｔ積級 良好 供用日 】	(m3)		(60)		＜ 1 m3当たり＞ 土砂等運搬	m３	1
(整地)	残土受入れ地での処理	(m3)		(60)		＜ 1 m3当たり＞ 整地	m３	1
基礎工		式		1				
基礎砂利	【切込砂利｜０～４０㎜ 】	m2		29		＜ 1 m2当たり＞ 基礎砕石	m２	1
均しコンクリート	【生コンクリート 混合Ｂ種｜C-1 (-)-8-20(25) 】	m3		1.5		＜ 1 m3当たり＞ コンクリート	m３	1
型枠工	均しコン	m2		1.5		＜ 1 m2当たり＞ 型枠	m２	1
基礎コンクリート	【生コンクリート 混合Ｂ種｜RC-1 21-12-40 C=280 】	m3		3.9		＜ 1 m3当たり＞ コンクリート	m３	1

工事数量総括表

工事名	防火水槽設置工事			(当 初)	事業区分	公園緑地整備･改修	
					工事区分	施設整備	

工事区分・工種・種別・細別	規格	単位	数量(前回)	数量(今回)	数量の増減	摘要 現場条件	単位	数量
型枠工	基礎コン	m2		6.6		＜ 1 m2当たり＞ 型枠	m２	1
鉄筋工		t		0.187		＜ 1 t当たり＞ 鉄筋工市場単価	t	1
路面復旧工		式		1				
舗装撤去工		式		1				
舗装版切断	ｱｽﾌｧﾙﾄ舗装版	m		3		＜ 1 m当たり＞ 舗装版切断	m	1
舗装版破砕	ｱｽﾌｧﾙﾄ舗装版	m2		2		＜ 1 m2当たり＞ 舗装版破砕	m２	1
殻運搬	【ダンプトラック［オンロード・ディーゼル］｜１０ｔ積級】【タイヤ損耗費｜１０ｔ積級 良好 供用日 】	m3		0.1		＜ 1 m3当たり＞ 殻運搬	m３	1
殻処分	ｱｽﾌｧﾙﾄ殻 【アスファルト塊受入費｜３０～５０ｃｍ程度の大きさ 】	t		0.1		＜ 1 t当たり＞ 処分費（t）	t	1
敷地境界縁石撤去・再設置	【生コンクリート 混合Ｂ種｜C-1 (-)-8-20(25) 】【切込砂利｜０～８０㎜ 】	m2		2.9		＜ 1 m2当たり＞ 地先境界ブロック 地先境界ブロック撤去	m m	1 1

工事数量総括表

		工事名	防火水槽設置工事				(当 初)	事業区分	公園緑地整備･改修		
								工事区分	施設整備		
工事区分・工種・種別・細別			規格	単位	数量(前回)	数量(今回)		数量の増減	摘要		
									現場条件	単位	数量
ｱｽﾌｧﾙﾄ舗装工				式		1					
凍上抑制層(歩道部)			【切込砂利｜０～８０㎜ 】	m2		1.4			＜ 1 m2当たり＞ 下層路盤（歩道部）	m２	1
下層路盤(歩道部)			【切込砂利｜０～４０㎜ 】	m2		1.4			＜ 1 m2当たり＞ 下層路盤（歩道部）	m２	1
表層(歩道部)			再生細粒度ｱｽｺﾝ(13)30㎜1.4m以上 【再生細粒度アスファルト混合物｜Ａｓ量７．５～９．５％ 配合率５０％ 歩道用 】	m2		2			＜ 1 m2当たり＞ 表層（歩道部）	m２	1
仮設工				式		1					
工事用道路工				式		1					
敷鉄板			22×1,524×6,096(㎜)設置･撤去 【敷鉄板賃料 ２２×１５２４×６０９６｜９０日以内 173 kg/㎡ ﾘｰｽ置場渡し】	m2		37			＜ 1 m2当たり＞ 敷鉄板設置・撤去 敷鉄板賃料	m２ 枚	1 0.107
交通誘導員				人		2			＜ 1 人当たり＞ 交通誘導警備員Ａ	人	1
既設防火水槽工				式		1					

工事数量総括表

		工事名	防火水槽設置工事	(当 初)	事業区分	公園緑地整備･改修	
					工事区分	施設整備	

工事区分・工種・種別・細別	規格	単位	数量(前回)	数量(今回)	数量の増減	摘要		
						現場条件	単位	数量
処理工		式		1				
砕石埋戻し	【ダンプトラック［オンロード・ディーゼル］｜１０ｔ積級】【タイヤ損耗費｜１０ｔ積級 良好　供用日　】	式		1		＜　　1　式当たり＞		
						スラブ取壊し	m3	5
						埋戻し	ｍ３	13
						掘削	ｍ３	8
						コンクリート削孔（コンクリート穿孔機）	孔	5
						殻運搬	ｍ３	5
						コンクリート塊受入費	ｍ３	5
						埋戻し	ｍ３	40
						切込砂利	ｍ３	44
直接工事費		式		1				
共通仮設費		式		1				
共通仮設費		式		1				
運搬費		式		1				

工事数量総括表

		工事名	防火水槽設置工事			(当 初)	事業区分	公園緑地整備･改修		
							工事区分	共通仮設費		
工事区分・工種・種別・細別			規格	単位	数量(前回)	数量(今回)	数量の増減	摘要		
								現場条件	単位	数量
(仮設材運搬費)			【積込み荷卸し費（仮設材等） | 】	(t)		(6)		＜ 1 t当たり＞ 仮設材等の運搬 （鋼矢板、H形鋼、覆工板、敷鉄板等 仮設材等の積込み取卸し費	t t	1 1
共通仮設費（率計上）				式		1				
純工事費				式		1				
現場管理費				式		1				
工事原価				式		1				
一般管理費等				式		1				
工事価格				式		1				
消費税相当額				式		1				
工事費計				式		1				

積　算　情　報

設計書番号	26-18-H2-0162-0	設計者名	
出張所名	芽室町		
適用単価	一般土木		
入札日（開札日）	2026年 9月15日		
歩掛適用年月	2026年 8月25日		
単価適用年月	2026年 8月25日		
適用単価地区	生コン	K01:帯広市・音更町・芽室町・中札内村・更別村・幕別町・池田町・豊頃の一部	
	合材	K01:帯広市、音更町、芽室町、清水町、士幌町、幕別町、池田町、中札内村、更別村、山岳部除く新得町と鹿追町、豊頃町一部	
	石材	K05:帯広市・音更町・芽室町・幕別町・池田町・中札内村・更別村・豊頃町の一部・士幌町の一部	
	港湾石材	K31:厚内漁港	
	燃料	K00:帯広建設管理部	
適用工種	公園工事		

積算時想定工事期間	2026年 9月18日　～　2026年12月28日　(102日)
工期の設定	通常工期　実施工期：102日　完成期限：　2026年12月28日
冬期労務補正	2026年11月　～　2027年03月　冬期労務補正：なし　時間的制約：時間的制約無し

2026/08/24 12:08:10

工事概要一覧表

事業種別	工事箇所	水系・路河川名	橋梁名等
消防水利管理事業	総合体育館		

費　　目	本工事費	防火水槽設置工事

	No	当　　初	変　　更
工事概要	1	防火水槽設置工　1 式	
	2	配管工　1 式	
	3	附帯工　1 式	
	4	作業土工　1 式	
	5	基礎工　1 式	
	6	舗装撤去工　1 式	
	7	ｱｽﾌｧﾙﾄ舗装工　1 式	

工事概要一覧表

事業種別	工事箇所	水系・路河川名	橋梁名等
消防水利管理事業	総合体育館		

費　　目	本工事費	防火水槽設置工事

	No	当　　初	変　　更
工事概要	1	既設防火水槽工　1 式	
	2		
	3		
	4		
	5		
	6		
	7		

諸経費情報

	ＩＣＴ補正	しない
	週休２日制の補正	しない
共通仮設費	主たる工種	０９：公園工事
	施工地域補正	補正無し（地方部　施工場所が一般交通等の影響を受けない場合）
	除雪工事補正	補正無
現場環境改善費	計上の有無	しない
	市街地補正	市街地
現場管理費	施工地域補正	補正無し（地方部　施工場所が一般交通等の影響を受けない場合）
	緊急工事補正	しない
	砂防・地滑り工事補正	しない
工期延長等に伴う現場維持費	計上の有無	しない
	施工地域補正	補正無し（地方部　施工場所が一般交通等の影響を受けない場合）
	工期延長等日数	0日
	延長期間最終日の基準年月	2025/08
一般管理費等	財団法人等の補正	しない
	前払金割合による補正	３５％を超えるもの
	契約保証に係る補正	

工 事 費 総 括 表

費　　目	請　　負 工　事　費 （消費税等を含む）	工　事　価　格 （消費税等を含まない）	消費税等相当額	適　　用
工事費				
本工事				
附帯工事費				
測量及び試験費				
用地費及び補償費				
機械器具費				
営繕費				
工事雑費				
応急工事費				
請負対象額				

注：上段は現設計　　下段は設計変更

設計内訳書

工事名	防火水槽設置工事	当　初	事業区分	公園緑地整備･改修	主たる工種	公園工事
			工事区分	施設整備	施工地域	補正無し

工事区分・工種・種別・細別	規格	単位	数量	単価	金額	数量増減	金額増減	摘要
施設整備		式	1					
防火水槽施設工		式	1					
防火水槽設置工		式	1					
防火水槽設置工（労務費）		箇所	1					単-1号
防火水槽設置工（製作費）		箇所	1					単-2号
配管工		式	1					
外部配管据付工（労務費）		式	1					単-3号
外部配管設置工（資材費）		式	1					単-4号
内部配管据付工（労務費）		式	1					単-5号
内部配管設置工（資材費）		式	1					単-6号
附帯工		式	1					
MH設置工	【マンホール｜　】	箇所	1					単-7号

設計内訳書

工事名	防火水槽設置工事	当　初	事業区分	公園緑地整備･改修	主たる工種	公園工事
			工事区分	施設整備	施工地域	補正無し

工事区分・工種・種別・細別	規格	単位	数量	単価	金額	数量増減	金額増減	摘要
MH補強コンクリート	【生コンクリート　混合Ｂ種｜C-4　18-5-40　】	m3	1					単-8号
生コン空積割増		m3	2					単-9号
MH補強型枠		m2	2					単-10号
標識設置工	【標識柱｜直柱 STK400 φ60.5㎜ 肉厚2.3㎜ 支柱長3.5m 亜鉛ﾒｯｷ+塗装(白色)　】	箇所	1					単-11号
作業土工		式	1					
床掘り	(防火水槽部)土砂	m3	260					単-12号
床掘り	(外部配管)土砂	m3	3					単-13号
埋戻し	砂（購入土）【ダンプトラック［オンロード・ディーゼル］｜１０ｔ積級　】【タイヤ損耗費｜１０ｔ積級　良好　供用日　】	m3	31					単-14号
埋戻し	(防火水槽部)現地発生土	m3	180					単-15号

設計内訳書

工事名	防火水槽設置工事	当　初	事業区分	公園緑地整備･改修	主たる工種	公園工事
			工事区分	施設整備	施工地域	補正無し

工事区分・工種・種別・細別	規格	単位	数量	単価	金額	数量増減	金額増減	摘要
埋戻し	(外部配管部)現地発生土	m3	3					単-16号
基面整正		m2	35					単-17号
土砂等運搬	土砂(岩塊･玉石混り土含む) 【ダンプトラック［オンロード・ディーゼル］｜１０ｔ積級　】【タイヤ損耗費｜１０ｔ積級　良好　供用日】	m3	200					単-18号
土砂等運搬	土砂(岩塊･玉石混り土含む) 【ダンプトラック［オンロード・ディーゼル］｜１０ｔ積級　】【タイヤ損耗費｜１０ｔ積級　良好　供用日】	m3	60					単-19号
整地	残土受入れ地での処理	m3	60					単-20号
基礎工		式	1					
基礎砂利	【切込砂利｜０～４０㎜　】	m2	29					単-21号
均しコンクリート	【生コンクリート　混合Ｂ種｜C-1　(-)-8-20(25)　】	m3	1.5					単-22号

設計内訳書

工事名	防火水槽設置工事	当　初	事業区分	公園緑地整備･改修	主たる工種	公園工事
			工事区分	施設整備	施工地域	補正無し

工事区分・工種・種別・細別	規格	単位	数量	単価	金額	数量増減	金額増減	摘要
型枠工	均しコン	m2	1.5					単-23号
基礎コンクリート	【生コンクリート　混合Ｂ種｜RC-1　21-12-40 C=280　】	m3	3.9					単-24号
型枠工	基礎コン	m2	6.6					単-25号
鉄筋工		t	0.187					単-26号
路面復旧工		式	1					
舗装撤去工		式	1					
舗装版切断	ｱｽﾌｧﾙﾄ舗装版	m	3					単-27号
舗装版破砕	ｱｽﾌｧﾙﾄ舗装版	m2	2					単-28号
殻運搬	【ダンプトラック［オンロード・ディーゼル］｜１０ｔ積級　】【タイヤ損耗費｜１０ｔ積級　良好　供用日　】	m3	0.1					単-29号 概数
殻処分	ｱｽﾌｧﾙﾄ殻 【アスファルト塊受入費｜３０～５０ｃｍ程度の大きさ　】	t	0.1					単-30号 概数

設計内訳書

工事名	防火水槽設置工事	当　初	事業区分	公園緑地整備･改修	主たる工種	公園工事
			工事区分	施設整備	施工地域	補正無し

工事区分・工種・種別・細別	規格	単位	数量	単価	金額	数量増減	金額増減	摘要
敷地境界縁石撤去・再設置	【生コンクリート　混合Ｂ種｜C-1　(-)-8-20(25)　】【切込砂利｜０～８０㎜　】	m2	2.9					単-31号
ｱｽﾌｧﾙﾄ舗装工		式	1					
凍上抑制層(歩道部)	【切込砂利｜０～８０㎜　】	m2	1.4					単-32号
下層路盤(歩道部)	【切込砂利｜０～４０㎜　】	m2	1.4					単-33号
表層(歩道部)	再生細粒度ｱｽｺﾝ(13)30㎜1.4m以上【再生細粒度アスファルト混合物｜Ａｓ量７．５～９．５％ 配合率５０％　歩道用　】	m2	2					単-34号
仮設工		式	1					
工事用道路工		式	1					
敷鉄板	22×1,524×6,096(㎜)設置･撤去【敷鉄板賃料　２２×１５２４×６０９６｜９０日以内　173kg/㎡　ﾘｰｽ置場渡し】	m2	37					単-35号
交通誘導員		人	2					単-36号

設計内訳書

工事名	防火水槽設置工事	当　初	事業区分	公園緑地整備･改修	主たる工種	公園工事
			工事区分	施設整備	施工地域	補正無し

工事区分・工種・種別・細別	規格	単位	数量	単価	金額	数量増減	金額増減	摘要
既設防火水槽工		式	1					
処理工		式	1					
砕石埋戻し	【ダンプトラック［オンロード・ディーゼル］｜１０ｔ積級　】【タイヤ損耗費｜１０ｔ積級　良好　供用日】	式	1					単-37号
直接工事費		式	1					
共通仮設費		式	1					
共通仮設費		式	1					
運搬費		式	1					
仮設材運搬費	【積込み荷卸し費（仮設材等）｜　】	t	6					単-38号
共通仮設費（率計上）		式	1					
純工事費		式	1					
現場管理費		式	1					

設計内訳書

工事名	防火水槽設置工事	当　初	事業区分	公園緑地整備･改修	主たる工種	公園工事
			工事区分	共通仮設費	施工地域	補正無し

工事区分・工種・種別・細別	規格	単位	数量	単価	金額	数量増減	金額増減	摘要
工事原価		式	1					
一般管理費等		式	1					
工事価格		式	1					
消費税相当額		式	1					
工事費計		式	1					

工場管理費

1	間接労務費対象額　管理費区分７		
2	間接労務費率		
3	間接労務費計上額		
4	工場管理費　工場純工事費		
5	非対象額計（－）		管理費区分５，９
6	工場管理費対象額		
7	工場管理費率		
8	工場管理費計上額		

共通仮設費

1	主たる工種　単独（当該工事）	公園工事	
2	主たる工種　合算工事		
3	対象工事費		
4	直接工事費		
5	準備費（処分費）		
6	事業損失防止施設費		
7	対象工事費に含まれる処分費　単独（追加工事）		
8	現工事		
9	合算工事		
10	非対象額計（－）		
11	管理費区分１		橋梁、ＰＣ桁、門扉、ポンプ等購入費
12	管理費区分２，７		工場原価
13	管理費区分５		一般管理費等のみ対象額
14	管理費区分９		間接費非対象額
15	管理費区分Ｔ		全処分費のうち３％または３０００万円を超える額
16	対象額支給品（＋）		
17	無償貸付機械評価額（＋）		
18	共通仮設費対象額　単独（追加工事）		
19	現工事		
20	合算工事		
21	処分費等を除く共通仮設費対象額　単独（追加工事）		調整工事入力で使用
22	現工事		
23	合算工事		
24	共通仮設費（率分）　率（補正前）　単独（追加工事）		
25	現工事		
26	合算工事		
27	施工地域等補正　単独（追加工事）		*補正係数を乗じる
28	現工事		
29	共通仮設費（率分）　率（補正後）		
30	計上額　単独（追加工事）		
31	現工事		
32	合算工事		
33	調整工事計上額		

共通仮設費

34	現場環境改善費対象工事費		
35	直接工事費		
36	非対象額計（－）		
37	管理費区分１		橋梁、ＰＣ桁、門扉、ポンプ等購入費
38	管理費区分２，７		工場原価
39	管理費区分５		一般管理費等のみ対象額
40	管理費区分９		間接費非対象額
41	管理費区分Ｔ		
42	対象額支給品（＋）		
43	無償貸付機械評価額（＋）		
44	現場環境改善費対象額（Ｐｉ）　単独（追加工事）		
45	現工事		
46	合算工事		
47	現場環境改善費　率（補正前）　単独（追加工事）		
48	現工事		
49	合算工事		
50	施工地域等補正　単独（追加工事）		
51	現工事		
52	現場環境改善費　率（補正後）		
53	計上額　単独（追加工事）		
54	現工事		
55	合算工事		
56	調整工事計上額		
57	共通仮設費（積上分）		
58	運搬費		
59	準備費・仮設費		
60	事業損失防止施設費		
61	安全費		
62	役務費		
63	技術管理費		
64	営繕費		
65	現場環境改善費		
66	共通仮設費計		

現場管理費

1	主たる工種	公園工事	
2	単独（追加工事）純工事費		
3	単独（追加工事）　直接工事費		
4	単独（追加工事）　共通仮設費		
5	非対象額計（－）		
6	管理費区分２，７		工場原価
7	管理費区分５		一般管理費等のみ対象額
8	管理費区分９		間接費非対象額
9	管理費区分Ｔ		全処分費のうち３％または３０００万円を超える額
10	対象額支給品（＋）		
11	無償貸付機械評価額（＋）		
12	現場管理費対象純工事費　単独（追加工事）		
13	現工事		
14	合算工事		
15	処分費等を除く　現場管理費対象純工事費		調整工事入力で使用
16	現工事		
17	合算工事		
18	率（補正前）　単独（追加工事）		
19	現工事		
20	合算工事		
21	施工地域等補正　単独（追加工事）		*補正係数を乗じる
22	現工事		
23	施工時期補正		
24	緊急工事補正		
25	真夏日補正		
26	砂防・地すべり補正　単独（追加工事）		
27	現工事		
28	率（補正後）		
29	計上額　単独（追加工事）		
30	現工事		
31	合算工事		
32	調整工事計上額		

一般管理費等

事務所名　芽室町環境土木課　　工事番号　　第　回変更

発注年月　　契約区分　　主工種　公園工事

1	工事原価		
2	純工事費		
3	現場管理費		
4	工期延長等に伴う現場維持費		
5	工場製作原価		
6	非対象額計（－）		
7	管理費区分９		支給品を除く間接費非対象額
8	管理費区分Ｔ		全処分費のうち３％または３０００万円を超える額
9	一般管理費等対象工事原価　単独（追加工事）		
10	現工事		
11	合算工事		
12	処分費等を除く　一般管理費等対象工事原価		調整工事入力で使用
13	現工事		
14	合算工事		
15	率（補正前）　単独（追加工事）		指定有り
16	現工事		
17	合算工事		
18	前払金支出割合による補正係数　単独（追加工事）		
19	現工事		
20	財団法人等による補正係数　単独（追加工事）		
21	現工事		
22	契約保証に係る一般管理費等対象工事原価（当初設計）		
23	契約保証に係る補正値　単独（追加工事）		
24	一般管理費等 率（補正後）		
25	計上額　単独（追加工事）		
26	現工事		
27	合算工事		
28	調整工事計上額		

処 分 費 等 指 定 行 一 覧 表

細別名称	規格	単位	-	-	-
処分費対象名称	処分費対象規格	単位	数量	単価	金額
殻処分	ｱｽﾌｧﾙﾄ殻 【アスファルト塊受入費｜３０～５０ｃｍ程度の大きさ　】	t			
処分費（t）		t	1		
アスファルト塊受入費	３０～５０ｃｍ程度の大きさ	t	100		
砕石埋戻し	【ダンプトラック［オンロード・ディーゼル］｜１０ｔ積級　】【タイヤ損耗費｜１０ｔ積級　良好　供用日　】	式			
コンクリート塊受入費	有筋　３０ｃｍ程度の大きさ	m３	5		

※表示されている数量・単価・金額は入力参考値

処分費内諸経費対象額・算出根拠（一般管理費等算出用通常設計書）

P：共通仮設費対象額（処分費算出用） (直接工事費計＋支給品＋事業損失防止施設費＋無償貸付機械等評価額＋共通仮設費対象外額＋その他対象額)	
W：処分費等の占める割合 W＝S／（P＋Q）	
Ｓｔ：Wが３％相当の処分費等の価格（W＞３％の場合） Ｓｔ＝（P＋Q）×３％	

S：処分費等の価格	Pに含まれる処分費等	Q：準備費に含まれる処分費等

処分費内諸経費対象額・算出区分

A	「W≦３％」かつ 「S≦30,000,000」のとき	処分費等（S）の全額を率計算の対象とする
B	「W≦３％」かつ 「S＞30,000,000」のとき	処分費等の率計算の対象は３千万円とする
C	「W＞３％」のとき	（Ｓｔ）を率計算の対象とする。ただし、対象となる金額は３千万円を上限とする

算出区分	処分費に占める諸経費対象額	処分費に占める諸経費対象外額

内訳書＜データ無し＞

名称	規格／条件	単位	数量	単価	金額	数量増減	金額増減	摘要

上段から 既契約数量／出来高数量／出来高累計／前回残工事／今回残工事

1次単価表

単-1号

単価適用年月	20260825
歩掛適用年月	20260825
労務調整-超過-規制	1.000-00000020

名称	防火水槽設置工（労務費）	単位	箇所	数量	1	単価	
規格							

名称	規格／条件	単位	数量	単価	金額	摘要
土木一般世話役	割増対象賃金比 0.753	人	1			R0125 管理費区分 無 二省労務単価
特殊作業員	割増対象賃金比 0.780	人	2			R0101 管理費区分 無 二省労務単価
とび工	割増対象賃金比 0.864	人	2			R0106 管理費区分 無 二省労務単価
ラフテレーンクレーン［油圧伸縮ジブ型］	排出ガス対策型（第１次基準値）50～51t吊≪機械使用条件＝補正なし：岩石割増しコード＝岩石工の割増対象にしない：機械損耗部品補正＝普通：供用日当り運転時間＝4.5時間：交替制による割増し＝交替制を適用しない：異常補正＝0：基礎価格補正＝しない：輸送補正＝しない：運転日当り運転時間＝6時間≫	時間	4			M000403019 管理費区分 無 刊行物単価
消耗品・雑材料費		式	1			WYB00002 管理費区分 無
計						
単価						

1次単価表

単-2号

単価適用年月	20260825
歩掛適用年月	20260825
労務調整-超過-規制	1.000-00000020

名称	防火水槽設置工（製作費）	単位	箇所	数量	1	単価	
規格							

名称	規格／条件	単位	数量	単価	金額	摘要
FSF-419A一体型	付属品含む	基	1			WYB00004 管理費区分 1 見積策定単価
計						
単価						

1次単価表

単-3号

単価適用年月	20260825
歩掛適用年月	20260825
労務調整-超過-規制	1.000-00000020

名称	外部配管据付工（労務費）	単位	式	数量	1	単価	
規格							

名称	規格／条件	単位	数量	単価	金額	摘要
小口径管据付工（人力）	呼び径＝φ 80mm：	m	10			D9140000 管理費区分 無 単-39号
フランジ継手工	呼び径＝φ 75mm：規格＝JWWA 7.5K：ボルト計上区分＝ボルト計上しない：フランジ継手＝耐震型補強金具を設置しない：	口	6			D9121000 管理費区分 無 単-40号
小口径管据付工（人力）	呼び径＝φ 50mm：	m	10			D9140000 管理費区分 無 単-41号
フランジ継手工	呼び径＝φ 65mm以下：規格＝JWWA 7.5K：ボルト計上区分＝ボルト計上しない：フランジ継手＝耐震型補強金具を設置しない：	口	5			D9121000 管理費区分 無 単-42号
消火栓設置工（地下・地上・小型）	施工区分＝機械施工：施工区分＝小型消火栓：作業区分＝設置：	箇所	1			D9207000 管理費区分 無 単-43号
計						
単価						

1次単価表

単-4号

単価適用年月	20260825
歩掛適用年月	20260825
労務調整-超過-規制	1.000-00000020

名称	外部配管設置工（資材費）	単位	式	数量	1	単価	
規格							

名称	規格／条件	単位	数量	単価	金額	摘要
採水管・通気管		式	1			WYB00006 管理費区分 無 見積策定単価
計						
単価						

1次単価表

単-5号

単価適用年月	20260825
歩掛適用年月	20260825
労務調整-超過-規制	1.000-00000020

名称	内部配管据付工（労務費）	単位	式	数量	1	単価	
規格							

名称	規格／条件	単位	数量	単価	金額	摘要
小口径管据付工（人力）	呼び径＝φ 80mm：	m	3			D9140000 管理費区分 無 単-39号
フランジ継手工	呼び径＝φ 75mm：規格＝JWWA 7.5K：ボルト計上区分＝ボルト計上しない：フランジ継手＝耐震型補強金具を設置しない：	口	1			D9121000 管理費区分 無 単-40号
小口径管据付工（人力）	呼び径＝φ 50mm：	m	1			D9140000 管理費区分 無 単-41号
計						
単価						

1次単価表

単-6号

単価適用年月	20260825
歩掛適用年月	20260825
労務調整-超過-規制	1.000-00000020

名称	内部配管設置工（資材費）	単位	式	数量	1	単価	
規格							

名称	規格／条件	単位	数量	単価	金額	摘要
採水管・通気管		式	1			WYB00007 管理費区分 無 見積策定単価
計						
単価						

1次単価表

単-7号

単価適用年月	20260825
歩掛適用年月	20260825
労務調整-超過-規制	1.000-00000020

名称	MH設置工	単位	箇所	数量	1	単価	
規格	【マンホール｜　】						

名称	規格／条件	単位	数量	単価	金額	摘要
プレキャストマンホール	作業区分＝据付：製品質量＝2000kg/基以下：基礎砕石＝無しまたは円形断面以外：費用の内訳＝全ての費用：【マンホール｜　】	基	1			CB222840 管理費区分 無
計						
単価						

1次単価表

単-8号

単価適用年月	20260825
歩掛適用年月	20260825
労務調整-超過-規制	1.000-00000020

名称	MH補強コンクリート	単位	m3	数量	1	単価	
規格	【生コンクリート　混合Ｂ種｜C-4　18-5-40　】						

名称	規格／条件	単位	数量	単価	金額	摘要
コンクリート	構造物種別＝小型構造物：打設工法＝人力打設：ｺﾝｸﾘｰﾄ規格＝18-5-40（高炉）：養生工の種類＝一般養生：現場内小運搬の有無＝無し：費用の内訳＝全ての費用：【生コンクリート　混合Ｂ種｜C-4　18-5-40　】	ｍ３	1			CB240010 管理費区分 無
計						
単価						

1次単価表

単-9号

単価適用年月	20260825
歩掛適用年月	20260825
労務調整-超過-規制	1.000-00000020

名称	生コン空積割増	単位	m3	数量	1	単価	
規格							

名称	規格／条件	単位	数量	単価	金額	摘要
生コンクリート空積割増	帯広地区	m3	1			ZKD1920000 管理費区分 無 地方資材単価
計						
単価						

1次単価表

単-10号

単価適用年月	20260825
歩掛適用年月	20260825
労務調整-超過-規制	1.000-00000020

名称	MH補強型枠	単位	m2	数量	1	単価	
規格							

名称	規格／条件	単位	数量	単価	金額	摘要
型枠	型枠の種類＝一般型枠：構造物の種類＝小型構造物：	m２	1			CB240210 管理費区分 無
計						
単価						

1次単価表

単-11号

単価適用年月	20260825
歩掛適用年月	20260825
労務調整-超過-規制	1.000-00000020

名称	標識設置工	単位	箇所	数量	1	単価	
規格	【標識柱｜直柱 STK400 φ60.5㎜ 肉厚2.3㎜ 支柱長3.5m 亜鉛ﾒｯｷ+塗装(白色) 】						

名称	規格／条件	単位	数量	単価	金額	摘要
標識柱・基礎設置（路側式）	柱の規格＝単柱式（基礎含む）φ60.5：施工規模加算＝2基以下：時間的制約を受ける場合の補正＝無：夜間作業の補正＝無：曲げ支柱加算＝無：柱の材料費の計上＝無：塗装仕様＝下地亜鉛メッキ＋静電粉体塗装（白色） ： 【標識柱｜直柱 STK400 φ60.5㎜ 肉厚2.3㎜ 支柱長3.5m 亜鉛ﾒｯｷ+塗装(白色) 】	基	1			WB812110 管理費区分 無 単-44号
防火水槽標識	標識　φ600両面アルミ反射板　柱　φ60.5 亜鉛メッキ仕上げ		1			WYB00027 管理費区分 無 見積策定単価
計						
単価						

1次単価表

単-12号

単価適用年月	20260825
歩掛適用年月	20260825
労務調整-超過-規制	1.000-00000020

名称	床掘り	単位	m3	数量	1	単価	
規格	(防火水槽部)土砂						

名称	規格／条件	単位	数量	単価	金額	摘要
床掘り	土質＝土砂：施工方法＝標準：土留方式の種類＝無し：障害の有無＝無し：	m３	1			CB210030 管理費区分 無
計						
単価						

1次単価表

単-13号

単価適用年月	20260825
歩掛適用年月	20260825
労務調整-超過-規制	1.000-00000020

名称	床掘り	単位	m3	数量	1	単価	
規格	(外部配管)土砂						

名称	規格／条件	単位	数量	単価	金額	摘要
床掘り	土質＝土砂：施工方法＝上記以外（小規模） ：費用の内訳＝全ての費用：	m３	1			CB210030 管理費区分 無
計						
単価						

1次単価表

単-14号

単価適用年月	20260825
歩掛適用年月	20260825
労務調整-超過-規制	1.000-00000020

名称	埋戻し	単位	m3	数量	1	単価	
規格	砂（購入土）【ダンプトラック［オンロード・ディーゼル］｜１０ｔ積級　】【タイヤ損耗費｜１０ｔ積級　良好　供用日　】						

名称	規格／条件	単位	数量	単価	金額	摘要
埋戻し	施工方法＝最大埋戻幅1m以上4m未満：	ｍ３	1			CB210410 管理費区分 無
土砂等運搬	土砂等発生現場＝標準：積込機種･規格＝ﾊﾞｯｸﾎｳ山積1.4m3（平積1.0m3）：土質＝土砂（岩塊･玉石混り土含む）：DID区間の有無＝有り：運搬距離（km）（DID区間有）＝1.0km以下： 【ダンプトラック［オンロード・ディーゼル］｜１０ｔ積級　】【タイヤ損耗費｜１０ｔ積級　良好　供用日　】	ｍ３	1			CB210110 管理費区分 無
砂	洗い砂	ｍ３	1.2			ZKD0084000 管理費区分 無 地方資材単価
計						
単価						

1次単価表

単-15号

単価適用年月	20260825
歩掛適用年月	20260825
労務調整-超過-規制	1.000-00000020

名称	埋戻し	単位	m3	数量	1	単価	
規格	(防火水槽部)現地発生土						

名称	規格／条件	単位	数量	単価	金額	摘要
埋戻し	施工方法＝最大埋戻幅1m以上4m未満：	m３	1			CB210410 管理費区分 無
計						
単価						

1次単価表

単-16号

単価適用年月	20260825
歩掛適用年月	20260825
労務調整-超過-規制	1.000-00000020

名称	埋戻し	単位	m3	数量	1	単価	
規格	(外部配管部)現地発生土						

名称	規格／条件	単位	数量	単価	金額	摘要
埋戻し	施工方法＝上記以外（小規模）：土質＝土砂 ：費用の内訳＝全ての費用：	m３	1			CB210410 管理費区分 無
計						
単価						

単-17号

1次単価表

単価適用年月	20260825
歩掛適用年月	20260825
労務調整-超過-規制	1.000-00000020

名称	基面整正	単位	m2	数量	1	単価	
規格							

名称	規格／条件	単位	数量	単価	金額	摘要
基面整正		m２	1			CB210080 管理費区分 無
計						
単価						

1次単価表

単-18号

単価適用年月	20260825
歩掛適用年月	20260825
労務調整-超過-規制	1.000-00000020

名称	土砂等運搬	単位	m3	数量	1	単価	
規格	土砂(岩塊･玉石混り土含む)【ダンプトラック［オンロード・ディーゼル］｜１０ｔ積級　】【タイヤ損耗費｜１０ｔ積級　良好　供用日　】						

名称	規格／条件	単位	数量	単価	金額	摘要
土砂等運搬	土砂等発生現場＝標準：積込機種･規格＝ﾊﾞｯｸﾎｳ山積0.8m3（平積0.6m3）：土質＝土砂（岩塊･玉石混り土含む）：DID区間の有無＝無し：運搬距離（km）（DID区間無）＝0.3km以下： 【ダンプトラック［オンロード・ディーゼル］｜１０ｔ積級　】【タイヤ損耗費｜１０ｔ積級　良好　供用日　】	ｍ３	1			CB210110 管理費区分 無
積込（ルーズ）	土質＝土砂：作業内容＝土量50,000m3未満：	ｍ３	1.1			CB210020 管理費区分 無
計						
単価						

1次単価表

単-19号

単価適用年月	20260825
歩掛適用年月	20260825
労務調整-超過-規制	1.000-00000020

名称	土砂等運搬	単位	m3	数量	1	単価	
規格	土砂(岩塊･玉石混り土含む)【ダンプトラック［オンロード・ディーゼル］｜１０ｔ積級　】【タイヤ損耗費｜１０ｔ積級　良好　供用日　】						

名称	規格／条件	単位	数量	単価	金額	摘要
土砂等運搬	土砂等発生現場＝標準：積込機種･規格＝ﾊﾞｯｸﾎｳ山積0.8m3（平積0.6m3）：土質＝土砂（岩塊･玉石混り土含む）：DID区間の有無＝有り：運搬距離（km）（DID区間有）＝5.0km以下： 【ダンプトラック［オンロード・ディーゼル］｜１０ｔ積級　】【タイヤ損耗費｜１０ｔ積級　良好　供用日　】	ｍ３	1			CB210110 管理費区分 無
計						
単価						

1次単価表

単-20号

単価適用年月	20260825
歩掛適用年月	20260825
労務調整-超過-規制	1.000-00000020

名称	整地	単位	m3	数量	1	単価	
規格	残土受入れ地での処理						

名称	規格／条件	単位	数量	単価	金額	摘要
整地	作業区分＝残土受入れ地での処理：	m３	1			CB210610 管理費区分 無
計						
単価						

1次単価表

単-21号

単価適用年月	20260825
歩掛適用年月	20260825
労務調整-超過-規制	1.000-00000020

名称	基礎砂利	単位	m2	数量	1	単価	
規格	【切込砂利｜０～４０㎜　】						

名称	規格／条件	単位	数量	単価	金額	摘要
基礎砕石	砕石の厚さ＝12.5㎝を超え17.5㎝以下：砕石の種類＝砕石（各種）：費用の内訳＝全ての費用： 【切込砂利｜０～４０㎜　】	ｍ２	1			CB221110 管理費区分 無
計						
単価						

1次単価表

単-22号

単価適用年月	20260825
歩掛適用年月	20260825
労務調整-超過-規制	1.000-00000020

名称	均しコンクリート	単位	m3	数量	1	単価	
規格	【生コンクリート　混合Ｂ種｜C-1　(-)-8-20(25)　】						

名称	規格／条件	単位	数量	単価	金額	摘要
コンクリート	構造物種別＝無筋･鉄筋構造物：打設工法＝ﾊﾞｯｸﾎｳ（ｸﾚｰﾝ機能付）打設：ｺﾝｸﾘｰﾄ規格＝各種：養生工の種類＝一般養生：費用の内訳＝全ての費用：【生コンクリート　混合Ｂ種｜C-1　(-)-8-20(25)　】	ｍ３	1			CB240010 管理費区分 無
計						
単価						

1次単価表

単-23号

単価適用年月	20260825
歩掛適用年月	20260825
労務調整-超過-規制	1.000-00000020

名称	型枠工	単位	m2	数量	1	単価	
規格	均しコン						

名称	規格／条件	単位	数量	単価	金額	摘要
型枠	型枠の種類＝一般型枠：構造物の種類＝均しｺﾝｸﾘｰﾄ：	ｍ２	1			CB240210 管理費区分 無
計						
単価						

1次単価表

単-24号

単価適用年月	20260825
歩掛適用年月	20260825
労務調整-超過-規制	1.000-00000020

名称	基礎コンクリート	単位	m3	数量	1	単価	
規格	【生コンクリート　混合Ｂ種｜RC-1　21-12-40 C=280　】						

名称	規格／条件	単位	数量	単価	金額	摘要
コンクリート	構造物種別＝無筋･鉄筋構造物：打設工法＝ﾊﾞｯｸﾎｳ（ｸﾚｰﾝ機能付）打設：ｺﾝｸﾘｰﾄ規格＝21-8-40（高炉）：養生工の種類＝一般養生：費用の内訳＝全ての費用：【生コンクリート　混合Ｂ種｜RC-1　21-12-40 C=280　】	ｍ３	1			CB240010 管理費区分 無
計						
単価						

1次単価表

単-25号

単価適用年月	20260825
歩掛適用年月	20260825
労務調整-超過-規制	1.000-00000020

名称	型枠工	単位	m2	数量	1	単価	
規格	基礎コン						

名称	規格／条件	単位	数量	単価	金額	摘要
型枠	型枠の種類＝一般型枠：構造物の種類＝鉄筋・無筋構造物：	m２	1			CB240210 管理費区分 無
計						
単価						

1次単価表

単-26号

単価適用年月	20260825
歩掛適用年月	20260825
労務調整-超過-規制	1.000-00000020

名称	鉄筋工	単位	t	数量	1	単価	
規格							

名称	規格／条件	単位	数量	単価	金額	摘要
鉄筋工市場単価	鉄筋材料規格・径＝SD345 D13：規格・仕様区分＝一般構造物：施工規模＝10t未満：時間的制約を受ける場合の補正＝無：夜間作業補正＝無：トンネル内作業の補正＝無：法面作業の補正＝無：太径鉄筋補正＝補正無（鉄筋割合10%未満含む）：構造物種別による補正＝地下構造物：	t	1			WB810010 管理費区分 無 単-45号
計						
単価						

1次単価表

単-27号

単価適用年月	20260825
歩掛適用年月	20260825
労務調整-超過-規制	1.000-00000020

名称	舗装版切断	単位	m	数量	1	単価	
規格	ｱｽﾌｧﾙﾄ舗装版						

名称	規格／条件	単位	数量	単価	金額	摘要
舗装版切断	舗装版種別＝ｱｽﾌｧﾙﾄ舗装版：ｱｽﾌｧﾙﾄ舗装版厚＝15㎝以下：費用の内訳＝全ての費用：	m	1			CB430510 管理費区分 無
計						
単価						

1次単価表

単-28号

単価適用年月	20260825
歩掛適用年月	20260825
労務調整-超過-規制	1.000-00000020

名称	舗装版破砕	単位	m2	数量	1	単価	
規格	ｱｽﾌｧﾙﾄ舗装版						

名称	規格／条件	単位	数量	単価	金額	摘要
舗装版破砕	舗装版種別＝ｱｽﾌｧﾙﾄ舗装版：障害等の有無＝無し：騒音振動対策＝不要：舗装版厚＝15㎝以下：積込作業の有無＝有り：費用の内訳＝全ての費用：	ｍ２	1			CB430310 管理費区分 無
計						
単価						

1次単価表

単-29号

単価適用年月	20260825
歩掛適用年月	20260825
労務調整-超過-規制	1.000-00000020

名称	殻運搬	単位	m3	数量	1	単価	
規格	【ダンプトラック［オンロード・ディーゼル］｜１０ｔ積級　】【タイヤ損耗費｜１０ｔ積級　良好　供用日　】						

名称	規格／条件	単位	数量	単価	金額	摘要
殻運搬	殻発生作業＝舗装版破砕：積込工法区分＝機械（対策不要厚15cm超）又は必要：DID区間の有無＝有り：運搬距離（km）（DID区間有）＝1.0km以下：費用の内訳＝全ての費用：【ダンプトラック［オンロード・ディーゼル］｜１０ｔ積級　】【タイヤ損耗費｜１０ｔ積級　良好　供用日　】	ｍ３	1			CB227010 管理費区分 無
計						
単価						

1次単価表

単-30号

単価適用年月	20260825
歩掛適用年月	20260825
労務調整-超過-規制	1.000-00000020

名称	殻処分	単位	t	数量	1	単価	
規格	ｱｽﾌｧﾙﾄ殻【アスファルト塊受入費｜３０～５０ｃｍ程度の大きさ　】						

名称	規格／条件	単位	数量	単価	金額	摘要
処分費（t）	【アスファルト塊受入費｜３０～５０ｃｍ程度の大きさ　】	t	1			WB020052 管理費区分 T 単-46号
計						
単価						

1次単価表

単-31号

単価適用年月	20260825
歩掛適用年月	20260825
労務調整-超過-規制	1.000-00000020

名称	敷地境界縁石撤去・再設置	単位	m2	数量	1	単価	
規格	【生コンクリート　混合Ｂ種｜C-1　(-)-8-20(25)　】【切込砂利｜０～８０㎜　】						

名称	規格／条件	単位	数量	単価	金額	摘要
地先境界ブロック	作業区分＝再利用設置：ﾌﾞﾛｯｸ規格＝各種（600㎜以下､50kg未満）：基礎砕石規格＝砕石（各種）：均し基礎ｺﾝｸﾘｰﾄ規格＝18-8-25（高炉）：養生工の有無＝有り：【生コンクリート　混合Ｂ種｜C-1　(-)-8-20(25)　】【切込砂利｜０～８０㎜　】	m	1			CB422520 管理費区分 無
地先境界ブロック撤去	再利用区分＝再利用：	m	1			CB422550 管理費区分 無
計						
単価						

1次単価表

単-32号

単価適用年月	20260825
歩掛適用年月	20260825
労務調整-超過-規制	1.000-00000020

名称	凍上抑制層(歩道部)	単位	m2	数量	1	単価	
規格	【切込砂利｜０～８０㎜　】						

名称	規格／条件	単位	数量	単価	金額	摘要
下層路盤（歩道部）	全仕上り厚（実数入力）＝170㎜：施工区分＝1層施工：材料＝路盤材（各種）：費用の内訳＝全ての費用：【切込砂利｜０～８０㎜　】	ｍ２	1			CB410031 管理費区分 無
計						
単価						

1次単価表

単-33号

単価適用年月	20260825
歩掛適用年月	20260825
労務調整-超過-規制	1.000-00000020

名称	下層路盤(歩道部)	単位	m2	数量	1	単価	
規格	【切込砂利｜０～４０㎜　】						

名称	規格／条件	単位	数量	単価	金額	摘要
下層路盤（歩道部）	全仕上り厚（実数入力）＝100㎜：施工区分＝1層施工：材料＝路盤材（各種）：費用の内訳＝全ての費用：【切込砂利｜０～４０㎜　】	ｍ２	1			CB410031 管理費区分 無
計						
単価						

1次単価表

単-34号

単価適用年月	20260825
歩掛適用年月	20260825
労務調整-超過-規制	1.000-00000020

名称	表層(歩道部)	単位	m2	数量	1	単価	
規格	再生細粒度ｱｽｺﾝ(13)30㎜1.4m以上【再生細粒度アスファルト混合物｜Ａｓ量７．５～９．５％ 配合率５０％　歩道用　】						

名称	規格／条件	単位	数量	単価	金額	摘要
表層（歩道部）	平均幅員＝1.4m以上：1層当平均仕上厚 70㎜以下＝30㎜：材料＝再生細粒度アスコン（１３）：瀝青材料種類＝ﾌﾟﾗｲﾑｺｰﾄ PK-3：費用の内訳＝全ての費用：【再生細粒度アスファルト混合物｜Ａｓ量７．５～９．５％ 配合率５０％　歩道用　】	ｍ２	1			CB410261 管理費区分 無
計						
単価						

1次単価表

単-35号

単価適用年月	20260825
歩掛適用年月	20260825
労務調整-超過-規制	1.000-00000020

名称	敷鉄板	単位	m2	数量	1	単価	
規格	22×1,524×6,096(㎜)設置･撤去【敷鉄板賃料　２２×１５２４×６０９６｜９０日以内　173kg/㎡　ﾘｰｽ置場渡し】						

名称	規格／条件	単位	数量	単価	金額	摘要
敷鉄板設置・撤去	作業区分＝設置・撤去：	ｍ２	1			WB253610 管理費区分 無 単-47号
敷鉄板賃料	敷鉄板の種類＝22×1,524×6,096(㎜)：不足分弁償金の有無＝無：供用日数（日）（実数入力）＝60日：整備費の有無＝有：【敷鉄板賃料　２２×１５２４×６０９６｜９０日以内　173kg/㎡　ﾘｰｽ置場渡し】	枚	0.107			WB253630 管理費区分 無 単-48号
計						
単価						

1次単価表

単-36号

単価適用年月	20260825
歩掛適用年月	20260825
労務調整-超過-規制	1.000-00000020

名称	交通誘導員	単位	人	数量	1	単価	
規格							

名称	規格／条件	単位	数量	単価	金額	摘要
交通誘導警備員A	割増対象賃金比0.860	人	1			R0803 管理費区分 無 二省労務単価
計						
単価						

1次単価表

単-37号

単価適用年月	20260825
歩掛適用年月	20260825
労務調整-超過-規制	1.000-00000020

名称	砕石埋戻し	単位	式	数量	1	単価	
規格	【ダンプトラック［オンロード・ディーゼル］｜１０ｔ積級　】【タイヤ損耗費｜１０ｔ積級　良好　供用日　】						

名称	規格／条件	単位	数量	単価	金額	摘要
スラブ取壊し		m3	5			WYB00028 管理費区分 無 単-49号
埋戻し	施工方法＝最大埋戻幅1m以上4m未満：	ｍ３	13			CB210410 管理費区分 無
掘削	土質＝土砂：施工方法＝ｵｰﾌﾟﾝｶｯﾄ：押土の有無＝無し：障害の有無＝無し：施工数量＝5,000m3未満：	ｍ３	8			CB210100 管理費区分 無
コンクリート削孔（コンクリート穿孔機）	削孔径＝77mm以上90mm未満：削孔深さ＝200mm以上400mm未満：	孔	5			CB224430 管理費区分 無
殻運搬	殻発生作業＝ｺﾝｸﾘｰﾄ（鉄筋）構造物とりこわし：積込工法区分＝機械積込：DID区間の有無＝有り：運搬距離（km）（DID区間有無）＝1.6km以下：費用の内訳＝全ての費用：【ダンプトラック［オンロード・ディーゼル］｜１０ｔ積級　】【タイヤ損耗費｜１０ｔ積級　良好　供用日　】	ｍ３	5			CB227010 管理費区分 無
コンクリート塊受入費	有筋　３０ｃｍ程度の大きさ	ｍ３	5			ZKD4004500 管理費区分 T 地方資材単価
埋戻し	施工方法＝最大埋戻幅1m以上4m未満：	ｍ３	40			CB210410 管理費区分 無
切込砂利	０～８０mm	ｍ３	44			ZKD0006000 管理費区分 無 地方資材単価
計						

1次単価表

単-37号

単価適用年月	20260825
歩掛適用年月	20260825
労務調整-超過-規制	1.000-00000020

名称	砕石埋戻し	単位	式	数量	1	単価	
規格	【ダンプトラック［オンロード・ディーゼル］｜１０ｔ積級　】【タイヤ損耗費｜１０ｔ積級　良好　供用日　】						

名称	規格／条件	単位	数量	単価	金額	摘要
単価						

1次単価表

単-38号

単価適用年月	20260825
歩掛適用年月	20260825
労務調整-超過-規制	1.000-00000020

名称	仮設材運搬費	単位	t	数量	1	単価	
規格	【積込み荷卸し費（仮設材等）｜　】						

名称	規格／条件	単位	数量	単価	金額	摘要
仮設材等の運搬　（鋼矢板、H形鋼、覆工板、敷鉄板等）	発注機関区分＝北海道・東北・北陸・中・四国・九州：片道運搬距離（実数入力）＝0.5km：製品長区分＝12m以内：運搬割増率＝各種（実数入力）：運搬割増率（実数入力）＝0無：その他の諸料金の有無＝無：	t	1			WB010020 管理費区分 無 単-50号
仮設材等の積込み取卸し費	作業区分＝積込み、取卸し（往復分）： 【積込み荷卸し費（仮設材等）｜　】	t	1			WB010030 管理費区分 無 単-51号
計						
単価						

参考資料（1）

単-39号　　D9140000

単価適用年月	20260825
歩掛適用年月	20260825
労務調整-超過-規制	1.000-00000020

名称	小口径管据付工（人力）	単位	m	数量	10	単価	
規格	φ 80㎜						

名称	規格／条件	単位	数量	単価	金額	摘要
配管工	割増対象賃金比 0.745	人	0.2			R0136 管理費区分 無 二省労務単価 Z1
普通作業員	割増対象賃金比 0.842	人	0.23			R0102 管理費区分 無 二省労務単価 Z1
諸雑費（まるめ）		式	1			ZS3000004 管理費区分 無 ZZ1
計						
単価						

参考資料（1）

単-40号　　D9121000

単価適用年月	20260825
歩掛適用年月	20260825
労務調整-超過-規制	1.000-00000020

名称	フランジ継手工	単位	口	数量	1	単価	
規格	φ　75mm JWWA 7.5K ボルト計上しない　耐震型補強金具を設置しない						

名称	規格／条件	単位	数量	単価	金額	摘要
配管工	割増対象賃金比 0.745	人	0.06			R0136 管理費区分 無 二省労務単価 Z1
普通作業員	割増対象賃金比 0.842	人	0.06			R0102 管理費区分 無 二省労務単価 Z1
諸雑費（率＋まるめ）	Z1の合計金額に1%を乗じた金額を算出する。	式	1			ZS8000004 管理費区分 無 ZZ1
計						
単価						

参考資料（1）

単-41号　　D9140000

単価適用年月	20260825
歩掛適用年月	20260825
労務調整-超過-規制	1.000-00000020

名称	小口径管据付工（人力）	単位	m	数量	10	単価	
規格	φ 50㎜						

名称	規格／条件	単位	数量	単価	金額	摘要
配管工	割増対象賃金比 0.745	人	0.18			R0136 管理費区分 無 二省労務単価 Z1
普通作業員	割増対象賃金比 0.842	人	0.18			R0102 管理費区分 無 二省労務単価 Z1
諸雑費（まるめ）		式	1			ZS3000004 管理費区分 無 ZZ1
計						
単価						

参考資料（1）

単-42号　　D9121000

単価適用年月	20260825
歩掛適用年月	20260825
労務調整-超過-規制	1.000-00000020

名称	フランジ継手工	単位	口	数量	1	単価	
規格	φ　65mm以下 JWWA 7.5K ボルト計上しない　耐震型補強金具を設置しない						

名称	規格／条件	単位	数量	単価	金額	摘要
配管工	割増対象賃金比 0.745	人	0.05			R0136 管理費区分 無 二省労務単価 Z1
普通作業員	割増対象賃金比 0.842	人	0.05			R0102 管理費区分 無 二省労務単価 Z1
諸雑費（率＋まるめ）	Z1の合計金額に1%を乗じた金額を算出する。	式	1			ZS8000004 管理費区分 無 ZZ1
計						
単価						

参考資料（1）

単-43号　　D9207000

単価適用年月	20260825
歩掛適用年月	20260825
労務調整-超過-規制	1.000-00000020

名称	消火栓設置工（地下・地上・小型）	単位	箇所	数量	1	単価	
規格	機械施工 小型消火栓 設置						

名称	規格／条件	単位	数量	単価	金額	摘要
配管工	割増対象賃金比 0.745	人	0.08			R0136 管理費区分 無 二省労務単価 Z1
普通作業員	割増対象賃金比 0.842	人	0.1			R0102 管理費区分 無 二省労務単価 Z1
トラック［クレーン装置付］	補正なし 岩石工の割増対象にしない 普通 0時間　交替制を適用しない 0無 しない 0時間	時間	0.31			K0302013 管理費区分 無 単-52号
諸雑費（率＋まるめ）	Z1の合計金額に1%を乗じた金額を算出する。	式	1			ZS8000004 管理費区分 無 ZZ1
計						
単価						

参考資料（1）

単-44号　　WB812110

単価適用年月	20260825
歩掛適用年月	20260825
労務調整-超過-規制	1.000-00000020

名称	標識柱・基礎設置（路側式）	単位	基	数量	1	単価	
規格	単柱式（基礎含む）φ60.5 2基以下 無 無 無 無　下地亜鉛メッキ＋静電粉体塗装（白色）						

名称	規格／条件	単位	数量	単価	金額	摘要
標識柱・基礎設置（路側式）	単柱式　メッキ＋塗装　φ６０．５　材工共	基	1			Q001200005 管理費区分 無 刊行物単価 Z1
標識柱	直柱 STK400 φ60.5㎜ 肉厚2.3㎜ 支柱長3.5m 亜鉛ﾒｯｷ+塗装(白色)	本	1			ZAB8754000 管理費区分 無 道建設部策定単価 Z1
諸雑費（まるめ）		式	1			ZS3000004 管理費区分 無 ZZ1
計						
単価						

参考資料（1）

単-45号　　WB810010

単価適用年月	20260825
歩掛適用年月	20260825
労務調整-超過-規制	1.000-00000020

名称	鉄筋工市場単価	単位	t	数量	1	単価	
規格	SD345 D13 一般構造物 10t未満 無 無 無 無　補正無（鉄筋割合10%未満含む）　地下構造物						

名称	規格／条件	単位	数量	単価	金額	摘要
鉄筋コンクリート用棒鋼	ＳＤ３４５　Ｄ１３　車上渡し	t	1.03			Z001102019 管理費区分 無 刊行物単価 Z1
鉄筋工	加工・組立共　一般構造物　手間のみ　2026冬号単価、加算率等適用	t	1			Q001001002 管理費区分 無 刊行物単価 Z1
諸雑費（まるめ）		式	1			ZS3000004 管理費区分 無 ZZ1
計						
単価						

参考資料（1）

単-46号　　WB020052

単価適用年月	20260825
歩掛適用年月	20260825
労務調整-超過-規制	1.000-00000020

名称	処分費（t）	単位	t	数量	100	単価	
規格							

名称	規格／条件	単位	数量	単価	金額	摘要
アスファルト塊受入費	３０～５０ｃｍ程度の大きさ	t	100			ZKD4001000 管理費区分 T 地方資材単価
計						
単価						

参考資料（1）

単-47号　　WB253610

単価適用年月	20260825
歩掛適用年月	20260825
労務調整-超過-規制	1.000-00000020

名称	敷鉄板設置・撤去	単位	m2	数量	100	単価	
規格	設置・撤去						

名称	規格／条件	単位	数量	単価	金額	摘要
土木一般世話役	割増対象賃金比 0.753	人	0.295			R0125 管理費区分 無 二省労務単価 Z1
とび工	割増対象賃金比 0.864	人	0.295			R0106 管理費区分 無 二省労務単価 Z1
普通作業員	割増対象賃金比 0.842	人	0.295			R0102 管理費区分 無 二省労務単価 Z1
バックホウ（クローラ型）運転		日	0.295			WK250590 管理費区分 無 単-53号 Z1
諸雑費（率＋まるめ）	Z1の合計金額に1%を乗じた金額を算出する。	式	1			ZS8000004 管理費区分 無 ZZ1
計						
単価						

参考資料（1）

単-48号　　WB253630

単価適用年月	20260825
歩掛適用年月	20260825
労務調整-超過-規制	1.000-00000020

名称	敷鉄板賃料	単位	枚	数量	1	単価	
規格	22×1,524×6,096(mm) 無 60日 有						

名称	規格／条件	単位	数量	単価	金額	摘要
敷鉄板賃料　２２×１５２４×６０９６	９０日以内　173kg/㎡　ﾘｰｽ置場渡し	枚・日	60			L002413002 管理費区分 無 刊行物単価 Z1
整備費（敷鉄板）	２２×１５２４×６０９６mm　173kg/㎡	枚	1			Z006754002 管理費区分 無 刊行物単価 Z1
諸雑費（まるめ）		式	1			ZS3000004 管理費区分 無 ZZ1
計						
単価						

参考資料（1）

単-49号　　WYB00028

単価適用年月	20260825
歩掛適用年月	20260825
労務調整-超過-規制	1.000-00000020

名称	スラブ取壊し	単位	m3	数量	1	単価	
規格							

名称	規格／条件	単位	数量	単価	金額	摘要
構造物とりこわし工　鉄筋構造物	昼間　人力施工　制約無　手間のみ	m３	1			Q001611008 管理費区分 無 刊行物単価
計						
単価						

参考資料（1）

単-50号　　WB010020

単価適用年月	20260825
歩掛適用年月	20260825
労務調整-超過-規制	1.000-00000020

名称	仮設材等の運搬　（鋼矢板、H形鋼、覆工板、敷鉄板等）	単位	t	数量	1	単価	
規格	北海道・東北・北陸・中・四国・九州 0.5km 12m以内　各種（実数入力）　0無 無						

名称	規格／条件	単位	数量	単価	金額	摘要
基本運賃区分B	製品長12m以内 10kmまで	t	1			Z006810101 管理費区分 無 その他単価 Z1
諸雑費（まるめ）		式	1			ZS3000004 管理費区分 無 ZZ1
計						
単価						

参考資料（1）

単-51号　　WB010030

単価適用年月	20260825
歩掛適用年月	20260825
労務調整-超過-規制	1.000-00000020

名称	仮設材等の積込み取卸し費	単位	t	数量	1	単価	
規格	積込み、取卸し（往復分）						

名称	規格／条件	単位	数量	単価	金額	摘要
積込み荷卸し費（仮設材等）		t	2			Z006800004 管理費区分 無 道建設部策定単価
計						
単価						

参考資料（2）

単-52号　　K0302013

単価適用年月	20260825
歩掛適用年月	20260825
労務調整-超過-規制	1.000-00000020

名称	トラック［クレーン装置付］	単位	時間	数量	1	単価	
規格	補正なし 岩石工の割増対象にしない 普通 0時間　交替制を適用しない 0無 しない 0時間						

名称	規格／条件	単位	数量	単価	金額	摘要
運転手（特殊）	割増対象賃金比 0.788	人	0.17			R0114 管理費区分 無 二省労務単価 Z1
軽油	ミニローリー渡し	L	5.3			Z006702002 管理費区分 無 刊行物単価 Z1
トラック［クレーン装置付］	ベーストラック４～４．５ｔ積　吊能力２．９ｔ	時間	1			M000302013 管理費区分 無 刊行物単価 Z1
諸雑費（まるめ）		式	1			ZS3000004 管理費区分 無 ZZ1
計						
単価						

参考資料（2）

単-53号　　WK250590

単価適用年月	20260825
歩掛適用年月	20260825
労務調整-超過-規制	1.000-00000020

名称	バックホウ（クローラ型）運転	単位	日	数量	1	単価	
規格							

名称	規格／条件	単位	数量	単価	金額	摘要
運転手（特殊）	割増対象賃金比 0.788	人	1			R0114 管理費区分 無 二省労務単価 Z1
軽油	ミニローリー渡し	L	119			Z006702002 管理費区分 無 刊行物単価 Z1
バックホウ（クローラ）［標準・クレーン機能付き］	山積０．８ｍ３（平積０．６ｍ３）２．９ｔ吊 排出ｶﾞｽ対策型基準値及び低・超低騒音型によらず適用 ｸﾚｰﾝ建設業者置場渡し	日	1.06			L001010004 管理費区分 無 刊行物単価 Z1
諸雑費（まるめ）		式	1			ZS3000004 管理費区分 無 ZZ1
計						
単価						

登録単価

		工事名	防火水槽設置工事

コード	名称	規格	単位	単価	登録年度	登録月	備考
Y004050001-003	マンホール		基		2026	8	

個人用損料＜データ無し＞

工事番号		工事名	防火水槽設置工事

コード	名称	規格	単位	区分	単価	登録年度	登録月	備考

建設リサイクル法に関する解体工事費用調書

費用区分	名称	規格／条件	単位	数量	単価	金額	摘要
解体費 （コンクリート）							
	スラブ取壊し		m3	5			単-49号 WYB00028
解体費計 （コンクリート）							
解体費 （アスファルト）							
	舗装版破砕	ｱｽﾌｧﾙﾄ舗装版 無し 不要 15cm以下 有り 全ての費用	m２	2			CB430310
	舗装版切断	ｱｽﾌｧﾙﾄ舗装版 15cm以下 全ての費用	m	3			CB430510
解体費計 （アスファルト）							
解体費 （木材）							
解体費計 （木材）							
解体費計							

建設リサイクル法に関する再資源化等費用調書

費用区分	名称	規格／条件	単位	数量	単価	金額	摘要
運搬費 （コンクリート）							
	殻運搬	ｺﾝｸﾘｰﾄ（鉄筋）構造物とりこわし 機械積込 有り	ｍ３	5			CB227010
運搬費計 （コンクリート）							
運搬費 （アスファルト）							
	殻運搬	舗装版破砕 機械（対策不要厚15cm超）又は必要 有り	ｍ３	0.1			CB227010
運搬費計 （アスファルト）							
運搬費 （木材）							
運搬費計 （木材）							
処分費 （コンクリート）							
処分費計 （コンクリート）							
処分費 （アスファルト）							
	処分費（t）		t	0.1			単-46号 WB020052
処分費計 （アスファルト）							

建設リサイクル法に関する再資源化等費用調書

費用区分	名称	規格／条件	単位	数量	単価	金額	摘要
処分費 （木材）							
処分費計 （木材）							
循環税相当額 （コンクリート）							
循環税相当額計 （コンクリート）							
循環税相当額 （アスファルト）							
循環税相当額計 （アスファルト）							
循環税相当額 （木材）							
循環税相当額計 （木材）							
再資源化費用計							

集計リスト（機械損料）

	工事名	防火水槽設置工事	当　初	工事区分	公園緑地整備･改修
				集計区分	機械損料

コード	名称	規格	単位	数量	単価	金額	摘要
M000403019	ラフテレーンクレーン［油圧伸縮ジブ型］	排出ガス対策型（第１次基準値）50～51t吊	時間	4			補正有り 刊行物単価
M000302013	トラック［クレーン装置付］	ベーストラック４～４．５ｔ積　吊能力２．９ｔ	時間	0.309			補正有り 刊行物単価
M000202107	バックホウ（クローラ）標準・超低騒音・クレーン付	排ガス２０１４年　山積０．５ｍ３　吊能力２．９ｔ	供用日	0.38			補正有り
MM000001	その他（機械）		式	1			補正有り
M000202096	バックホウ（クローラ）［後方超小旋回型］	排ガス型（第２次）　山積０．２８ｍ３	供用日	0.268			補正有り グリーン 刊行物単価
M000301005	ダンプトラック［オンロード・ディーゼル］	１０ｔ積級	供用日	3.381			補正有り 刊行物単価
M000806001	ランマ	質量６０～８０ｋｇ	供用日	0.136			補正有り 刊行物単価
M000202142	バックホウ（クローラ型）［標準型］	排出ガス対策型（２０１４年規制）　山積０．８ｍ３	供用日	1.044			補正有り
M001161013	コンクリートカッタ［バキューム式（超低騒音型）］	湿式　切削深２０ｃｍ級　ブレード径φ５６ｃｍ	供用日	0.016			補正有り

集計リスト（機械損料）

	工事名	防火水槽設置工事	当　初	工事区分	公園緑地整備･改修
				集計区分	機械損料

コード	名称	規格	単位	数量	単価	金額	摘要
M000201100	小型バックホウ（クローラ型）［後方超小旋回型］	超低騒音型　排ガス型（第３次）　山積０．０９ｍ３	供用日	0.012			補正有り
M001003018	ＡＳフィニッシャ［クローラ型］	舗装幅１．４～３．０ｍ	供用日	0.003			補正有り 刊行物単価
M000202090	バックホウ（クローラ型）［標準型・超低騒音型］	排出ガス対策型（第３次基準値）　山積０．８ｍ３	供用日	0.056			補正有り
M002015008	コンクリート穿孔機［電動式コアボーリングマシン］	簡易仕様型　最大穿孔径２５ｃｍ	供用日	0.758			補正有り 刊行物単価

集計リスト（賃料）

	工事名	防火水槽設置工事	当　初	工事区分	公園緑地整備･改修
				集計区分	賃料

コード	名称	規格	単位	数量	単価	金額	摘要
L001010007	バックホウ（クローラ）［標準］	山積０．８ｍ３（平積０．６ｍ３）　排出ｶﾞｽ対策型基準値及び低・超低騒音型によらず適用 リース置場渡し	日	6.773			刊行物単価
L001070001	振動ローラ（舗装用）［ハンドガイド式］	運転質量0.5～0.6t　リース置場渡し	日	5.981			刊行物単価
L001180001	タンパ及びランマ	質量　６０～８０ｋｇ　リース置場渡し	日	1.016			刊行物単価
L001010004	バックホウ（クローラ）［標準・クレーン機能付き］	山積０．８ｍ３（平積０．６ｍ３）２．９ｔ吊　排出ｶﾞｽ対策型基準値及び低・超低騒音型によらず適用 ｸﾚｰﾝ建設業者置場渡し	日	0.778			刊行物単価
L001010012	バックホウ（クローラ型）［後方超小旋回型］	山積０．４５ｍ３（平積０．３５ｍ３）　排出ｶﾞｽ対策型基準値及び低・超低騒音型によらず適用 リース置場渡し	日	0.008			刊行物単価
L001011001	小型バックホウ（クローラ）［超小旋回型］	山積０．２２ｍ３（平積０．１６ｍ３）　排出ｶﾞｽ対策型基準値及び低・超低騒音型によらず適用 リース置場渡し	日	0.033			刊行物単価
L001070011	振動ローラ（舗装用）［搭乗・コンバインド式］	運転質量3～4t　排出ｶﾞｽ対策型基準値及び低・超低騒音型によらず適用 リース置場渡し	日	0.014			刊行物単価
L002413002	敷鉄板賃料　２２×１５２４×６０９６	９０日以内　173kg/㎡　ﾘｰｽ置場渡し	枚・日	237.533			刊行物単価
L001110002	発動発電機［ガソリンエンジン駆動］	３ｋＶＡ　排出ｶﾞｽ対策型基準値及び低・超低騒音型によらず適用 リース置場渡し	日	0.663			刊行物単価

集計リスト（賃料）

	工事名	防火水槽設置工事	当　初	工事区分	公園緑地整備･改修
				集計区分	賃料

コード	名称	規格	単位	数量	単価	金額	摘要

集計リスト（労務）

	工事名	防火水槽設置工事	当　初	工事区分	公園緑地整備･改修
				集計区分	労務

コード	名称	規格	単位	数量	単価	金額	摘要
R0125	土木一般世話役	割増対象賃金比 0.753	人	2.43			二省労務単価
R0101	特殊作業員	割増対象賃金比 0.780	人	8.714			二省労務単価
R0106	とび工	割増対象賃金比 0.864	人	2.109			二省労務単価
R0136	配管工	割増対象賃金比 0.745	人	1.207			二省労務単価
R0102	普通作業員	割増対象賃金比 0.842	人	14.224			二省労務単価
R0114	運転手（特殊）	割増対象賃金比 0.788	人	6.231			二省労務単価
RR000001	その他（労務）		式	1			
R0133	型わく工	割増対象賃金比 0.882	人	1.531			二省労務単価
R0115	運転手（一般）	割増対象賃金比 0.813	人	2.727			二省労務単価

集計リスト（労務）

	工事名	防火水槽設置工事	当　初	工事区分	公園緑地整備･改修
				集計区分	労務

コード	名称	規格	単位	数量	単価	金額	摘要
R0803	交通誘導警備員Ａ	割増対象賃金比0.860	人	2			二省労務単価

集計リスト（材料）

	工事名	防火水槽設置工事	当　初	工事区分	公園緑地整備･改修
				集計区分	材料

コード	名称	規格	単位	数量	単価	金額	摘要
Y004050001-003	マンホール		基	1			

集計リスト（材料）

	工事名	防火水槽設置工事	当　初	工事区分	公園緑地整備･改修
				集計区分	材料

コード	名称	規格	単位	数量	単価	金額	摘要
ZS3000004	諸雑費（まるめ）		式	1			
ZS8000004	諸雑費（率＋まるめ）		式	1			
Z006702002	軽油	ミニローリー渡し	L	772.144			刊行物単価
ZZ000001	その他（材料）		式	1			
ZKD1004000	生コンクリート　混合Ｂ種	C-4　18-5-40	ｍ３	1.06			地方資材単価
ZKD1920000	生コンクリート空積割増	帯広地区	m3	2			地方資材単価
ZAB8754000	標識柱	直柱 STK400 φ60.5㎜ 肉厚2.3㎜ 支柱長3.5ｍ 亜鉛ﾒｯｷ+塗装(白色)	本	1			道産材 道建設部策定単価
Z006704001	ガソリン	レギュラー　スタンド渡し　無鉛　JIS K 2202　2号	L	11.519			刊行物単価
ZKD0084000	砂	洗い砂	ｍ３	37.2			地方資材単価

集計リスト（材料）

	工事名	防火水槽設置工事	当　初	工事区分	公園緑地整備･改修
				集計区分	材料

コード	名称	規格	単位	数量	単価	金額	摘要
ZKD0005000	切込砂利	０～４０㎜	ｍ３	5.218			地方資材単価
ZKD1001000	生コンクリート　混合Ｂ種	C-1　(-)-8-20(25)	ｍ３	1.696			地方資材単価
ZKD1101020	生コンクリート　混合Ｂ種	RC-1　21-12-40 C=280	ｍ３	4.176			地方資材単価
Z001102019	鉄筋コンクリート用棒鋼	ＳＤ３４５　Ｄ１３　車上渡し	ｔ	0.192			刊行物単価
Z006540009	コンクリートカッタ　（ブレード）	径１８インチ	枚	0.006			刊行物単価
ZKD4001000	アスファルト塊受入費	３０～５０ｃｍ程度の大きさ	ｔ	0.1			地方資材単価
ZKD0006000	切込砂利	０～８０㎜	ｍ３	44.11			地方資材単価
ZKD0006000	切込砂利	０～８０㎜	ｍ３	0.301			地方資材単価
ZKD0005000	切込砂利	０～４０㎜	ｍ３	0.177			地方資材単価

集計リスト（材料）

	工事名	防火水槽設置工事	当　初	工事区分	公園緑地整備･改修
				集計区分	材料

コード	名称	規格	単位	数量	単価	金額	摘要
ZKD0806500	再生細粒度アスファルト混合物	Ａｓ量７．５～９．５％ 配合率５０％　歩道用	t	0.142			グリーン 地方資材単価
Z004130002	アスファルト乳剤	ＰＫ－３　プライムコート用	L	2.512			刊行物単価
Z006754002	整備費（敷鉄板）	２２×１５２４×６０９６mm　173kg/㎡	枚	3.958			刊行物単価
Z006531003	ダイヤモンドビット	９０．８mm　スタンダード　3　1/2ｲﾝﾁ コンクリート穿孔機用	個	0.404			刊行物単価
ZKD4004500	コンクリート塊受入費	有筋　３０ｃm程度の大きさ	m３	5			地方資材単価
Z006810101	基本運賃区分B	製品長12m以内 10kmまで	t	6			その他単価
Z006800004	積込み荷卸し費（仮設材等）		t	12			道建設部策定単価

集計リスト（市場単価）

	工事名	防火水槽設置工事	当　初	工事区分	公園緑地整備･改修
				集計区分	市場単価

コード	名称	規格	単位	数量	単価	金額	摘要
Q001200005	標識柱・基礎設置（路側式）	単柱式　メッキ＋塗装　φ６０．５　材工共	基	1			刊行物単価
Q001001002	鉄筋工	加工・組立共　一般構造物　手間のみ　2026冬号単価、加算率等適用	t	0.186			刊行物単価
Q001611008	構造物とりこわし工　鉄筋構造物	昼間　人力施工　制約無　手間のみ	m３	5			刊行物単価

集計リスト（その他）

	工事名	防火水槽設置工事	当　初	工事区分	公園緑地整備･改修
				集計区分	その他

コード	名称	規格	単位	数量	単価	金額	摘要
	消耗品・雑材料費		式	1			
	FSF-419A一体型	付属品含む	基	1			見積策定単価
	採水管・通気管		式	1			見積策定単価
	採水管・通気管		式	1			見積策定単価
	防火水槽標識	標識　φ600両面アルミ反射板　柱　φ60.5 亜鉛メッキ仕上げ		1			見積策定単価

集計リスト（その他）

	工事名	防火水槽設置工事	当　初	工事区分	公園緑地整備･改修
				集計区分	その他

コード	名称	規格	単位	数量	単価	金額	摘要
	諸雑費		式	1			

集計リスト（管理費区分別）

凡　例	管理費区分　１:現場管理費/一般管理費等対　管理費区分　２:工場管理費/一般管理費等対　管理費区分　５:一般管理費等対象　管理費区分　７:工場管理/間接労務/一般管 管理費区分　９:全ての間接費対象外及び循　管理費区分　Ｐ:輸送に係る間接費の積算を　管理費区分　Ｔ:処分費等対象

工事名	防火水槽設置工事	当初	事業区分	公園緑地整備･改修
			工事区分	施設整備

細別名称	規格	単位	数量	管理費区分　１ 管理費区分　Ｐ	管理費区分　２ 管理費区分　Ｔ	管理費区分　５	管理費区分　７	管理費区分　９
防火水槽設置工（製作費）		箇所	1					
殻処分	ｱｽﾌｧﾙﾄ殻 【アスファルト塊受入費｜３０～５０ｃｍ程度の大きさ　】	t	0.1					
砕石埋戻し	【ダンプトラック［オンロード・ディーゼル］｜１０ｔ積級　】【タイヤ損耗費｜１０ｔ積級　良好	式	1					

防　火　水　槽　設　置　工　事（総合体育館）

名　　称	形状寸法			単位	員　　数		摘　　要
	長	巾	厚（径）				
（防火水槽設置工）							
防火水槽設置工（労務費）	40t級（FSF419）			式	1		
防火水槽設置工（資材）	40t級（FSF419）			式	1		
（管布設工）							
外部配管工（資材）	SUS304　80A・50A			式	1		
外部配管工（労務費）	SUS304　80A・50A			式	1		
内部配管工（資材）	SUS304　80A・50A			式	1		
内部配管工（労務費）	SUS304　80A・50A			式	1		
（附帯工）							
MH設置工	φ600鋳鉄			箇所	1		
MH補強コンクリート	C-4			m3	1		
MH補強型枠工	小型構造物			m2	2		
標識設置工	φ600両面アルミ反射、メッキポールφ60.5			箇所	1		
（土工）							
床掘り	防火水槽部			m^3	260		
床掘り	外部配管部			m^3	3		
埋戻し	砂			m^3	31		
埋戻し	防火水槽部			m^3	180		
埋戻し	外部配管部			m^3	3		
人力床均し				m^2	35		
運搬土	10tダンプトラック L=0.3km以下			m^3	200		
運搬土	10tダンプトラック L=3.53km以下			m^3	60		
（基礎工）							
基礎砕石工	t＝15cm、切込砂利40mm			m^2	29		
均しコンクリート	t＝5cm、C－１（P）			m^3	1		
型枠工(均しコン)	均しコンクリート			m^2	1		
基礎コンクリート	t＝15cm、RC-1　(P)			m^3	4		
型枠工(基礎コン)	有筋コンクリート			m^2	7		
鉄筋工	SD345、D10			kg	187		

防　火　水　槽　設　置　工　事（総合体育館）

名　　称	形状寸法 長	巾	厚（径）	単位	員　数		摘　　要
（路面復旧工）							
再生細粒度アスコン	t=3cm(歩道)			㎡	4		
歩道路盤	t＝10cm(下層)			㎡	3		
歩道路盤	t＝17cm(凍上)			㎡	3		
舗装版切断工	15cm以下			m	21		
舗装版取壊し積込工	15cm未満			㎡	2		
舗装塊運搬費	10tダンプトラック L=0.8km			㎥	2		
舗装塊処理費				t	4		
舗装止縁石撤去・再設置				m	3		
（仮設工）							
敷き鉄板				m2	37		
敷き鉄板運搬費				t	6		
（既設防火水槽工）							
機械掘削				m3	8		
機械埋戻し				m3	13		
スラブ取壊し				m3	5		
砕石埋戻し				m3	40		
コンクリート削孔	φ80mm			箇所	5		

本体工　　数量計算書

(甲)

名　　称	計　　算　　式	数　量	単 位	略　　図
(防火水槽設置工)				
本体設置費	40m3級横円筒型防火水槽(FSF-419) = 1.00	1.00	式	
本体管材費	40m3級横円筒型防火水槽(FSF-419) = 1.00	1.00	式	
(配管工)				
外部配管材費	SUS304 80A・50A = 1.00	1.00	式	
外部配管据付費	SUS304 80A・50A = 1.00	1.00	式	
内部配管材費	SUS304 80A・50A = 1.00	1.00	式	
内部配管据付費	SUS304 80A・50A = 1.00	1.00	式	

本体工　　数量計算書

（甲）

名　　称	計　　算　　式	数　量	単 位	略　　図
（付帯工）				
MH設置工	φ600鋳鉄製 = 1.00	1.0	箇所	
MH補強コンクリート	C-4 (1.30×1.30-(0.35×0.35×3.14))×0.30 = 0.39	0.4	m3	
MH補強型枠工	1.30×4×0.30 = 1.56	1.6	m^2	
標識設置工	φ600両面アルミ反射、メッキポールφ60.5、基礎ブロック500×500×700 = 1.00	1.0	箇所	

土　工　　数　量計算書

(甲)

名　　称	計　　算　　式			数 量	単 位	略　　図
（ 土 工 ）						
機械掘削						
【防火水槽本体部】山積み0.45㎥BH	（（14.078×7.178）＋（10.300×3.400））×1/2×3.779	=	257.11			
【防火水槽本体部（ピット）】山積み0.45㎥BH	1.00×1.00×0.35×1	=	0.35			
	機械掘削（山積み0.70㎥BH）合計	=	257.46	257	m^3	缶体本体　= 41.31 m^3
【外部配管】山積み0.25㎥BH	(0.66*0.85)×3.59 +(0.63*0.85)*1.65 +(0.62*0.85)*0.84	=	3.34	3	m^3	
床砂埋戻し						
【防火水槽本体部】山積み0.80㎥BH	底砂充填 （（11.50×4.60）＋（10.300×3.400））×1/2×1.20	=	52.75			
	ピット 1.00×1.00×0.70×1	=	0.70			
	(52.75+0.70)-(4.36+1.45+3.98+13.08)	=	30.58	31	m^3	
機械埋戻し						
【防火水槽本体部】1m以上4m未満	機械掘削-砕石-捨てコン-基礎コン-底砂充填-缶体本体-MH補強 (257.46-4.31-1.44-3.92-30.58-41.31-0.39)/1	=	175.51	176	m^3	
【外部配管】1m以下	(0.66*0.85)×3.59 +(0.33*0.85)*1.65 +(0.62*0.85)*0.84	=	2.92	3	m^3	
人力床均し						MH補強　0.39 = 0.39 m^3
【防火水槽本体部】	10.300×3.400	=	35.02	35.0	m^2	＝本体部数量 砕石　(9.90*3.00-1.00*1.00)*0.15 = 4.31 m^3
運搬土						捨てコン(9.90*3.00-1.00*1.00)*0.05 = 1.44 m^3 基礎コン(9.70*2.80-1.00*1.00)*0.15 = 3.92 m^3
DID有　L=0.3km以下	194.56	=	194.56	195	m^3	
DID有　L=3.53以下	62.54	=	62.54	63	m^3	

土工　　数　量計算書

(甲)

名　　称	計　　算　　式		数 量	単 位	略　　図
（ 基 礎 工 ）					
基礎工					
基礎砕石工	t=15cm （9.90×3.00）－（1.00×1.00）	= 28.70	29	m2	
均しコンクリート	t=5cm、C-1（P） （（9.90×3.00）－（1.00×1.00））＊0.05	= 1.44	1	m3	
型枠工(均しコン)	（（9.90＋3.00）＊2＋（1.00＋1.00）＊2)＊0.05	= 1.49	1	m2	
基礎コンクリート	t=15cm、RC－1（P） （（9.70×2.80）－（1.00×1.00））＊0.15	= 3.92	4	m3	
型枠工(基礎コン)	（9.70＋2.80）＊2＊0.15＋（1.00×0.7）×4	= 6.55	7	m2	
鉄筋工	SD295　D13（図示） 187.095	= 187.10	187	kg	

土工　　数量計算書

（甲）

名　　称	計　　算　　式			数　量	単 位	略　　図
（路面復旧工・車道部）						
再生細粒度アスコン(歩道)	t=3cm 1.45×1.35	=	1.96	2.0	㎡	
歩道部　下層路盤	t=10cm (0.15＋1.35+0.15)*0.85	=	1.40	1.4	㎡	
歩道部　凍上抑制層	t=17cm (0.15＋1.35+0.15)*0.85	=	1.40	1.4	㎡	
舗装版切断工 20cm以下	t=3cm 1.35×2	=	2.70	2.7	m	
舗装版取壊し積込工 15cm未満	t=3cm　山積0.45㎥BH 1.96	=	1.96	2.0	㎡	
舗装塊運搬費 4tダンプトラック	山積0.45㎥BH積込 1.96*0.03	=	0.06	0.1	㎥	
舗装塊処理費	0.06×2.30	=	0.14	0.1	t	
舗装止縁石撤去・再設置	1.45×2	=	2.90	2.9	m	

仮設工　　数 量 計 算 書

（甲）

名　　称	計　　算　　式	数　量	単 位	略　　図
敷き鉄板	1.524×6.00×4　　=　36.58	36.6	㎡	
敷き鉄板運搬費	36.6×0.173　　=　6.33	6.3	t	

既設防火水槽処理工　　数 量 計 算 書

（甲）

名　　称	計　　算　　式			数　量	単 位	略　　図
（　既設防火水槽処理工　）						
機械掘削 【既設防火水槽】山積み0.45㎥BH	（（4.1×4.1）－（1.2×1.2））×0.5	=	7.69	8	㎥	
機械埋戻し 【既設防火水槽】4m以上	（4.1×4.1）×0.75	=	12.61	13	㎥	
鉄筋コンクリート取壊し	スラブ　　立上り ((4.10×4.10)-(0.30×0.30×3.14))×0.25＋((1.2×1.2-0.3×0.3×3.14)×0.50)	=	4.71	5	㎥	
砕石埋戻し 1m以上4m未満	内空　　窯場 (3.60×3.60×3.10)+(1.0×1.0×0.60)	=	40.18	40	㎥	
コンクリート削孔 φ80㎜	5.00	=	5.00	5	箇所	

建設物価・積算資料刊行物単価及び見積策定単価

工事名　防火水槽設置工事

見積単価策定一覧

番号	資材名	規格	決定単価(円)	備　　考
1	防火水槽（40m3）	FSF-419A-体型　付属品含む	5,410,000	
2	内部配管 (採水管・通気管)	SUS80A・50A	296,000	
3	外部配管 (採水管・通気管)	SUS80A・50A	1,370,000	
4	マンホール	t-25	211,000	
5	防火水槽標識	標識：φ600両面アルミ反射 柱：φ60.5メッキポール	110,000	

全体平面図 S=1:200

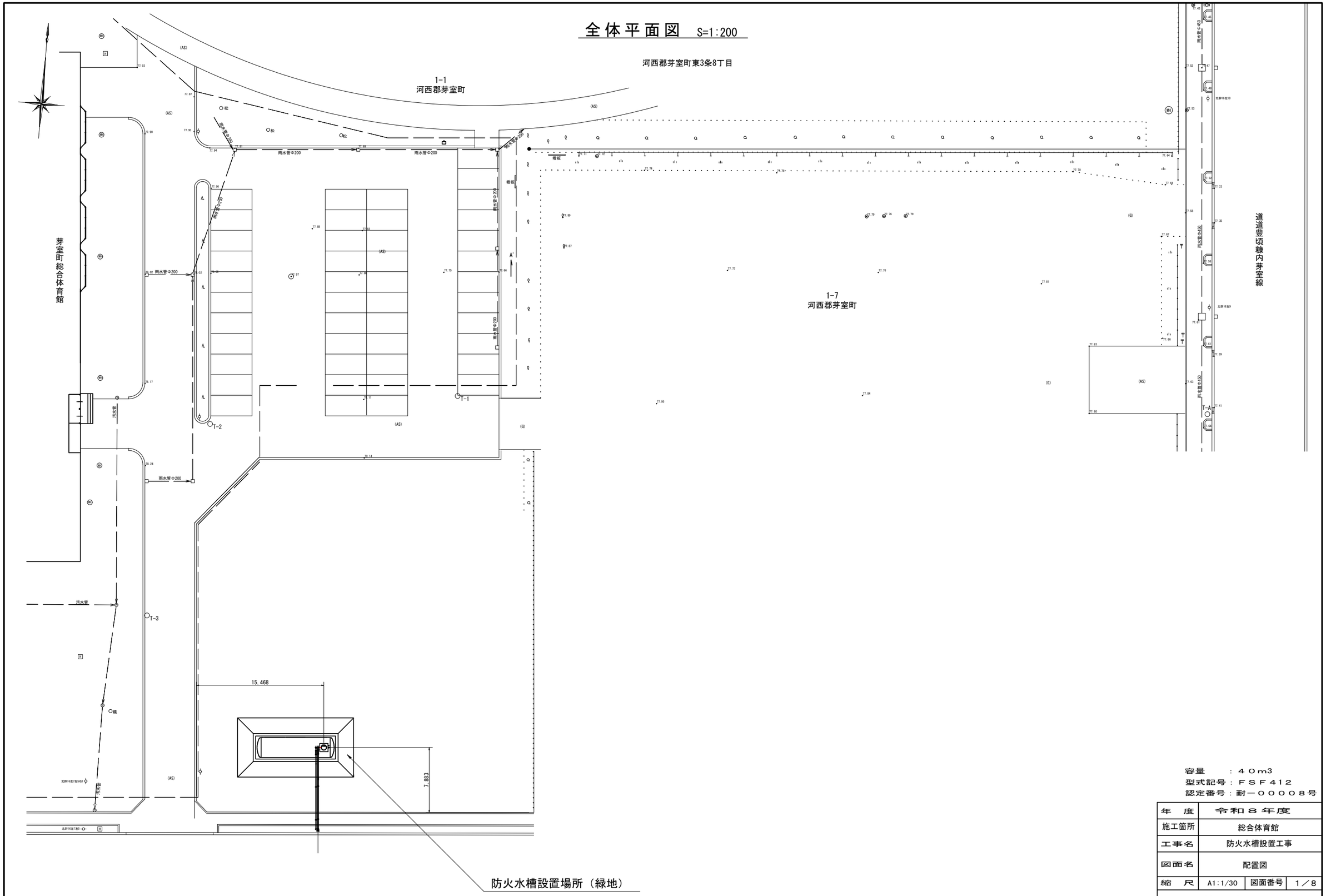

容量　　：４０m3
型式記号：ＦＳＦ４１２
認定番号：耐－００００８号

年　度	令和８年度		
施工箇所	総合体育館		
工事名	防火水槽設置工事		
図面名	配置図		
縮　尺	A1:1/30	図面番号	1／8
芽　室　町			

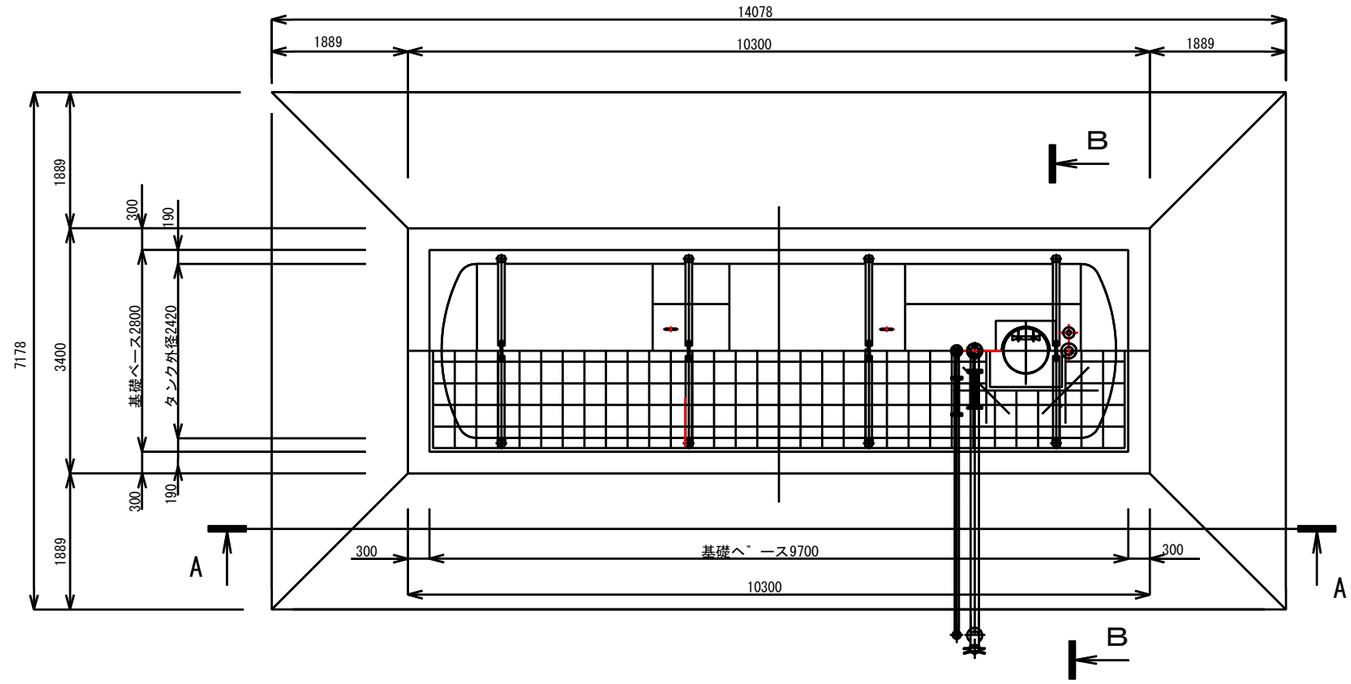

標準工法　根切図（FSF419A）　S=1:80

条件　…　勾配　1：0．5，土被り1.0m

※　掘削及び埋戻しに関する注意事項

1、崩壊・崩落等の危険が無いように施工願います。
2、床材は不陸が生じ無いよう施工願います。
3、埋戻しは最低でも水槽本体の１／３程度は良砂もしくは良土にて行い、十分に固めて下さい。
　又、それ以上については発生土でも構いませんが、レキや石等は 水槽本体に接しないように施工願います。
　埋戻しの際は、偏土圧が作用しないように施工願います。
　（水槽本体の転倒・破損・変形の原因になります。）
4、締固めは、水締め又は転圧機を使用し、十分締固めを行って下さい
　（水槽本体の転倒・破損・変形の原因になります。）
5、湧水及び滞水等はポンプ等にて排除して下さい。
6、貯水は埋戻しが終了した後行って下さい。但し、水締め等により浮力の発生が考えられる場合は、
　埋戻し・貯水・水締めを交互に繰り返し、浮力の自重の関係を保ちながら施工願います。

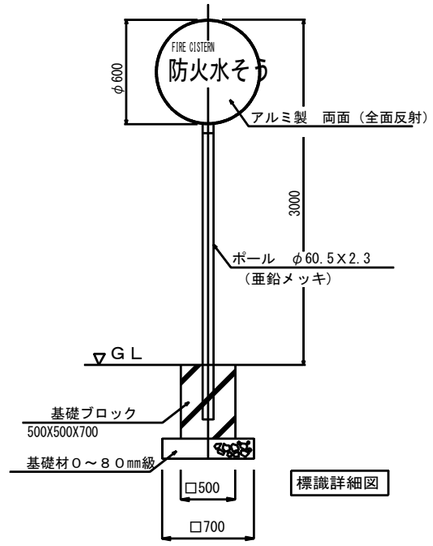

標識詳細図

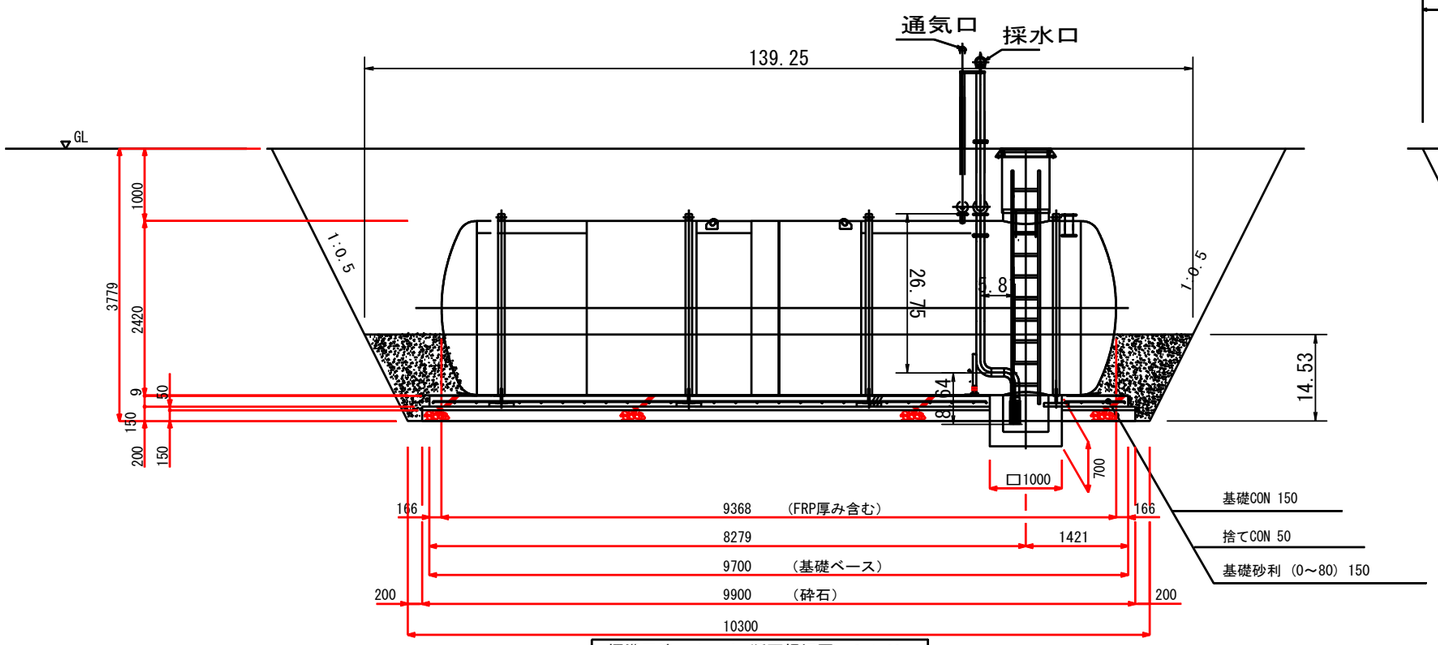

標準工法　Ａ－Ａ 断面根切図　S=1:60

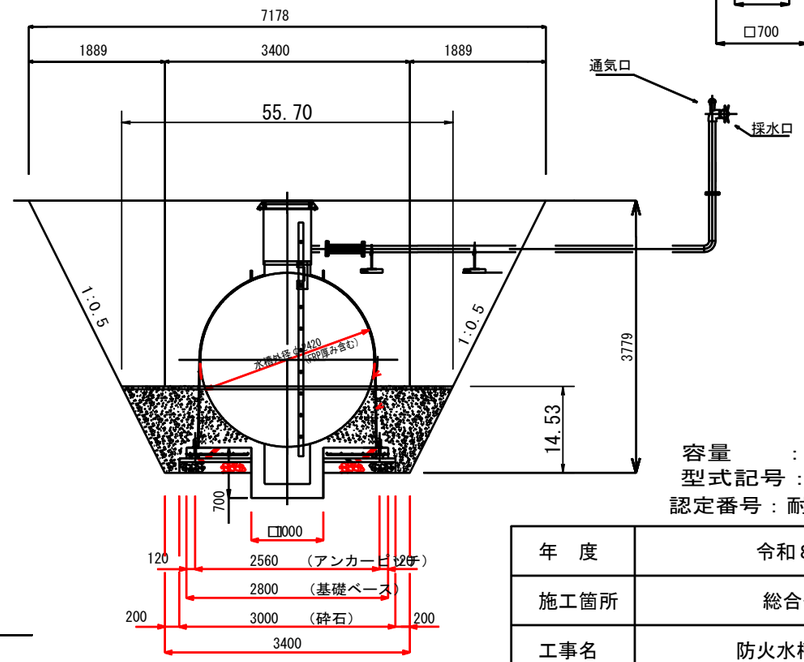

標準工法　Ｂ－Ｂ 断面根切図 S=1:60

容量　　：４０m3
型式記号：ＦＳＦ419
認定番号：耐－12004-1号

年　度	令和８年度		
施工箇所	総合体育館		
工事名	防火水槽設置工事		
図面名	二次製品耐震性貯水槽　根切図 FSF419（１ピット）		
縮　尺	A2:1/non	図面番号	２／８
芽　室　町			

Ｎｏ.	名　　称	材　質	数　量	仕　様	備　　考
1	本体	SS400	1	t8×φ2400	
2	吸管投入孔鉄蓋	鋳鉄	1	φ６００	客先仕様による
3	調整リング	SS400	0～1	φ６００	
4	マンホール高さ調節ボルト、ナッ	メッキ，ＳＳ４００～４組		M16	寸切りボルト及びナット、ＨＡＳＳ規格マンホール取付のときに使用
5	保護ゴムシートＡ	ゴム	4	W100×t3	固定バンド用
6	固定バンド	ＳＳ４００	4	FB-9×90	
7	保護ゴムシートＢ	ゴム	１式	W400×t9	
8	アンカーボルト	SS400	8	M24	内作品
9	梯子	FRP	1	――	
10	給水口ソケット	SUS304（SS400）	0～1	20A～50A	オプション
11	調整金具	SS400	1	――	

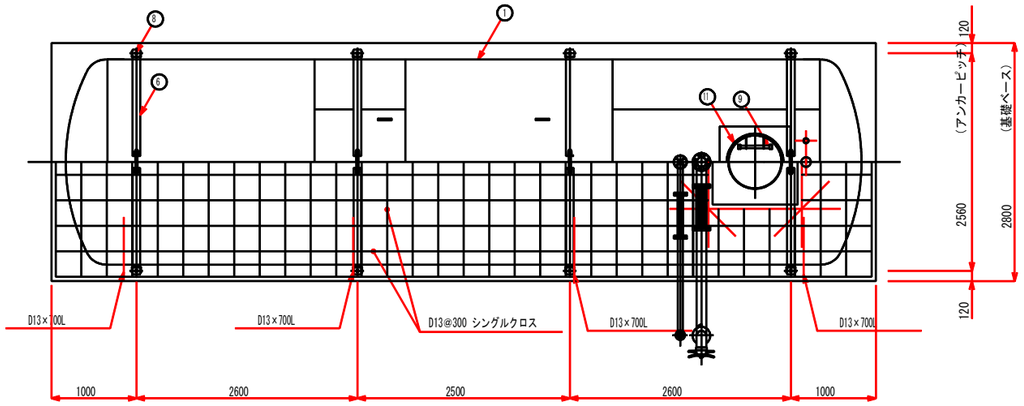

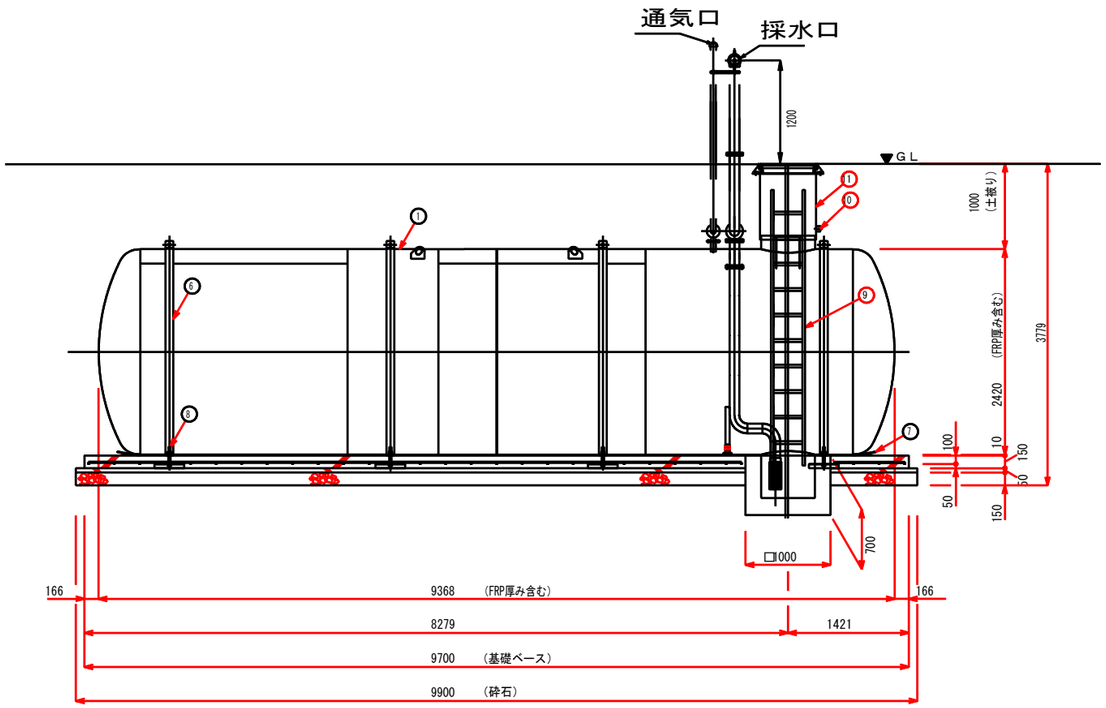

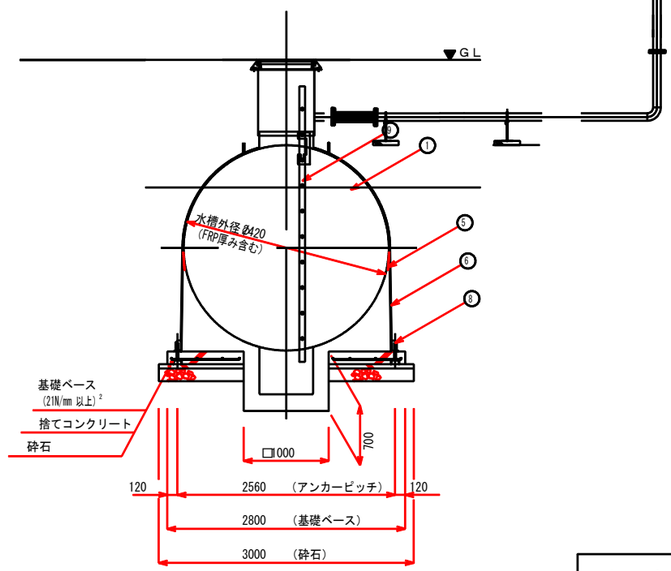

マンホール部断面詳細（参考）
（1：10）

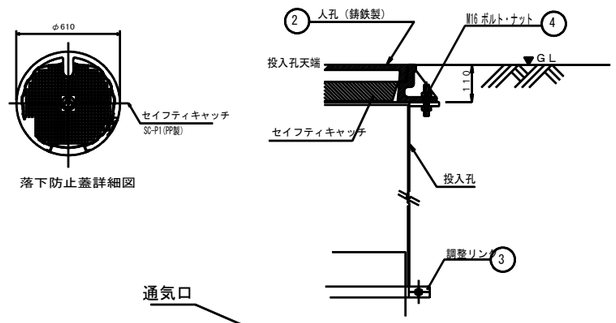

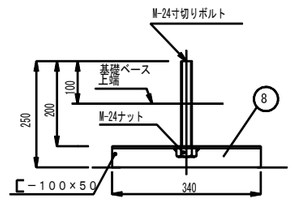

アンカーボルト詳細図

容量　　：４０m3
型式記号：ＦＳＦ419
認定番号：耐－12004-1号

年　度	令和8年度		
施工箇所	総合体育館		
工事名	防火水槽設置工事		
図面名	二次製品耐震性貯水槽　根切図 FSF419（１ピット）		
縮　尺	A2:1/non	図面番号	３／８
芽　室　町			

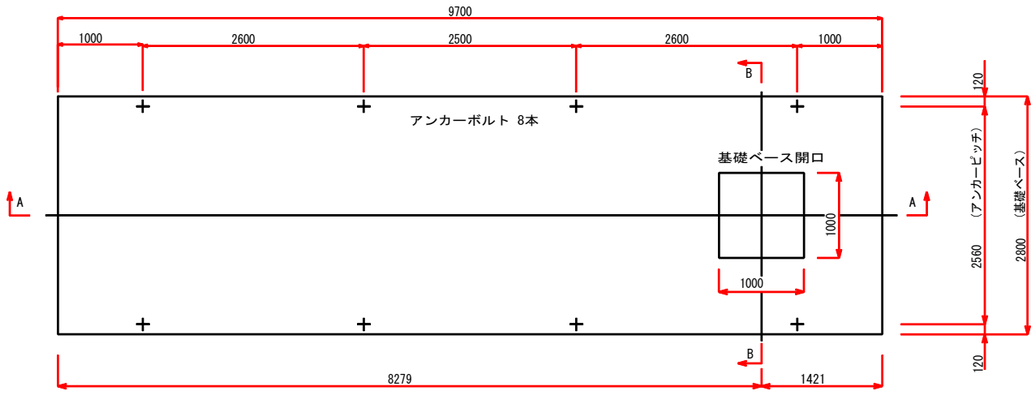

平面図

鉄 筋 重 量 表

記 号	径	長 さ	本 数	単位重量	一本当り重量	質 量 (kg)	重 量 (N)	摘 要
1	D13	2700	29	0.995	2.687	77.923	763.65	―――
2	D13	800	8	0.995	0.796	6.368	62.41	―――
3	D13	9600	6	0.995	9.552	57.312	561.66	―――
4	D13	7680	4	0.995	7.642	30.568	299.57	―――
5	D13	830	4	0.995	0.826	3.304	32.38	―――
6	D13	2010	4	0.995	2.000	8.000	78.40	―――
7	D13	910	4	0.995	0.905	3.620	35.48	―――
合 計	D13				187.095	kg	(1833.55	N)
総重量					187.095	kg	(1833.55	N)

※ D13、SD295以上を使用
※ 鉄筋重量表は継手を考慮しない場合の重量としている。

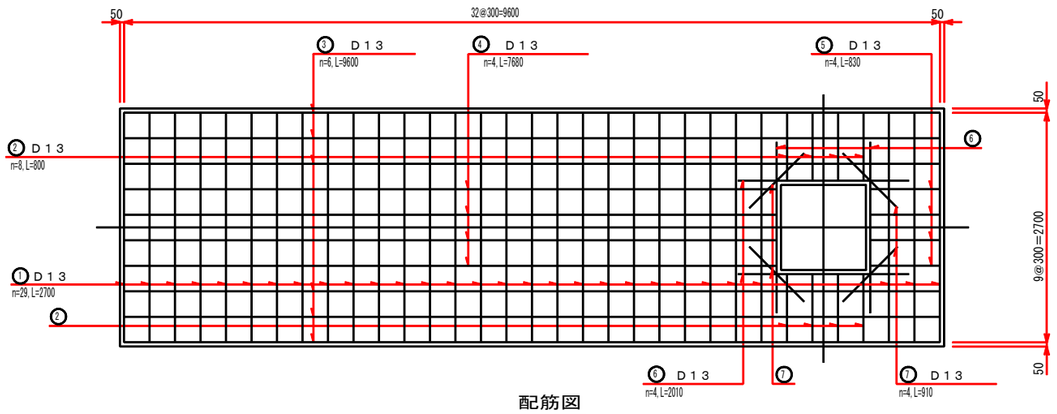

配筋図

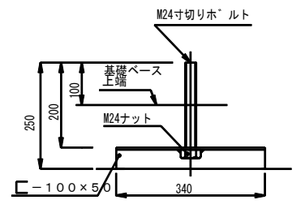

※鉄筋に結束のこと

アンカーボルト詳細図 S＝1／10

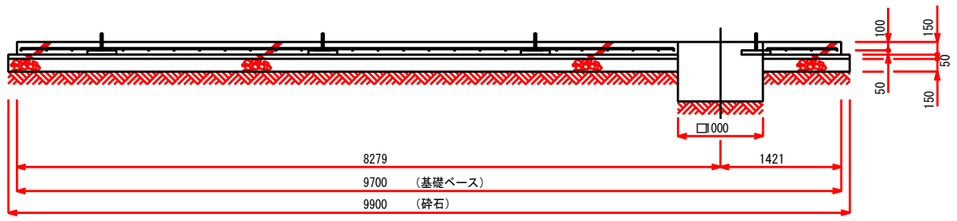

A-A断面図

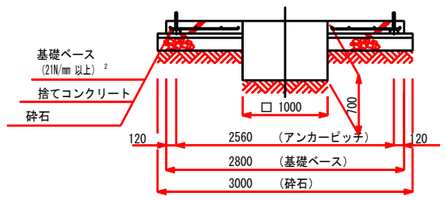

B-B断面図

容量 ： ４０m3
型式記号 ： ＦＳＦ419
認定番号 ： 耐－12004-1号

年 度	令和８年度		
施工箇所	総合体育館		
工事名	防火水槽設置工事		
図面名	二次製品耐震性貯水槽 基礎図 FSF419（１ピット）		
縮 尺	A2:1/non	図面番号	４／８
芽 室 町			

Ｎｏ.	名　　称	材　　質	寸　　法	数　量	備　　考
1	胴板	SS400	ｔ8×2400	4	ＪＩＳ公差
2	鏡板	SS400	ｔ６×２４００	２	ＪＩＳ公差
3	吊金具	SS400	ｔ19	4	
4	底設ピット	SS400	φ６００以上	1	
5	吸管投入孔	SS400	φ６００以上	1	
6	調整金具	SS400		1	
7	梯子取付金具	SUS304	ｔ＝6	2	
8	補強リング	SS400	t9(t8)x125	1	上下にR50切り欠き有り
9	採水管	SUS304（ｓｃｈ20）	100A(80A)	2	
10	通気管	SUS304（ｓｃｈ20）	50A	2	
11	配管支持金物	SUS304	L4×50	1	

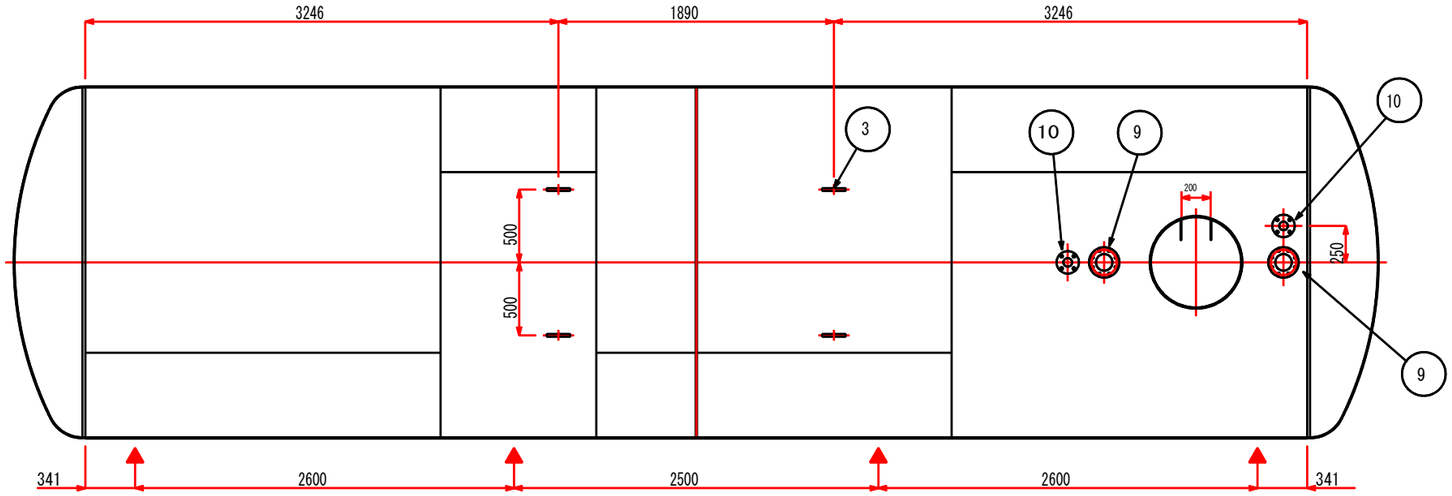

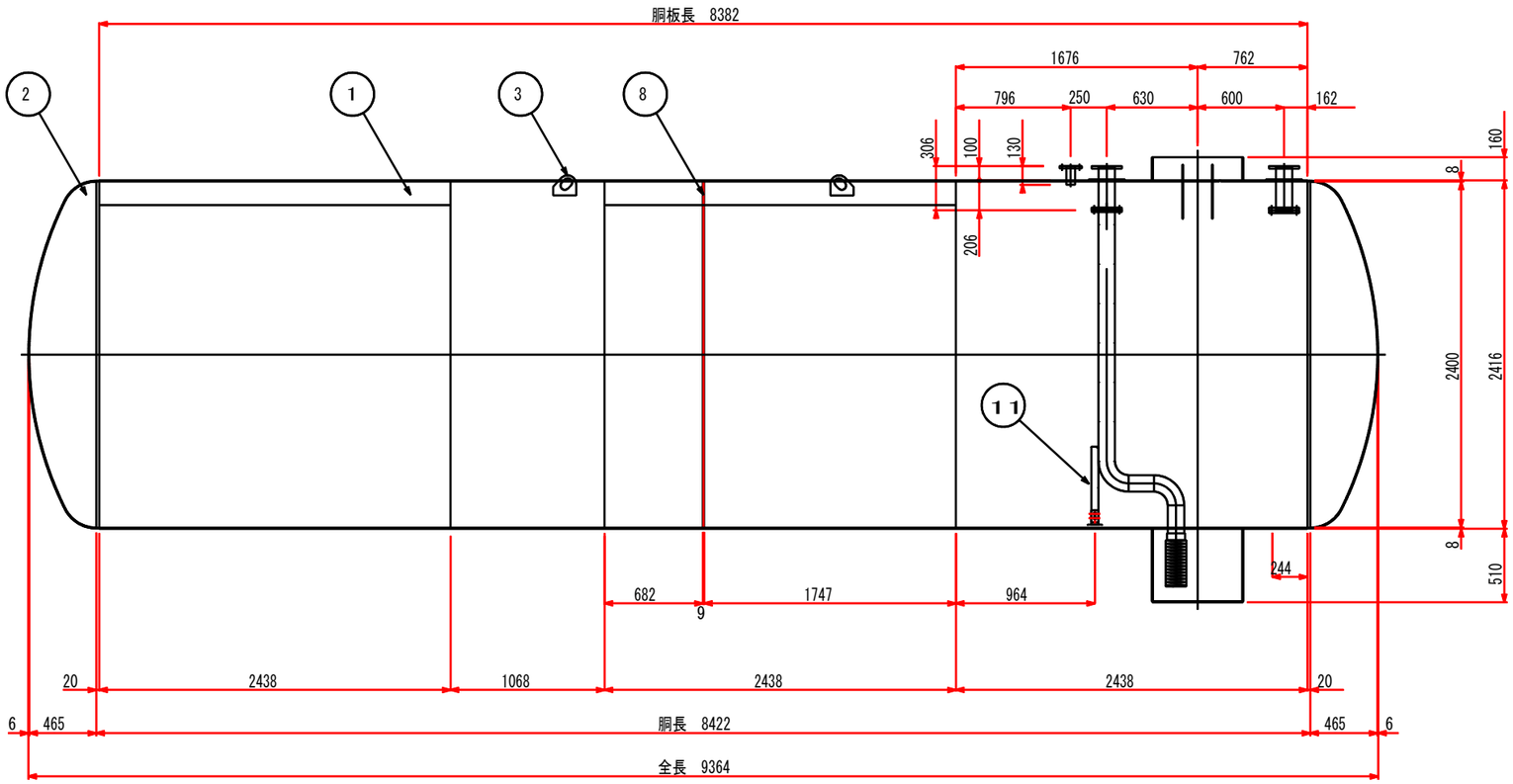

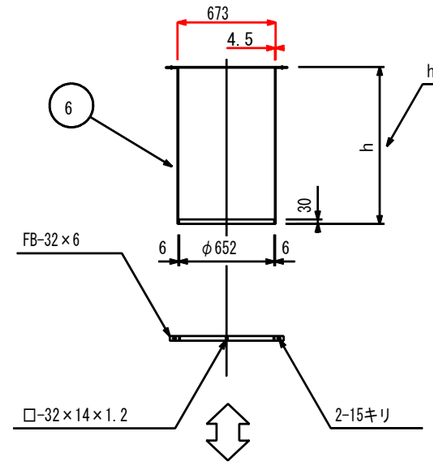

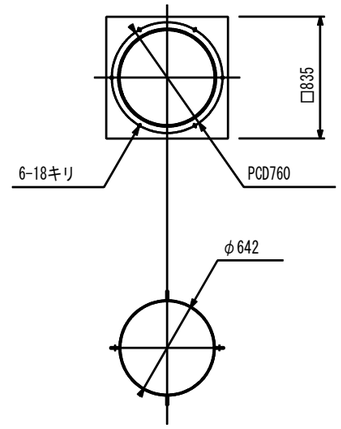

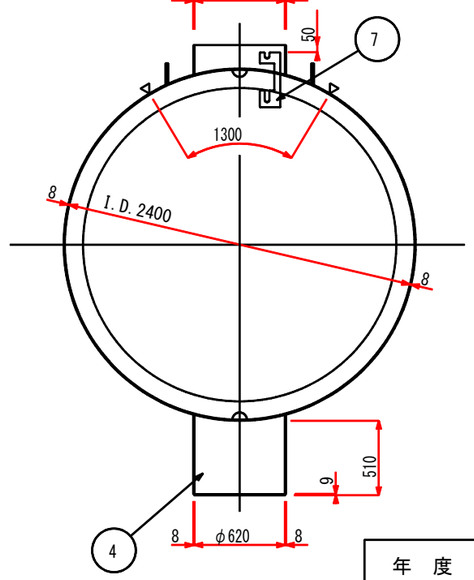

容量　　：４０m3
型式記号：ＦＳＦ419
認定番号：耐ー12004-1号

年　度	令和８年度		
施工箇所	総合体育館		
工事名	防火水槽設置工事		
図面名	二次製品耐震性貯水槽　組立図 FSF419（１ピット）		
縮　尺	A2:1/non	図面番号	５／８
芽　室　町			

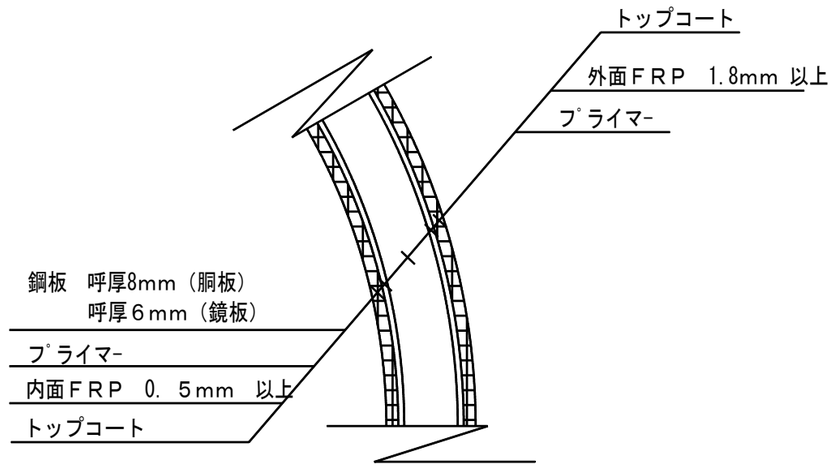

防食層（ＦＲＰ）施行標準断面

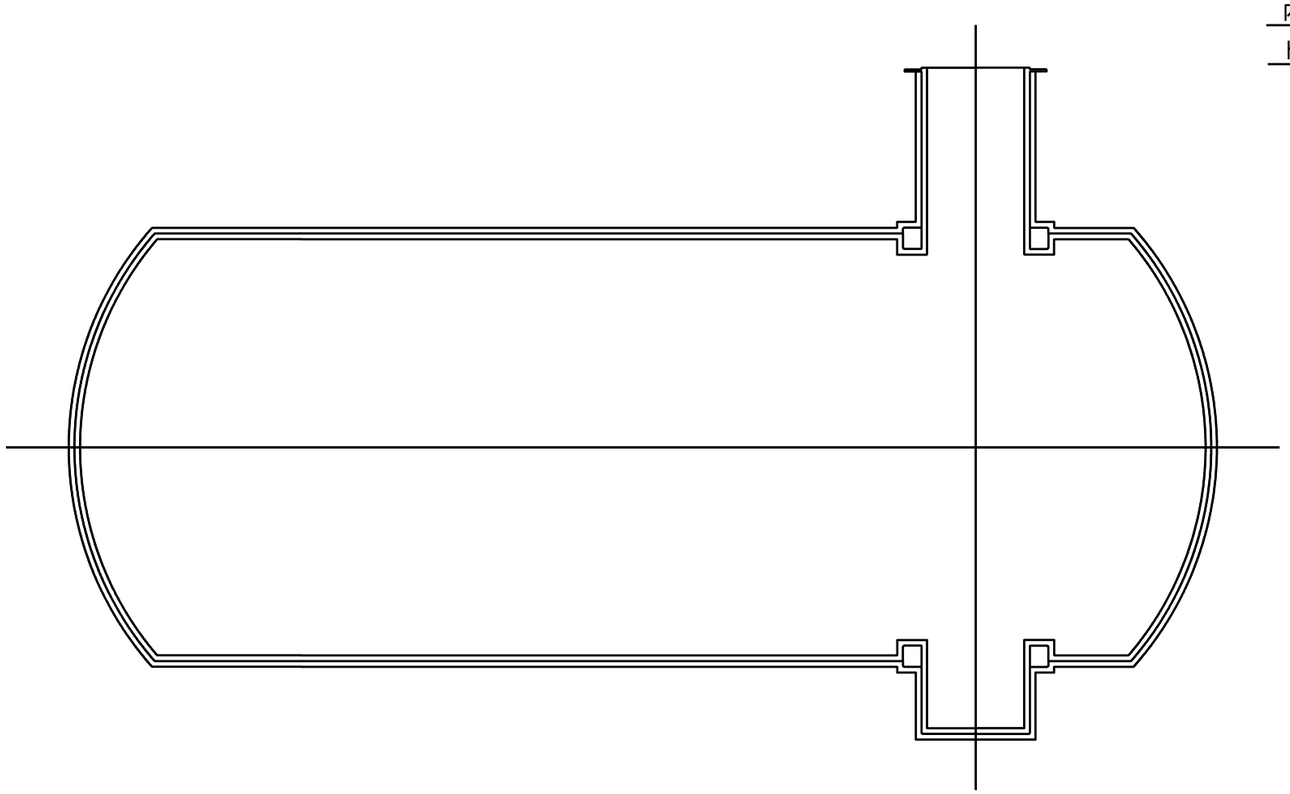

ＦＲＰ施行範囲
模式断面図

線はＦＲＰ施行範囲を示す
線は水槽本体を示す

容量　　：４０m3
型式記号：ＦＳＦ419
認定番号：耐－12004-1号

年　度	令和８年度		
施工箇所	総合体育館		
工事名	防火水槽設置工事		
図面名	二次製品耐震性貯水槽　防水詳細図 FSF419（１ピット）		
縮　尺	A2:1/non	図面番号	６／８
芽　室　町			

地下配管平面図

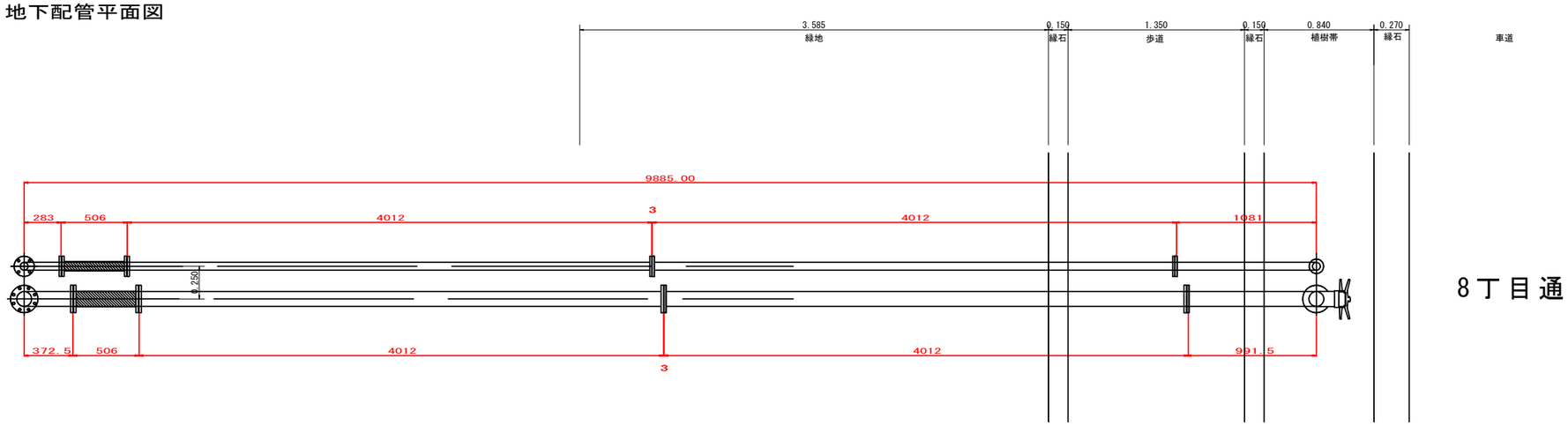

8丁目通

レベル調整受け金物
ターールエポ゜（黒塗装）
100A、80A共用　5台

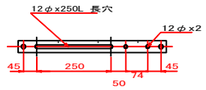

地下配管縦断面図

採水管（80A）

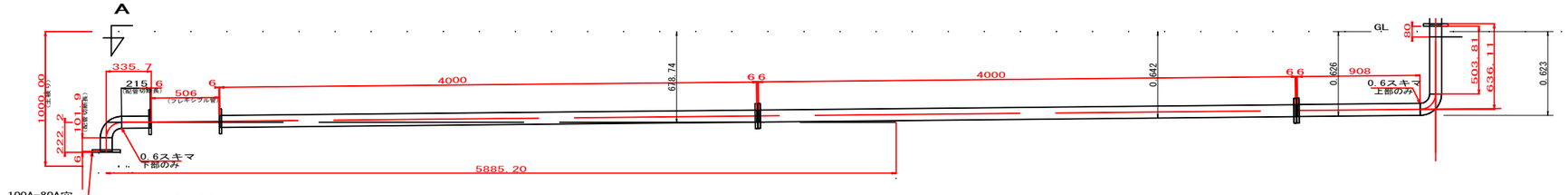

通気管（50A）

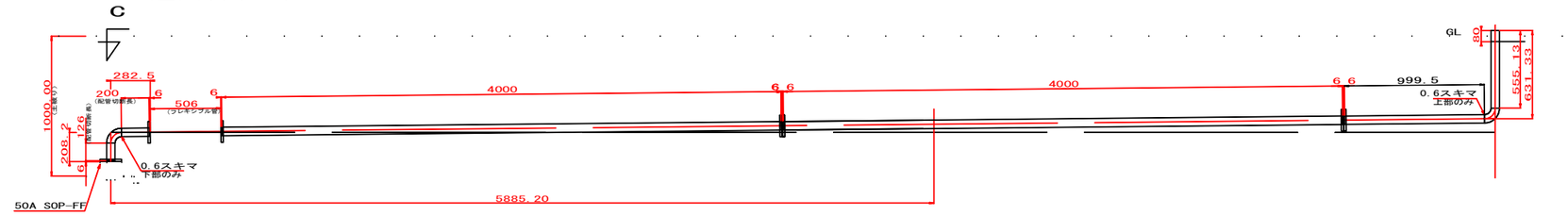

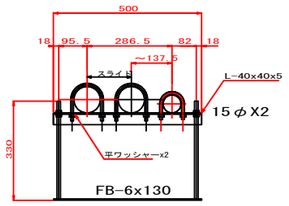

固定バンド
FB-6×25

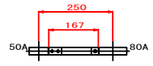

通気管・採水管 緑地部

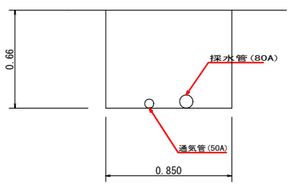

通気管・採水管 歩道部

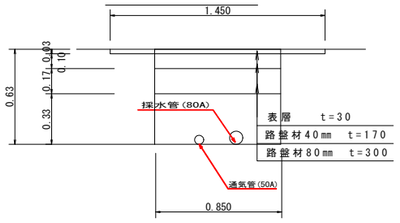

通気管・採水管 植樹帯部

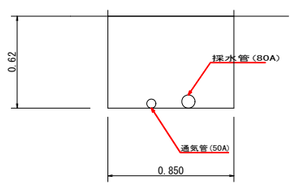

容量　：４０m3
型式記号：ＦＳＦ４１２
認定番号：耐－００００８号

年　度	令和８年度		
施工箇所	総合体育館		
工事名	防火水槽設置工事		
図面名	地下配管図		
縮　尺	A1:1/30	図面番号	7／8
芽　室　町			

スラブ平面図
S=1:50

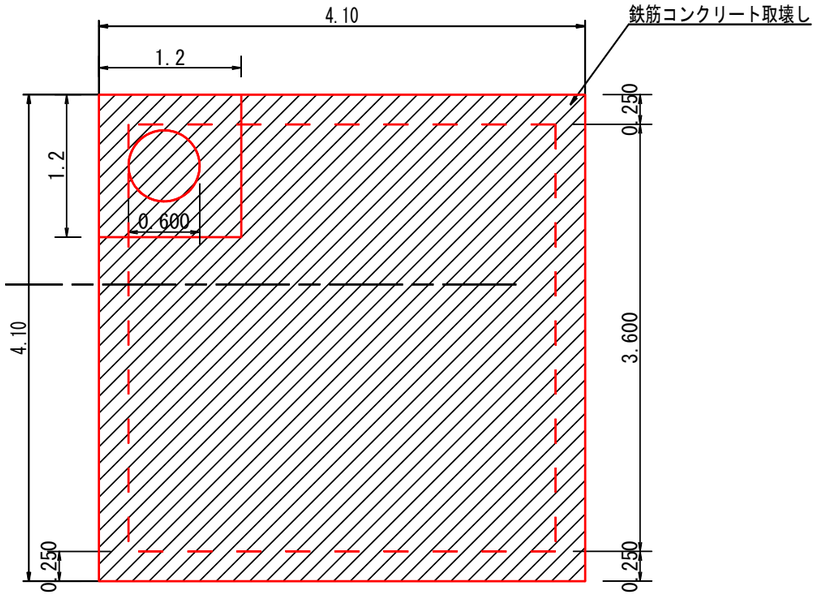

底板平面図
S=1:50

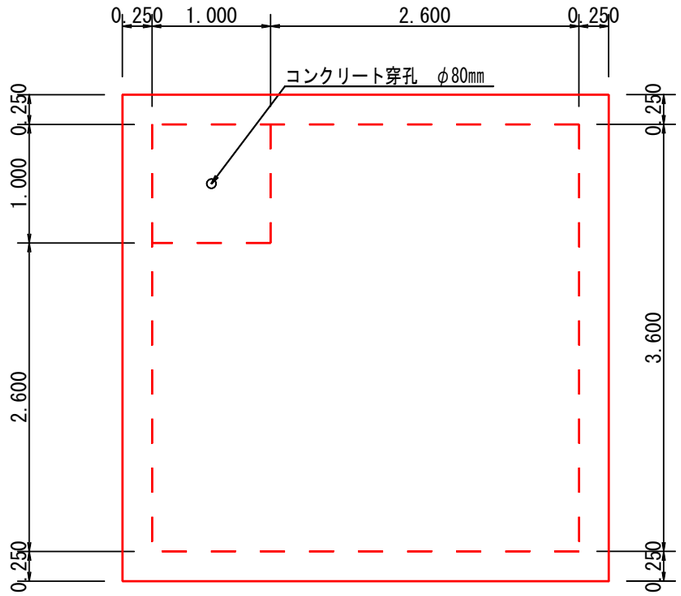

断面図 S=1:50

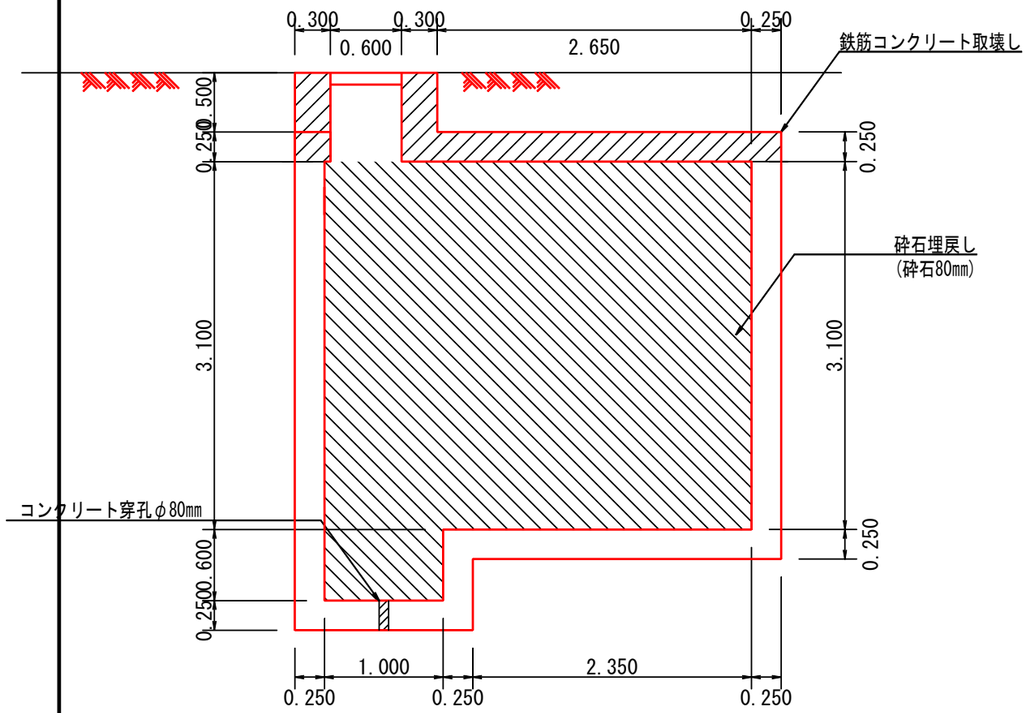

断面図 S=1:50

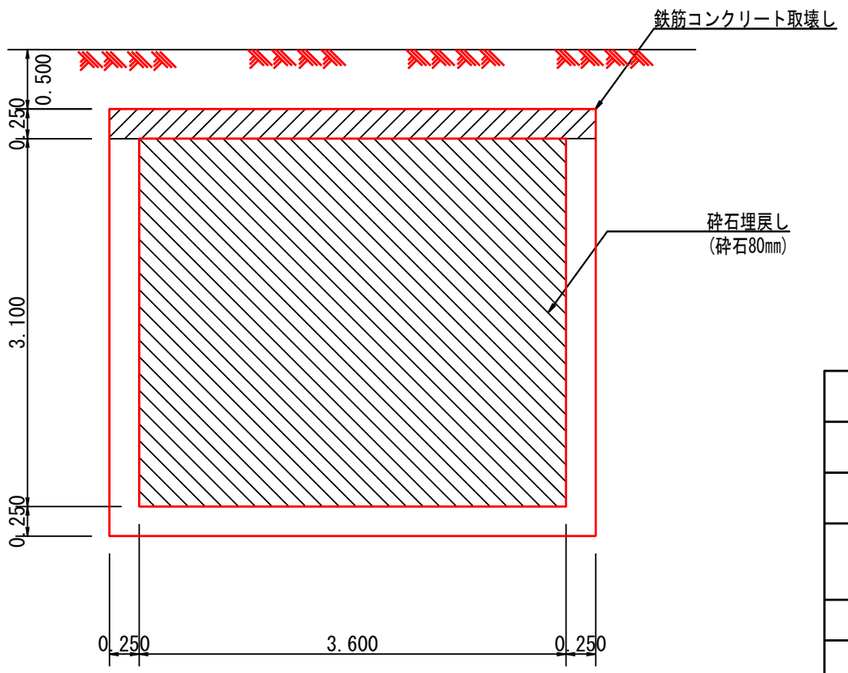

容量　　：４０m3
型式記号：ＦＳＦ419
認定番号：耐－12004-1号

年　度	令和8年度		
施工箇所	総合体育館		
工事名	防火水槽設置工事		
図面名	既設防火水槽処理図		
縮　尺	A3:1/non	図面番号	８／８
芽　室　町			