単　　独

2026年度施行

見積用

消火栓整備工事　実施設計書

参考資料

本資料は、入札額を算定する際に参考とする資料であり、契約上の制約を有するものではない。

芽室町

工　事　設　計　書

１　更新箇所

別紙位置図参照

（西４条９丁目、西３条４丁目、東６条４丁目、東６条５丁目、
東１条７丁目、西２条南４丁目）

２　内容

消火栓更新・・・６基

消火栓整備工事位置図

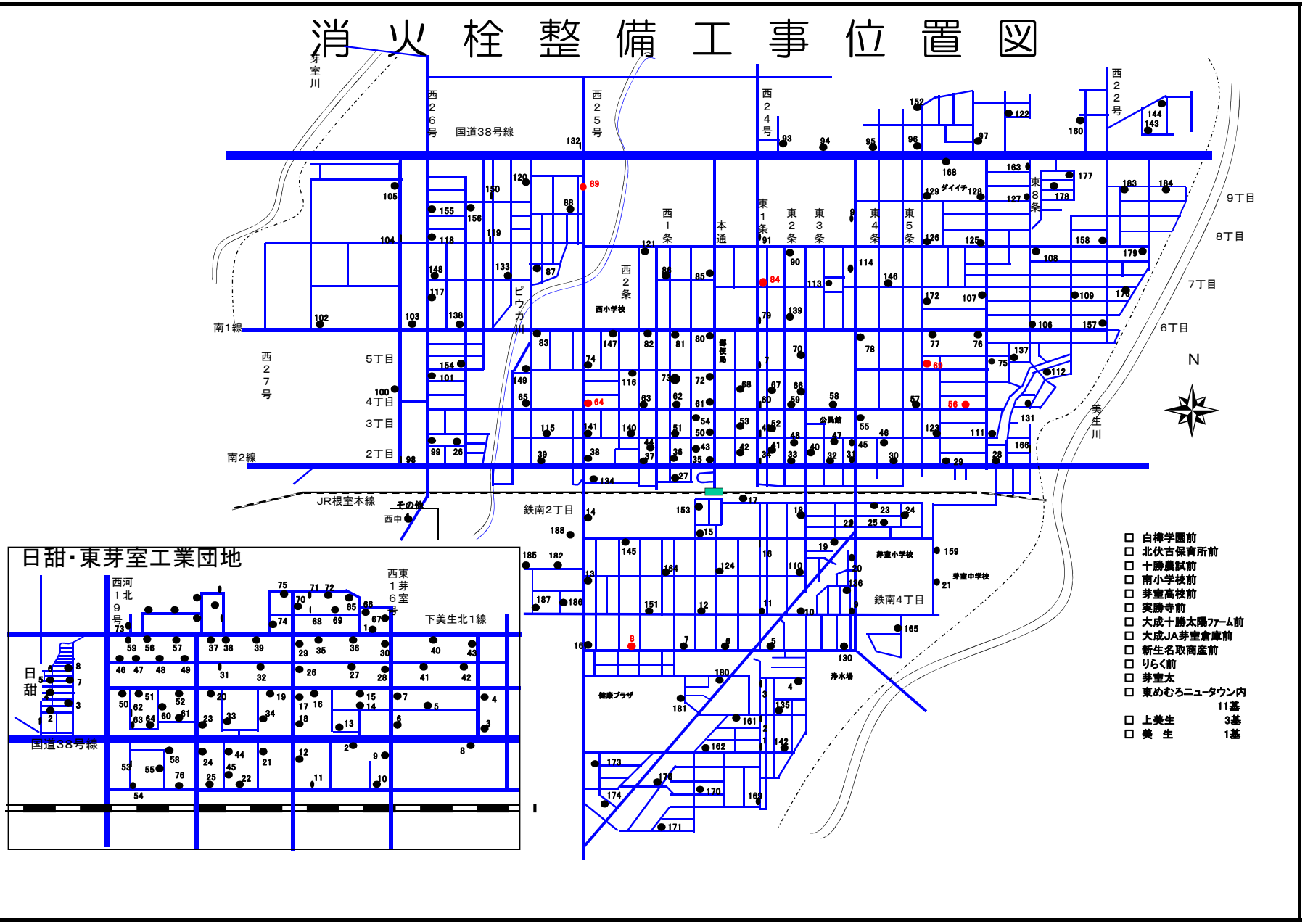

- □ 白樺学園前
- □ 北伏古保育所前
- □ 十勝農試前
- □ 南小学校前
- □ 芽室高校前
- □ 実勝寺前
- □ 大成十勝太陽ファーム前
- □ 大成JA芽室倉庫前
- □ 新生名取商産前
- □ りらく前
- □ 芽室太
- □ 東めむろニュータウン内 11基
- □ 上美生 3基
- □ 美 生 1基

特 記 仕 様 書

1　適 用

当該工事の設計図書は『芽室町土木関係工事等積算要領』に基づき作成している。

適用工種区分は、開削工事及び小口径推進工事等とする。

本特記仕様書に定めのない事項については、北海道建設部土木工事共通仕様書の規定、水道工事標準仕様書（以下、共通仕様書という）によるものとするが、本特記仕様書と内容が相違する事項については、本特記仕様書によらなければならない。

1.1 土木工事積算基準

本工事の設計図書は、水道事業実務必携、芽室町土木関係工事等積算要領等に基づき作成している。特記仕様書等で別途明示している場合を除き、各基準において定める標準工法・標準機種で積算している。ただし、これは、請負人の任意施工を拘束するものではない。また、現場条件に著しく相違がある場合等については、必要に応じて設計変更する。

2　工事計画

2.1 一 般

工事着手前に工事目的物を完成するために必要な手順や工法等についての施工計画書を工事監督員に提出しなければならない。

2.2 施工計画

施工計画書には、原則、次の事項を記載しなければならない。また、工事監督員が記載された事項以外の内容について補足を求めた場合には、追記するものとする。工事完成時には、実施内容を朱書きし、計画と実施を対比させ提出しなければならない。

① 工事概要
② 工 程 表
③ 現場組織表（施工体系図を含む）
④ 主要資材
⑤ 施工方法（主要機械、仮設備計画、工事用地等を含む）
⑥ 施工管理計画（工事監督員の立会、段階確認の内容及び時期、品質、出来形、写真管理等含む）
⑦ 緊急時の体制及び対応
⑧ 安全管理（安全訓練等の実施計画を含む）
⑨ 交通管理
⑩ 環境対策
⑪ 現場作業環境の整備
⑫ 建設副産物の適正処理計画
⑬ 再生資源利用計画及び再生資源利用促進計画
⑭ 社内検査
⑮ その他仕様書に規定する事項、工事監督員の要求する事項、請負人が必要とする事項

2.3 工事工程に対する条件

本工事箇所一般道路上での作業となるため施工時期等については工事監督員と協議すること。

2.4 施工管理

施工管理に関する出来形管理基準及び品質管理基準等は共通仕様書に準じるものとし、これによらない場合については、工事監督員と協議しなければならない。

3　資材

3.1 使用資材

工事により使用する資材については、品質規格証明書等にて適宜確認し、結果を報告するものとし、不良品を使用することのないよう最善の注意を払わなければならない。なお、品質規格証明書等が必要な資材については、JIS、JWWA、JDPA、規格品以外のものとする。

3.2 残土処理及び採取土

工事により発生する残土については、監督員が指定する下記のストックヤードに運搬・敷均しするものとし、適正に保管しなければならない。また、採取土については、監督員が指定する下記のストックヤード等とする。

（1）残土：美生川左岸（芽室町芽室南6線23番地8）

（2）

3.3 再生アスファルト混合物の使用

当該工事における再生アスファルト混合物の使用については、次のとおりとする。しかし、施工適期に実施できない場合は別途協議する。

（1）再生細粒度アスファルト混合物　：　表層

（2）再生アスファルト安定処理　：　上層路盤

4　用地

4.1 工事用地

1. 工事に伴い道路敷地と接する用地の境界において、土地所有者との紛争を防止するため、工事着手前に土地所有者毎に施工箇所の確認をしなければならない。
   なお、境界杭に影響の無い工事（例　用地境界まで明らかに改良しない工事）、先発工事により調査済みである工事（例　同一年における改良工事後の舗装工事）については、これを省略できるものとする。
2. 工事に伴い所有境界の石杭が支障となる際は、所有者又は代理人等の立会を求め石杭の控えを設置し、一時撤去の承諾を得なければならない。工事終了後には速やかに所有者又は代理人等の立会のもと石杭を埋設するものとする。また、状況等について写真撮影、打合せ簿作成等を行いトラブルのないよう最善の注意を払わなければならない。
3. 工事の施工上必要な土地等を第三者から借用等したときは、その土地等の所有者との間の契約を遵守し、その土地等の使用による苦情又は紛争が生じないよう努めなければならない。
   なお、請負人は、これに生じる負担と責任を持つものとする。

4.2 支障物件

1. 工事着手前に電柱・電話柱等及び地下埋設物の調査を行い、工事に支障となる物件については、各管理者と移設等の措置又は保安対策等の措置の協議を行わなければならない。
2. 工事に伴い予期しない支障埋設物・埋設物等が確認された際は、速やかに工事監督員に報告し

協議しなければならない。

5　安全衛生管理

5.1 安全管理

1. 施工に当たって、所轄警察署・消防署等公共機関と打合せを行うとともに、申請等が必要となる際は速やかに行わなければならない。
2. 常に交通法規を遵守し歩行者や車両等に十分配慮しなければならない。
3. 安全・訓練等の実施に当たっては、労働安全衛生法等に基づき行う日々の安全教育等を行い万全を期さなければならない。
4. ガソリン、塗料等の可燃物の周辺では火気の使用を禁止し、周辺の整理に努めなければならない。
5. 施工箇所の安全施設については、各関係機関と協議し設置すること。

6　建設リサイクル法に係る工事について

6.1 一般

1. 建設リサイクル法において分別解体等の実施が義務付けられる一定規模以上の工事については適正な処置を行い資料の作成及び工事を実施しなければならない。
2. 建設リサイクル法に係る特定建設資材（コンクリート・コンクリート及び鉄から成る建設資材、木材、アスファルトコンクリート）を用いた工作物等の解体においては、「建設工事に係る資材の再生資源化等に関する法律施行規則」に定められた方法により分別解体等をすること。
   分別解体等を実施する者（下請含む）は、建設業法の土木工事業、建築工事業、とび、土工工事業に係る第3条第1項の許可を受けた者か、解体工事業登録を受けた者が施工すること。また、解体工事業登録を受けた者が分別解体等を実施する場合は、分別解体等を実施する場合において解体工事業に係る登録等に関する省令に定められた解体工事業者登録票を掲示し、解体工事登録者が選任した建設リサイクル法に規定される技術管理者に、その分別解体等を監督させなければならない。
3. 分別解体等によって発生する特定建設資材廃棄物（コンクリート塊、発生木材、アスファルトコンクリート塊）は、再資源化すること。また、芽室町と再資源化等に要する費用、解体に要する費用等について協議するものとし、契約締結前に別記を添付した協議書を工事監督員と協議のうえ総務課契約管財係に提出すること。また、変更が生じた際は工事監督員と協議すること。
4. 当該工事で発生する産業廃棄物が道内の最終処分場に直接搬入される場合または、中間処理場に搬出される場合でも、減量化・リサイクル等による残さ等が発生し、最終処分場に搬出される場合は、循環税が課税されるので適正に処理すること。

7　提出図書

7.1 提出図書

1. 提出図書は下記の通りとし、遅滞なく提出しなければならない。
2. 工事報告書については、印刷物及び電子データを CD-R 又は DVD-R に収め提出すること。提出するCD-R又はDVD-Rは、最新のウィルス情報にアップデートされたウィルス対策ソフトを利用

し必ずウィルスチェックを行い提出すること。なお、提出する電子データの形式等については、監督員と協議し、従わなければならない。

名　称	部数	備考
着工届	1	契約後速やかに
工事工程表	1	契約後速やかに
現場代理人等指定通知書	1	契約後速やかに
下請負人選定通知書	1	契約後速やかに
施工計画書	1	契約後速やかに
使用資材確認・承諾書	1	使用前
工事施工協議簿	1	指示・承諾・協議・検査・確認時
完成届	1	完成後速やかに
工事報告書（工事旬報、品質管理、出来形管理、工事写真、廃棄物管理表（写）、竣工図、再資源化等報告書、その他）	1	完成後速やかに
工事受渡書	1	完成検査後速やかに
その他	1	その他工事監督員が求めたもの

8　施　工

8.1 施工に関する仕様

各種施工に関する項目については、共通仕様書及に準じるものとし、これによらない場合については、工事監督員と協議しなければならない。

以　上

積　算　情　報

設計書番号	26-18-H1-0085-0	設計者名	
出張所名	芽室町		
適用単価	一般土木		
入札日（開札日）	2026年 8月25日		
歩掛適用年月	2026年 8月 5日		
単価適用年月	2026年 8月 5日		
適用単価地区	生コン	K01:帯広市・音更町・芽室町・中札内村・更別村・幕別町・池田町・豊頃の一部	
	合材	K01:帯広市、音更町、芽室町、清水町、士幌町、幕別町、池田町、中札内村、更別村、山岳部除く新得町と鹿追町、豊頃町一部	
	石材	K05:帯広市・音更町・芽室町・幕別町・池田町・中札内村・更別村・豊頃町の一部・士幌町の一部	
	港湾石材		
	燃料	K00:帯広建設管理部	
適用工種			

積算時想定工事期間	2026年 8月31日　～　2026年12月10日　(102日)
工期の設定	通常工期　実施工期：102日　完成期限：　2026年12月10日
冬期労務補正	2026年 8月　～　2026年12月　冬期労務補正：なし　時間的制約：時間的制約無し

2026/08/05 14:44:45

工事概要一覧表

事業種別	工事箇所	水系・路河川名	橋梁名等
上水道建設改良事業	上水道区域		

費　　目	本工事費	消火栓整備工事

	No	当　　初	変　　更
工事概要	1	消火栓更新 6基	
	2	消火栓更新No.8　1 式	
	3	消火栓更新No.56　1 式	
	4	消火栓更新No.64　1 式	
	5	消火栓更新No.69　1 式	
	6	消火栓更新No.84　1 式	
	7	消火栓更新No.89　1 式	

諸経費情報

	ＩＣＴ補正	しない
	週休２日制の補正	しない
共通仮設費	主たる工種	
	施工地域補正	補正無し（地方部　施工場所が一般交通等の影響を受けない場合）
現場環境改善費	計上の有無	しない
	市街地補正	市街地
現場管理費	施工地域補正	補正無し（地方部　施工場所が一般交通等の影響を受けない場合）
	緊急工事補正	しない
工期延長等に伴う現場維持費	計上の有無	しない
	施工地域補正	補正無し（地方部　施工場所が一般交通等の影響を受けない場合）
	工期延長等日数	0日
	延長期間最終日の基準年月	2027/01
一般管理費等	前払金割合による補正	３５％を超えるもの
	契約保証に係る補正	

設計内訳書

工事名	消火栓整備工事	当　初	事業区分	水道工事	主たる工種	
			工事区分	開削工事及び小口径推進工事等	施工地域	補正無し

工事区分・工種・種別・細別	規格	単位	数量	単価	金額	数量増減	金額増減	摘要
開削工事及び小口径推進工事等		式	1					
消火栓No.8		式	1					
資材費		式	1					
地上式単口消火栓	北川製 F型乙型 φ75 H=1700	式	1					単-1号
地上式単口消火栓標識		式	1					単-2号
両フランジ短管	φ75×H300	個	1					単-3号
フランジ接合材	φ75	組	2					単-4号
労務費		式	1					
既設消火栓撤去工		箇所	1					単-5号
新設消火栓設置工	φ75　H=1,700	箇所	1					単-6号
標識組立取付工	消火栓標識・避難場所標識	箇所	1					単-7号
フランジ継手工	φ75	口	3					単-8号

設計内訳書

工事名	消火栓整備工事	当　初	事業区分	水道工事	主たる工種	
			工事区分	開削工事及び小口径推進工事等	施工地域	補正無し

工事区分・工種・種別・細別	規格	単位	数量	単価	金額	数量増減	金額増減	摘要
フランジ継手撤去工	φ75	口	1					単-9号
管路土工		式	1					
掘削工		m3	6					単-10号
埋戻工		m3	4					単-11号
発生土運搬		m3	2					単-12号
舗装版切断		m	8					単-13号
舗装版破砕		m2	4					単-14号
殻運搬	【ダンプトラック［オンロード・ディーゼル］｜１０ｔ積級　】【タイヤ損耗費｜１０ｔ積級　良好　供用日】	m3	0.2					単-15号
殻処分	【アスファルト塊受入費｜３０～５０ｃｍ程度の大きさ　】	t	0.5					単-16号
凍上抑制層（車道部）	H=350㎜ 【切込砂利｜０～８０㎜　】	m2	2					単-17号

設計内訳書

工事名	消火栓整備工事	当　初	事業区分	水道工事	主たる工種	
			工事区分	開削工事及び小口径推進工事等	施工地域	補正無し

工事区分・工種・種別・細別	規格	単位	数量	単価	金額	数量増減	金額増減	摘要
下層路盤（車道部）	H=200㎜ 【切込砂利｜０～４０㎜　】	m2	2					単-18号
アスファルト安定処理	【再生アスファルト安定処理｜Ａｓ量３．５～５．５％ 配合率５０％　車道用　】	m2	2					単-19号
表層（車道部）	【再生細粒度アスファルト混合物｜Ａｓ量７．５～９．５％ 配合率５０％　車道用　】	m2	2					単-20号
凍上抑制層（歩道部）	H=170㎜ 【切込砂利｜０～８０㎜　】	m2	2					単-21号
下層路盤（歩道部）	H=100㎜ 【切込砂利｜０～４０㎜　】	m2	2					単-22号
表層（歩道部）	【再生細粒度アスファルト混合物｜Ａｓ量７．５～９．５％ 配合率５０％　歩道用　】	m2	2					単-23号
既設歩車道縁石再設置	【生コンクリート　混合Ｂ種｜C-1　(-)-8-20(25)　】【切込砂利｜０～４０㎜　】	m	2					単-24号
既設消火栓運搬処理工		基	1					単-25号
交通誘導員		人日	2					単-26号

設計内訳書

工事名	消火栓整備工事	当　初	事業区分	水道工事	主たる工種	
			工事区分	開削工事及び小口径推進工事等	施工地域	補正無し

工事区分・工種・種別・細別	規格	単位	数量	単価	金額	数量増減	金額増減	摘要
消火栓No.56		式	1					
資材費		式	1					
地上式単口消火栓	北川製 F型乙型 φ75 H=1700	式	1					単-27号
地上式単口消火栓標識		式	1					単-28号
鋳鉄管	K型　φ75	本	0.5					単-29号
K型短管1号	φ75	個	1					単-30号
K型特殊押輪	φ75	組	2					単-31号
両フランジ短管	φ75×H400	個	1					単-32号
フランジ接合材	φ75	組	2					単-33号
労務費		式	1					
既設消火栓撤去工		箇所	1					単-34号
新設消火栓設置工	φ75　H=1,700	箇所	1					単-35号

設計内訳書

工事名	消火栓整備工事	当　初	事業区分	水道工事	主たる工種	
			工事区分	開削工事及び小口径推進工事等	施工地域	補正無し

工事区分・工種・種別・細別	規格	単位	数量	単価	金額	数量増減	金額増減	摘要
標識組立取付工	消火栓標識・避難場所標識	箇所	1					単-36号
メカニカル継手工（特殊）	φ75	口	2					単-37号
メカニカル継手工撤去（特殊）	φ75	口	1					単-38号
フランジ継手工	φ75	口	3					単-39号
フランジ継手撤去工	φ75	口	1					単-40号
既設仕切弁筐撤去・再設置工		箇所	1					単-41号
鋳鉄管切断工	【鋳鉄管切断機損料エンジンカッター｜】	口	1					単-42号
既設管切断工	【鋳鉄管切断機損料エンジンカッター｜】	口	1					単-43号
管路土工		式	1					
掘削工		m3	7					単-44号
埋戻工		m3	5					単-45号
発生土運搬		m3	3					単-46号

設計内訳書

工事名	消火栓整備工事	当　初	事業区分	水道工事	主たる工種	
			工事区分	開削工事及び小口径推進工事等	施工地域	補正無し

工事区分・工種・種別・細別	規格	単位	数量	単価	金額	数量増減	金額増減	摘要
舗装版切断		m	6					単-47号
舗装版破砕		m2	5					単-48号
殻運搬	【ダンプトラック［オンロード・ディーゼル］｜１０ｔ積級　】【タイヤ損耗費｜１０ｔ積級　良好　供用日　】	m3	0.2					単-49号
殻処分	【アスファルト塊受入費｜３０～５０ｃｍ程度の大きさ　】	t	0.4					単-50号
凍上抑制層（車道部）	H=550㎜ 【切込砂利｜０～８０㎜　】	m2	1					単-51号
下層路盤（車道部）	H=270㎜ 【切込砂利｜０～４０㎜　】	m2	1					単-52号
アスファルト安定処理	【再生アスファルト安定処理｜Ａｓ量３．５～５．５％ 配合率５０％　車道用　】	m2	1					単-53号
表層（車道部）	【再生細粒度アスファルト混合物｜Ａｓ量７．５～９．５％ 配合率５０％　車道用　】	m2	1					単-54号
凍上抑制層（歩道部）	H=270㎜ 【切込砂利｜０～８０㎜　】	m2	3					単-55号

設計内訳書

工事名	消火栓整備工事	当　初	事業区分	水道工事	主たる工種	
			工事区分	開削工事及び小口径推進工事等	施工地域	補正無し

工事区分・工種・種別・細別	規格	単位	数量	単価	金額	数量増減	金額増減	摘要
下層路盤（歩道部）	H=200㎜ 【切込砂利｜０～４０㎜　】	m2	4					単-56号
表層（歩道部）	【再生細粒度アスファルト混合物｜Ａｓ量７．５～９．５％ 配合率５０％　歩道用　】	m2	4					単-57号
既設歩車道縁石再設置	【生コンクリート　混合Ｂ種｜C-1　(-)-8-20(25)　】【切込砂利｜０～４０㎜　】	m	2					単-58号
既設消火栓運搬処理工		基	1					単-59号
交通誘導員		人日	2					単-60号
消火栓No.64		式	1					
資材費		式	1					
地上式単口消火栓	北川製 F型乙型 φ75 H=1700	式	1					単-61号
地上式単口消火栓標識		式	1					単-62号
鋳鉄管	K型　φ75	本	0.5					単-63号

設計内訳書

工事名	消火栓整備工事	当　初	事業区分	水道工事	主たる工種	
			工事区分	開削工事及び小口径推進工事等	施工地域	補正無し

工事区分・工種・種別・細別	規格	単位	数量	単価	金額	数量増減	金額増減	摘要
K型継輪	φ75	個	1					単-64号
K型特殊押輪	φ75	組	3					単-65号
両フランジ短管	φ75×H150	個	1					単-66号
フランジ接合材	φ75	組	1					単-67号
労務費		式	1					
鋳鉄管吊込み据付工		m	0.5					単-68号
既設消火栓撤去工		箇所	1					単-69号
新設消火栓設置工	φ75　H=1,700	箇所	1					単-70号
標識組立取付工	消火栓標識・避難場所標識	箇所	1					単-71号
メカニカル継手工（特殊）	φ75	口	3					単-72号
メカニカル継手工撤去（特殊）	φ75	口	1					単-73号
フランジ継手工	φ75	口	2					単-74号

設計内訳書

工事名	消火栓整備工事	当　初	事業区分	水道工事	主たる工種	
			工事区分	開削工事及び小口径推進工事等	施工地域	補正無し

工事区分・工種・種別・細別	規格	単位	数量	単価	金額	数量増減	金額増減	摘要
鋳鉄管切断工	【鋳鉄管切断機損料 エンジンカッター｜ 】	口	1					単-75号
既設管切断工	【鋳鉄管切断機損料 エンジンカッター｜ 】	口	1					単-76号
管路土工		式	1					
掘削工		m3	5					単-77号
埋戻工		m3	4					単-78号
発生土運搬		m3	1					単-79号
舗装版切断		m	8					単-80号
舗装版破砕		m2	4					単-81号
殻運搬	【ダンプトラック［オンロード・ディーゼル］｜１０ｔ積級　】【タイヤ損耗費｜１０ｔ積級　良好　供用日 】	m3	0.2					単-82号
殻処分	【アスファルト塊受入費｜３０～５０ｃｍ程度の大きさ　】	t	0.4					単-83号

設計内訳書

工事名	消火栓整備工事	当　初	事業区分	水道工事	主たる工種	
			工事区分	開削工事及び小口径推進工事等	施工地域	補正無し

工事区分・工種・種別・細別	規格	単位	数量	単価	金額	数量増減	金額増減	摘要
凍上抑制層（車道部）	H=350㎜ 【切込砂利｜０～８０㎜　】	m2	1					単-84号
下層路盤（車道部）	H=200㎜ 【切込砂利｜０～４０㎜　】	m2	1					単-85号
アスファルト安定処理	【再生アスファルト安定処理｜Ａｓ量３．５～５．５％ 配合率５０％　車道用　】	m2	1					単-86号
表層（車道部）	【再生細粒度アスファルト混合物｜Ａｓ量７．５～９．５％ 配合率５０％　車道用　】	m2	1					単-87号
凍上抑制層（歩道部）	H=170㎜ 【切込砂利｜０～８０㎜　】	m2	3					単-88号
下層路盤（歩道部）	H=100㎜ 【切込砂利｜０～４０㎜　】	m2	3					単-89号
表層（歩道部）	【再生細粒度アスファルト混合物｜Ａｓ量７．５～９．５％ 配合率５０％　歩道用　】	m2	3					単-90号
既設歩車道縁石再設置	【生コンクリート　混合Ｂ種｜C-1　(-)-8-20(25)　】【切込砂利｜０～４０㎜　】	m	2					単-91号
既設消火栓運搬処理工		基	1					単-92号

設計内訳書

工事名	消火栓整備工事	当　初	事業区分	水道工事	主たる工種	
			工事区分	開削工事及び小口径推進工事等	施工地域	補正無し

工事区分・工種・種別・細別	規格	単位	数量	単価	金額	数量増減	金額増減	摘要
交通誘導員		人日	2					単-93号
消火栓No.69		式	1					
資材費		式	1					
地上式単口消火栓	北川製 F型乙型 φ75 H=1700	式	1					単-94号
地上式単口消火栓標識		式	1					単-95号
両フランジ短管	φ75×H300	個	1					単-96号
フランジ接合材	φ75	組	2					単-97号
労務費		式	1					
既設消火栓撤去工		箇所	1					単-98号
新設消火栓設置工	φ75　H=1,700	箇所	1					単-99号
標識組立取付工	消火栓標識・避難場所標識	箇所	1					単-100号
フランジ継手工	φ75	口	3					単-101号

設計内訳書

工事名	消火栓整備工事	当　初	事業区分	水道工事	主たる工種	
			工事区分	開削工事及び小口径推進工事等	施工地域	補正無し

工事区分・工種・種別・細別	規格	単位	数量	単価	金額	数量増減	金額増減	摘要
フランジ継手撤去工	φ75	口	1					単-102号
管路土工		式	1					
掘削工		m3	6					単-103号
埋戻工		m3	4					単-104号
発生土運搬		m3	2					単-105号
舗装版切断		m	8					単-106号
舗装版破砕		m2	4					単-107号
殻運搬	【ダンプトラック［オンロード・ディーゼル］｜１０ｔ積級　】【タイヤ損耗費｜１０ｔ積級　良好　供用日】	m3	0.3					単-108号
殻処分	【アスファルト塊受入費｜３０～５０ｃｍ程度の大きさ　】	t	0.6					単-109号
凍上抑制層（車道部）	H=550㎜ 【切込砂利｜０～８０㎜　】	m2	2					単-110号

設計内訳書

工事名	消火栓整備工事	当　初	事業区分	水道工事	主たる工種	
			工事区分	開削工事及び小口径推進工事等	施工地域	補正無し

工事区分・工種・種別・細別	規格	単位	数量	単価	金額	数量増減	金額増減	摘要
下層路盤（車道部）	H=170㎜ 【切込砂利｜０～４０㎜　】	m2	2					単-111号
アスファルト安定処理	【再生アスファルト安定処理｜Ａｓ量３．５～５．５％ 配合率５０％　車道用　】	m2	2					単-112号
表層（車道部）	【再生細粒度アスファルト混合物｜Ａｓ量７．５～９．５％ 配合率５０％　車道用　】	m2	2					単-113号
凍上抑制層（歩道部）	H=170㎜ 【切込砂利｜０～８０㎜　】	m2	2					単-114号
下層路盤（歩道部）	H=100㎜ 【切込砂利｜０～４０㎜　】	m2	2					単-115号
表層（歩道部）	【再生細粒度アスファルト混合物｜Ａｓ量７．５～９．５％ 配合率５０％　歩道用　】	m2	2					単-116号
既設歩車道縁石再設置	【生コンクリート　混合Ｂ種｜C-1　(-)-8-20(25)　】【切込砂利｜０～４０㎜　】	m	2					単-117号
既設消火栓運搬処理工		基	1					単-118号
交通誘導員		人日	2					単-119号

設計内訳書

工事名	消火栓整備工事	当　初	事業区分	水道工事	主たる工種	
			工事区分	開削工事及び小口径推進工事等	施工地域	補正無し

工事区分・工種・種別・細別	規格	単位	数量	単価	金額	数量増減	金額増減	摘要
消火栓No.84		式	1					
資材費		式	1					
地上式単口消火栓	北川製 F型乙型 φ75 H=1700	式	1					単-120号
地上式単口消火栓標識		式	1					単-121号
鋳鉄管	K型　φ75	本	0.5					単-122号
K型短管1号	φ75	個	1					単-123号
K型特殊押輪	φ75	組	2					単-124号
両フランジ短管	φ75×H150	個	1					単-125号
フランジ接合材	φ75	組	2					単-126号
仕切弁筐	V型 VON-13F-60LU(SP)	基	1					単-127号
仕切弁筐補足管	φ300×H300	個	1					単-128号
仕切弁筐下部割ブロッ ク	φ430　t=100	個	1					単-129号

設計内訳書

工事名	消火栓整備工事	当　初	事業区分	水道工事	主たる工種	
			工事区分	開削工事及び小口径推進工事等	施工地域	補正無し

工事区分・工種・種別・細別	規格	単位	数量	単価	金額	数量増減	金額増減	摘要
労務費		式	1					
鋳鉄管吊込み据付工		m	0.5					単-130号
既設消火栓撤去工		箇所	1					単-131号
新設消火栓設置工	φ75　H=1,700	箇所	1					単-132号
標識組立取付工	消火栓標識・避難場所標識	箇所	1					単-133号
メカニカル継手工（特殊）	φ75	口	2					単-134号
メカニカル継手工撤去（特殊）	φ75	口	1					単-135号
フランジ継手工	φ75	口	3					単-136号
フランジ継手撤去工	φ75	口	1					単-137号
既設仕切弁筐撤去工		箇所	1					単-138号
仕切弁筐設置工		箇所	1					単-139号
鋳鉄管切断工	【鋳鉄管切断機損料エンジンカッター｜】	口	1					単-140号

設計内訳書

工事名	消火栓整備工事	当　初	事業区分	水道工事	主たる工種	
			工事区分	開削工事及び小口径推進工事等	施工地域	補正無し

工事区分・工種・種別・細別	規格	単位	数量	単価	金額	数量増減	金額増減	摘要
既設管切断工	【鋳鉄管切断機損料 エンジンカッター｜】	口	1					単-141号
管路土工		式	1					
掘削工		m3	6					単-142号
埋戻工		m3	5					単-143号
発生土運搬		m3	1					単-144号
舗装版切断		m	7					単-145号
舗装版破砕		m2	3					単-146号
殻運搬	【ダンプトラック［オンロード・ディーゼル］｜１０ｔ積級　】【タイヤ損耗費｜１０ｔ積級　良好　供用日】	m3	0.1					単-147号
殻処分	【アスファルト塊受入費｜３０～５０ｃｍ程度の大きさ　】	t	0.3					単-148号
凍上抑制層（車道部）	H=450㎜ 【切込砂利｜０～８０㎜　】	m2	1					単-149号

設計内訳書

工事名	消火栓整備工事	当　初	事業区分	水道工事	主たる工種	
			工事区分	開削工事及び小口径推進工事等	施工地域	補正無し

工事区分・工種・種別・細別	規格	単位	数量	単価	金額	数量増減	金額増減	摘要
下層路盤（車道部）	H=150㎜ 【切込砂利｜０～４０㎜　】	m2	1					単-150号
アスファルト安定処理	【再生アスファルト安定処理｜Ａｓ量３．５～５．５％ 配合率５０％　車道用　】	m2	1					単-151号
表層（車道部）	【再生細粒度アスファルト混合物｜Ａｓ量７．５～９．５％ 配合率５０％　車道用　】	m2	1					単-152号
凍上抑制層（歩道部）	H=170㎜ 【切込砂利｜０～８０㎜　】	m2	2					単-153号
下層路盤（歩道部）	H=100㎜ 【切込砂利｜０～４０㎜　】	m2	2					単-154号
表層（歩道部）	【再生細粒度アスファルト混合物｜Ａｓ量７．５～９．５％ 配合率５０％　歩道用　】	m2	2					単-155号
既設歩車道縁石再設置	【生コンクリート　混合Ｂ種｜C-1　(-)-8-20(25)　】【切込砂利｜０～４０㎜　】	m	2					単-156号
既設舗装止縁石再設置	【切込砂利｜０～４０㎜　】	m	2					単-157号
既設消火栓運搬処理工		基	1					単-158号

設計内訳書

工事名	消火栓整備工事	当　初	事業区分	水道工事	主たる工種	
			工事区分	開削工事及び小口径推進工事等	施工地域	補正無し

工事区分・工種・種別・細別	規格	単位	数量	単価	金額	数量増減	金額増減	摘要
交通誘導員		人日	2					単-159号
消火栓No.89		式	1					
資材費		式	1					
地上式単口消火栓	北川製 F型乙型 φ75 H=1700	式	1					単-160号
地上式単口消火栓標識		式	1					単-161号
鋳鉄管	K型　φ75	本	0.5					単-162号
K型短管1号	φ75	個	1					単-163号
K型特殊押輪	φ75	組	2					単-164号
両フランジ短管	φ75×H150	個	1					単-165号
フランジ接合材	φ75	組	2					単-166号
仕切弁筐	V型 VON-13F-60LU(SP)	基	1					単-167号
仕切弁筐補足管	φ300×H300	個	1					単-168号

設計内訳書

工事名	消火栓整備工事	当　初	事業区分	水道工事	主たる工種	
			工事区分	開削工事及び小口径推進工事等	施工地域	補正無し

工事区分・工種・種別・細別	規格	単位	数量	単価	金額	数量増減	金額増減	摘要
仕切弁筐下部割ブロッ ク	φ430　t=100	個	1					単-169号
労務費		式	1					
鋳鉄管吊込み据付工		m	0.5					単-170号
既設消火栓撤去工		箇所	1					単-171号
新設消火栓設置工	φ75　H=1,700	箇所	1					単-172号
標識組立取付工	消火栓標識・避難場所標識	箇所	1					単-173号
メカニカル継手工（特殊）	φ75	口	2					単-174号
メカニカル継手工撤去（特殊）	φ75	口	1					単-175号
フランジ継手工	φ75	口	3					単-176号
フランジ継手撤去工	φ75	口	1					単-177号
既設仕切弁筐撤去工		箇所	1					単-178号
仕切弁筐設置工		箇所	1					単-179号

設計内訳書

工事名	消火栓整備工事	当　初	事業区分	水道工事	主たる工種	
			工事区分	開削工事及び小口径推進工事等	施工地域	補正無し

工事区分・工種・種別・細別	規格	単位	数量	単価	金額	数量増減	金額増減	摘要
鋳鉄管切断工	【鋳鉄管切断機損料 エンジンカッター｜ 】	口	1					単-180号
既設管切断工	【鋳鉄管切断機損料 エンジンカッター｜ 】	口	1					単-181号
管路土工		式	1					
掘削工		m3	5					単-182号
埋戻工		m3	4					単-183号
発生土運搬		m3	1					単-184号
舗装版切断		m	8					単-185号
舗装版破砕		m2	4					単-186号
殻運搬	【ダンプトラック［オンロード・ディーゼル］｜１０ｔ積級　】【タイヤ損耗費｜１０ｔ積級　良好　供用日 】	m3	0.1					単-187号
殻処分	【アスファルト塊受入費｜３０～５０ｃｍ程度の大きさ　】	t	0.3					単-188号

設計内訳書

工事名	消火栓整備工事	当　初	事業区分	水道工事	主たる工種	
			工事区分	開削工事及び小口径推進工事等	施工地域	補正無し

工事区分・工種・種別・細別	規格	単位	数量	単価	金額	数量増減	金額増減	摘要
凍上抑制層（車道部）	H=350㎜ 【切込砂利｜０～８０㎜　】	m2	1					単-189号
下層路盤（車道部）	H=200㎜ 【切込砂利｜０～４０㎜　】	m2	1					単-190号
表層（車道部）	【再生細粒度アスファルト混合物｜Ａｓ量７．５～９．５％ 配合率５０％　車道用　】	m2	1					単-191号
凍上抑制層（歩道部）	H=170㎜ 【切込砂利｜０～８０㎜　】	m2	3					単-192号
下層路盤（歩道部）	H=100㎜ 【切込砂利｜０～４０㎜　】	m2	3					単-193号
表層（歩道部）	【再生細粒度アスファルト混合物｜Ａｓ量７．５～９．５％ 配合率５０％　歩道用　】	m2	3					単-194号
既設歩車道縁石再設置	【生コンクリート　混合Ｂ種｜C-1　(-)-8-20(25)　】【切込砂利｜０～４０㎜　】	m	2					単-195号
既設消火栓運搬処理工		基	1					単-196号
交通誘導員		人日	2					単-197号
直接工事費		式	1					

設計内訳書

工事名	消火栓整備工事	当　初	事業区分	水道工事	主たる工種	
			工事区分	共通仮設費	施工地域	補正無し

工事区分・工種・種別・細別	規格	単位	数量	単価	金額	数量増減	金額増減	摘要
共通仮設費		式	1					
共通仮設費		式	1					
運搬費		式	1					
重機運搬費		往復	6					単-198号
共通仮設費（率計上）		式	1					
純工事費		式	1					
現場管理費		式	1					
工事原価		式	1					
一般管理費等		式	1					
工事価格		式	1					
消費税相当額		式	1					
工事費計		式	1					

工場管理費

1	間接労務費対象額　管理費区分７		
2	間接労務費率		
3	間接労務費計上額		
4	工場管理費　工場純工事費		
5	非対象額計（－）		管理費区分５，９
6	工場管理費対象額		
7	工場管理費率		
8	工場管理費計上額		

共通仮設費

1	主たる工種　単独（当該工事）		
2	主たる工種　合算工事		
3	対象工事費		
4	直接工事費		
5	準備費（処分費）		
6	事業損失防止施設費		
7	対象工事費に含まれる処分費　単独（追加工事）		
8	現工事		
9	合算工事		
10	非対象額計（－）		
11	管理費区分１		橋梁、ＰＣ桁、門扉、ポンプ等購入費
12	管理費区分２，７		工場原価
13	管理費区分５		一般管理費等のみ対象額
14	管理費区分９		間接費非対象額
15	管理費区分Ｔ		全処分費のうち３％または３０００万円を超える額
16	管理費区分Ｙ		管材費関係の1/2
17	対象額支給品（＋）		
18	無償貸付機械評価額（＋）		
19	共通仮設費対象額　単独（追加工事）		
20	現工事		
21	合算工事		
22	処分費等を除く共通仮設費対象額　単独（追加工事）		調整工事入力で使用
23	現工事		
24	合算工事		
25	共通仮設費（率分）　率（補正前）　単独（追加工事）		
26	現工事		
27	合算工事		
28	施工地域等補正　単独（追加工事）		*補正係数を乗じる
29	現工事		
30	共通仮設費（率分）　率（補正後）		
31	計上額　単独（追加工事）		
32	現工事		
33	合算工事		

共通仮設費

34	調整工事計上額		
35	現場環境改善費対象工事費		
36	直接工事費		
37	非対象額計（－）		
38	管理費区分１		橋梁、ＰＣ桁、門扉、ポンプ等購入費
39	管理費区分２，７		工場原価
40	管理費区分５		一般管理費等のみ対象額
41	管理費区分９		間接費非対象額
42	管理費区分Ｔ		
43	管理費区分Ｙ		管材費関係の１/２
44	対象額支給品（＋）		
45	無償貸付機械評価額（＋）		
46	現場環境改善費対象額（Ｐｉ）　単独（追加工事）		
47	現工事		
48	合算工事		
49	現場環境改善費　率（補正前）　単独（追加工事）		
50	現工事		
51	合算工事		
52	施工地域等補正　単独（追加工事）		
53	現工事		
54	現場環境改善費　率（補正後）		
55	計上額　単独（追加工事）		
56	現工事		
57	合算工事		
58	調整工事計上額		
59	共通仮設費（積上分）		
60	運搬費		
61	準備費		
62	事業損失防止施設費		
63	安全費		
64	役務費		
65	技術管理費		
66	営繕費		

共通仮設費

67	現場環境改善費		
68	共通仮設費計		

現場管理費

1	主たる工種		
2	単独（追加工事）純工事費		
3	単独（追加工事）　直接工事費		
4	単独（追加工事）　共通仮設費		
5	非対象額計（－）		
6	管理費区分２，７		工場原価
7	管理費区分５		一般管理費等のみ対象額
8	管理費区分９		間接費非対象額
9	管理費区分Ｔ		全処分費のうち３％または３０００万円を超える額
10	管理費区分Ｙ		管材費関係の1/2
11	対象額支給品（＋）		
12	無償貸付機械評価額（＋）		
13	現場管理費対象純工事費　単独（追加工事）		
14	現工事		
15	合算工事		
16	処分費等を除く　現場管理費対象純工事費		調整工事入力で使用
17	現工事		
18	合算工事		
19	率（補正前）　単独（追加工事）		
20	現工事		
21	合算工事		
22	施工地域等補正　単独（追加工事）		*補正係数を乗じる
23	現工事		
24	施工時期補正		
25	緊急工事補正		
26	真夏日補正		
27	砂防・地すべり補正　単独（追加工事）		
28	現工事		
29	率（補正後）		
30	計上額　単独（追加工事）		
31	現工事		
32	合算工事		
33	調整工事計上額		

一般管理費等

事務所名　　芽室町水道課　　工事番号　　第　　回変更

発注年月　　契約区分　　主工種

1	工事原価		
2	純工事費		
3	現場管理費		
4	工期延長等に伴う現場維持費		
5	非対象額計（－）		
6	管理費区分９		支給品を除く間接費非対象額
7	管理費区分Ｔ		全処分費のうち３％または３０００万円を超える額
8	一般管理費等対象工事原価　単独（追加工事）		
9	現工事		
10	合算工事		
11	処分費等を除く　一般管理費等対象工事原価		調整工事入力で使用
12	現工事		
13	合算工事		
14	率（補正前）　単独（追加工事）		
15	現工事		
16	合算工事		
17	前払金支出割合による補正係数　単独（追加工事）		
18	現工事		
19	契約保証に係る一般管理費等対象工事原価（当初設計）		
20	契約保証に係る補正値　単独（追加工事）		
21	一般管理費等 率（補正後）		
22	計上額　単独（追加工事）		
23	現工事		
24	合算工事		
25	調整工事計上額		
26	業務委託料等		

処 分 費 等 指 定 行 一 覧 表

細別名称	規格	単位	-	-	-
処分費対象名称	処分費対象規格	単位	数量	単価	金額
殻処分	【アスファルト塊受入費｜３０～５０ｃｍ程度の大きさ　】	t			
処分費（t）		t	1		
アスファルト塊受入費	３０～５０ｃｍ程度の大きさ	t	100		
既設消火栓運搬処理工		基			
産業廃棄物中間処理料金	金属くず	t	1		
殻処分	【アスファルト塊受入費｜３０～５０ｃｍ程度の大きさ　】	t			
処分費（t）		t	1		
アスファルト塊受入費	３０～５０ｃｍ程度の大きさ	t	100		
既設消火栓運搬処理工		基			
産業廃棄物中間処理料金	金属くず	t	1		
殻処分	【アスファルト塊受入費｜３０～５０ｃｍ程度の大きさ　】	t			
処分費（t）		t	1		
アスファルト塊受入費	３０～５０ｃｍ程度の大きさ	t	100		
既設消火栓運搬処理工		基			
産業廃棄物中間処理料金	金属くず	t	1		
殻処分	【アスファルト塊受入費｜３０～５０ｃｍ程度の大きさ　】	t			

※表示されている数量・単価・金額は入力参考値

処 分 費 等 指 定 行 一 覧 表

細別名称	規格	単位	-	-	-
処分費対象名称	処分費対象規格	単位	数量	単価	金額
処分費（t）		t	1		
アスファルト塊受入費	３０～５０ｃｍ程度の大きさ	t	100		
既設消火栓運搬処理工		基			
産業廃棄物中間処理料金	金属くず	t	1		
殻処分	【アスファルト塊受入費｜３０～５０ｃｍ程度の大きさ　】	t			
処分費（t）		t	1		
アスファルト塊受入費	３０～５０ｃｍ程度の大きさ	t	100		
既設消火栓運搬処理工		基			
産業廃棄物中間処理料金	金属くず	t	1		
殻処分	【アスファルト塊受入費｜３０～５０ｃｍ程度の大きさ　】	t			
処分費（t）		t	1		
アスファルト塊受入費	３０～５０ｃｍ程度の大きさ	t	100		
既設消火栓運搬処理工		基			
産業廃棄物中間処理料金	金属くず	t	1		

※表示されている数量・単価・金額は入力参考値

処 分 費 等 指 定 行 一 覧 表

細別名称	規格	単位	-	-	-
処分費対象名称	処分費対象規格	単位	数量	単価	金額

※表示されている数量・単価・金額は入力参考値

処分費内諸経費対象額・算出根拠（一般管理費等算出用通常設計書）

P：共通仮設費対象額（処分費算出用） (直接工事費計＋支給品＋事業損失防止施設費＋無償貸付機械等評価額＋共通仮設費対象外額＋その他対象額)	
W：処分費等の占める割合 W＝S／（P＋Q）	
St：Wが３%相当の処分費等の価格（W＞３%の場合） St＝（P＋Q）×３%	

S：処分費等の価格	Pに含まれる処分費等	Q：準備費に含まれる処分費等

処分費内諸経費対象額・算出区分

A	「W≦３%」かつ 「S≦30,000,000」のとき	処分費等（S）の全額を率計算の対象とする
B	「W≦３%」かつ 「S＞30,000,000」のとき	処分費等の率計算の対象は３千万円とする
C	「W＞３%」のとき	（St）を率計算の対象とする。ただし、対象となる金額は３千万円を上限とする

算出区分	処分費に占める諸経費対象額	処分費に占める諸経費対象外額

内訳書＜データ無し＞

名称	規格／条件	単位	数量	単価	金額	数量増減	金額増減	摘要

上段から 既契約数量／出来高数量／出来高累計／前回残工事／今回残工事

1次単価表

単-1号

単価適用年月	20260805
歩掛適用年月	20260805
労務調整-超過-規制	1.000-00000020

名称	地上式単口消火栓	単位	式	数量	1	単価	
規格	北川製 F型乙型 φ75 H=1700						

名称	規格／条件	単位	数量	単価	金額	摘要
地上式単口消火栓	北川製 F型乙型 φ75 H=1700	式	1			WYB00001 管理費区分 Y 見積策定単価
計						
単価						

1次単価表

単-2号

単価適用年月	20260805
歩掛適用年月	20260805
労務調整-超過-規制	1.000-00000020

名称	地上式単口消火栓標識	単位	式	数量	1	単価	
規格							

名称	規格／条件	単位	数量	単価	金額	摘要
地上式単口消火栓標識		式	1			WYB00002 管理費区分 無 見積策定単価
計						
単価						

1次単価表

単-3号

単価適用年月	20260805
歩掛適用年月	20260805
労務調整-超過-規制	1.000-00000020

名称	両フランジ短管	単位	個	数量	1	単価	
規格	φ75×H300						

名称	規格／条件	単位	数量	単価	金額	摘要
両フランジ短管	φ75×H300	個	1			WYB00003 管理費区分 Y 積算資料単価
計						
単価						

1次単価表

単-4号

単価適用年月	20260805
歩掛適用年月	20260805
労務調整-超過-規制	1.000-00000020

名称	フランジ接合材	単位	組	数量	1	単価	
規格	φ75						

名称	規格／条件	単位	数量	単価	金額	摘要
フランジ接合材	φ75	組	1			WYB00004 管理費区分 無 積算資料単価
計						
単価						

1次単価表

単-5号

単価適用年月	20260805
歩掛適用年月	20260805
労務調整-超過-規制	1.000-00000020

名称	既設消火栓撤去工	単位	箇所	数量	1	単価	
規格							

名称	規格／条件	単位	数量	単価	金額	摘要
消火栓設置工（地下・地上・小型）	施工区分＝人力施工：施工区分＝地上式：口種類＝単口：作業区分＝撤去：	箇所	1			D9207000 管理費区分 無 単-199号
計						
単価						

1次単価表

単-6号

単価適用年月	20260805
歩掛適用年月	20260805
労務調整-超過-規制	1.000-00000020

名称	新設消火栓設置工	単位	箇所	数量	1	単価	
規格	φ75　H=1,700						

名称	規格／条件	単位	数量	単価	金額	摘要
消火栓設置工（地下・地上・小型）	施工区分＝人力施工：施工区分＝地上式：口種類＝単口：作業区分＝設置：	箇所	1			D9207000 管理費区分 無 単-200号
計						
単価						

1次単価表

単-7号

単価適用年月	20260805
歩掛適用年月	20260805
労務調整-超過-規制	1.000-00000020

名称	標識組立取付工	単位	箇所	数量	1	単価	
規格	消火栓標識・避難場所標識						

名称	規格／条件	単位	数量	単価	金額	摘要
道路標識設置・撤去	規格区分＝単柱式：施工区分＝設置：	基	1			DX211700 管理費区分 無 単-201号
計						
単価						

1次単価表

単-8号

単価適用年月	20260805
歩掛適用年月	20260805
労務調整-超過-規制	1.000-00000020

名称	フランジ継手工	単位	口	数量	1	単価	
規格	φ75						

名称	規格／条件	単位	数量	単価	金額	摘要
フランジ継手工	呼び径＝φ　75mm：規格＝JWWA 7.5K：ボルト計上区分＝ボルト計上しない：フランジ継手＝耐震型補強金具を設置しない：	口	1			D9121000 管理費区分 無 単-202号
計						
単価						

1次単価表

単-9号

単価適用年月	20260805
歩掛適用年月	20260805
労務調整-超過-規制	1.000-00000020

名称	フランジ継手撤去工	単位	口	数量	1	単価	
規格	φ75						

名称	規格／条件	単位	数量	単価	金額	摘要
フランジ継手工	呼び径＝φ　75mm：規格＝JWWA 7.5K：ボルト計上区分＝ボルト計上しない：フランジ継手＝耐震型補強金具を設置しない：	口	0.5			D9121000 管理費区分 無 単-202号
計						
単価						

1次単価表

単-10号

単価適用年月	20260805
歩掛適用年月	20260805
労務調整-超過-規制	1.000-00000020

名称	掘削工	単位	m3	数量	1	単価	
規格							

名称	規格／条件	単位	数量	単価	金額	摘要
機械掘削工(小型ﾊﾞｯｸﾎｳ)	小型ﾊﾞｯｸﾎｳ規格＝排対(2次)山積0.13m3(平0.1m3)：	m3	1			DGD10020 管理費区分 無 単-203号
計						
単価						

1次単価表

単-11号

単価適用年月	20260805
歩掛適用年月	20260805
労務調整-超過-規制	1.000-00000020

名称	埋戻工	単位	m3	数量	1	単価	
規格							

名称	規格／条件	単位	数量	単価	金額	摘要
機械投入埋戻工(小型ﾊﾞｯｸﾎｳ)	小型ﾊﾞｯｸﾎｳ規格＝排対(2次)山積0.13m3(平0.1m3)：タンパ締固め数量(m3)（実数）＝100m3/100m3：	m3	1			DGD10120 管理費区分 無 単-204号
人力投入埋戻工	タンパ締固め数量(m3)（実数）＝100m3/100m3：	m3	1			DGD10110 管理費区分 無 単-205号
計						
単価						

1次単価表

単-12号

単価適用年月	20260805
歩掛適用年月	20260805
労務調整-超過-規制	1.000-00000020

名称	発生土運搬	単位	m3	数量	1	単価	
規格							

名称	規格／条件	単位	数量	単価	金額	摘要
発生土運搬工(4t積級･2t積級) 機械積込み	ﾀﾞﾝﾌﾟﾄﾗｯｸ規格＝ﾀﾞﾝﾌﾟﾄﾗｯｸ 4t積級：運搬距離（実数入力）＝2.1km：DID区間＝DID区間あり：ﾊﾞｯｸﾎｳ規格＝排対(2次)山積0.28m3(平0.2m3)：ﾀｲﾔ損耗費＝良好：	m3	1			DGD10160 管理費区分 無 単-206号
整地	作業区分＝残土受入れ地での処理：	ｍ３	1			CB210610 管理費区分 無
計						
単価						

1次単価表

単-13号

単価適用年月	20260805
歩掛適用年月	20260805
労務調整-超過-規制	1.000-00000020

名称	舗装版切断	単位	m	数量	1	単価	
規格							

名称	規格／条件	単位	数量	単価	金額	摘要
舗装版切断	舗装版種別＝ｱｽﾌｧﾙﾄ舗装版：ｱｽﾌｧﾙﾄ舗装版厚＝15㎝以下：費用の内訳＝全ての費用：	m	1			CB430510 管理費区分 無
計						
単価						

1次単価表

単-14号

単価適用年月	20260805
歩掛適用年月	20260805
労務調整-超過-規制	1.000-00000020

名称	舗装版破砕	単位	m2	数量	1	単価	
規格							

名称	規格／条件	単位	数量	単価	金額	摘要
舗装版破砕	舗装版種別＝ｱｽﾌｧﾙﾄ舗装版：障害等の有無＝無し：騒音振動対策＝不要：舗装版厚＝15cm以下：積込作業の有無＝有り：費用の内訳＝全ての費用：	ｍ２	1			CB430310 管理費区分 無
計						
単価						

1次単価表

単-15号

単価適用年月	20260805
歩掛適用年月	20260805
労務調整-超過-規制	1.000-00000020

名称	殻運搬	単位	m3	数量	1	単価	
規格	【ダンプトラック［オンロード・ディーゼル］｜１０ｔ積級　】【タイヤ損耗費｜１０ｔ積級　良好　供用日　】						

名称	規格／条件	単位	数量	単価	金額	摘要
殻運搬	殻発生作業＝舗装版破砕：積込工法区分＝機械（騒音対策不要､厚15cm以下）：DID区間の有無＝有り：運搬距離（km）（DID区間有）＝3.5km以下：費用の内訳＝全ての費用：【ダンプトラック［オンロード・ディーゼル］｜１０ｔ積級　】【タイヤ損耗費｜１０ｔ積級　良好　供用日　】	ｍ３	1			CB227010 管理費区分 無
計						
単価						

1次単価表

単-16号

単価適用年月	20260805
歩掛適用年月	20260805
労務調整-超過-規制	1.000-00000020

名称	殻処分	単位	t	数量	1	単価	
規格	【アスファルト塊受入費｜３０～５０ｃｍ程度の大きさ　】						

名称	規格／条件	単位	数量	単価	金額	摘要
処分費（t）	【アスファルト塊受入費｜３０～５０ｃｍ程度の大きさ　】	t	1			WB020052 管理費区分 T 単-207号
計						
単価						

1次単価表

単-17号

単価適用年月	20260805
歩掛適用年月	20260805
労務調整-超過-規制	1.000-00000020

名称	凍上抑制層（車道部）	単位	m2	数量	1	単価	
規格	H=350㎜【切込砂利｜０～８０㎜　】						

名称	規格／条件	単位	数量	単価	金額	摘要
下層路盤（車道・路肩部）	全仕上り厚（実数入力）＝350㎜：施工区分＝2層施工：材料＝路盤材（各種）：費用の内訳＝全ての費用：【切込砂利｜０～８０㎜　】	ｍ２	1			CB410030 管理費区分 無
計						
単価						

1次単価表

単-18号

単価適用年月	20260805
歩掛適用年月	20260805
労務調整-超過-規制	1.000-00000020

名称	下層路盤（車道部）	単位	m2	数量	1	単価	
規格	H=200㎜【切込砂利｜０～４０㎜　】						

名称	規格／条件	単位	数量	単価	金額	摘要
下層路盤（車道・路肩部）	全仕上り厚（実数入力）＝200㎜：施工区分＝1層施工：材料＝路盤材（各種）：費用の内訳＝全ての費用：【切込砂利｜０～４０㎜　】	ｍ２	1			CB410030 管理費区分 無
計						
単価						

1次単価表

単-19号

単価適用年月	20260805
歩掛適用年月	20260805
労務調整-超過-規制	1.000-00000020

名称	アスファルト安定処理	単位	m2	数量	1	単価	
規格	【再生アスファルト安定処理｜Ａｓ量３．５～５．５％ 配合率５０％　車道用　】						

名称	規格／条件	単位	数量	単価	金額	摘要
上層路盤（車道・路肩部）	材料＝再生瀝青安定処理材（４０）：平均幅員＝1.4m以上3.0m以下：1層当平均仕上厚 100mm以下＝50mm：瀝青材料種類＝ﾌﾟﾗｲﾑｺｰﾄ PK-3：費用の内訳＝全ての費用：【再生アスファルト安定処理｜Ａｓ量３．５～５．５％ 配合率５０％　車道用　】	ｍ２	1			CB410040 管理費区分 無
計						
単価						

1次単価表

単-20号

単価適用年月	20260805
歩掛適用年月	20260805
労務調整-超過-規制	1.000-00000020

名称	表層（車道部）	単位	m2	数量	1	単価	
規格	【再生細粒度アスファルト混合物｜Ａｓ量７．５～９．５％ 配合率５０％　車道用　】						

名称	規格／条件	単位	数量	単価	金額	摘要
表層（車道・路肩部）	平均幅員＝1.4m以上3.0m以下：1層当平均仕上厚 70mm以下＝30mm：材料＝再生細粒度アスコン（１３）：瀝青材料種類＝ﾀｯｸｺｰﾄ PK-4：費用の内訳＝全ての費用：【再生細粒度アスファルト混合物｜Ａｓ量７．５～９．５％ 配合率５０％　車道用　】	ｍ２	1			CB410260 管理費区分 無
計						
単価						

1次単価表

単-21号

単価適用年月	20260805
歩掛適用年月	20260805
労務調整-超過-規制	1.000-00000020

名称	凍上抑制層（歩道部）	単位	m2	数量	1	単価	
規格	H=170㎜【切込砂利｜０～８０㎜　】						

名称	規格／条件	単位	数量	単価	金額	摘要
下層路盤（歩道部）	全仕上り厚（実数入力）＝170㎜：施工区分＝1層施工：材料＝路盤材（各種）：費用の内訳＝全ての費用：【切込砂利｜０～８０㎜　】	ｍ２	1			CB410031 管理費区分 無
計						
単価						

1次単価表

単-22号

単価適用年月	20260805
歩掛適用年月	20260805
労務調整-超過-規制	1.000-00000020

名称	下層路盤（歩道部）	単位	m2	数量	1	単価	
規格	H=100㎜【切込砂利｜０～４０㎜　】						

名称	規格／条件	単位	数量	単価	金額	摘要
下層路盤（歩道部）	全仕上り厚（実数入力）＝100㎜：施工区分＝1層施工：材料＝路盤材（各種）：費用の内訳＝全ての費用：【切込砂利｜０～４０㎜　】	ｍ２	1			CB410031 管理費区分 無
計						
単価						

1次単価表

単-23号

単価適用年月	20260805
歩掛適用年月	20260805
労務調整-超過-規制	1.000-00000020

名称	表層（歩道部）	単位	m2	数量	1	単価	
規格	【再生細粒度アスファルト混合物｜Ａｓ量７．５～９．５％ 配合率５０％　歩道用　】						

名称	規格／条件	単位	数量	単価	金額	摘要
表層（歩道部）	平均幅員＝1.4m以上：1層当平均仕上厚 70mm以下＝30mm：材料＝再生細粒度アスコン（１３）：瀝青材料種類＝ﾌﾟﾗｲﾑｺｰﾄ PK-3：費用の内訳＝全ての費用：【再生細粒度アスファルト混合物｜Ａｓ量７．５～９．５％ 配合率５０％　歩道用　】	ｍ２	1			CB410261 管理費区分 無
計						
単価						

1次単価表

単-24号

単価適用年月	20260805
歩掛適用年月	20260805
労務調整-超過-規制	1.000-00000020

名称	既設歩車道縁石再設置	単位	m	数量	1	単価	
規格	【生コンクリート　混合Ｂ種｜C-1　(-)-8-20(25)　】【切込砂利｜０～４０㎜　】						

名称	規格／条件	単位	数量	単価	金額	摘要
歩車道境界ブロック	作業区分＝再利用設置：ﾌﾞﾛｯｸ規格＝各種600-1000㎜以下50-150kg未満：基礎砕石規格＝砕石（各種）：均し基礎ｺﾝｸﾘｰﾄ規格＝生ｺﾝｸﾘｰﾄ（各種）：養生工の有無＝無し：【生コンクリート　混合Ｂ種｜C-1　(-)-8-20(25)　】【切込砂利｜０～４０㎜　】	m	1			CB422510 管理費区分 無
歩車道境界ブロック撤去	再利用区分＝再利用：	m	1			CB422540 管理費区分 無
計						
単価						

1次単価表

単-25号

単価適用年月	20260805
歩掛適用年月	20260805
労務調整-超過-規制	1.000-00000020

名称	既設消火栓運搬処理工	単位	基	数量	1	単価	
規格							

名称	規格／条件	単位	数量	単価	金額	摘要
現場発生品及び支給品運搬	ﾄﾗｯｸ規格＝2t積 2t吊：片道運搬距離＝11km ：1回当り平均積載質量＝0.5ｔ：	回	1			D9820790 管理費区分 無 単-208号
産業廃棄物中間処理料金	金属くず	t	1			ZKD5654400 管理費区分 T 地方資材単価
計						
単価						

1次単価表

単-26号

単価適用年月	20260805
歩掛適用年月	20260805
労務調整-超過-規制	1.000-00000020

名称	交通誘導員	単位	人日	数量	1	単価	
規格							

名称	規格／条件	単位	数量	単価	金額	摘要
交通誘導警備員Ｂ	割増対象賃金比 0.907	人	1			R0804 管理費区分 無 二省労務単価
計						
単価						

1次単価表

単-27号

単価適用年月	20260805
歩掛適用年月	20260805
労務調整-超過-規制	1.000-00000020

名称	地上式単口消火栓	単位	式	数量	1	単価	
規格	北川製 F型乙型 φ75 H=1700						

名称	規格／条件	単位	数量	単価	金額	摘要
地上式単口消火栓	北川製 F型乙型 φ75 H=1700	式	1			WYB00014 管理費区分 Y 見積策定単価
計						
単価						

1次単価表

単-28号

単価適用年月	20260805
歩掛適用年月	20260805
労務調整-超過-規制	1.000-00000020

名称	地上式単口消火栓標識	単位	式	数量	1	単価	
規格							

名称	規格／条件	単位	数量	単価	金額	摘要
地上式単口消火栓標識		式	1			WYB00015 管理費区分 無 見積策定単価
計						
単価						

1次単価表

単-29号

単価適用年月	20260805
歩掛適用年月	20260805
労務調整-超過-規制	1.000-00000020

名称	鋳鉄管	単位	本	数量	1	単価	
規格	K型　φ75						

名称	規格／条件	単位	数量	単価	金額	摘要
鋳鉄管	K型　φ75	本	1			WYB00016 管理費区分 Y 積算資料単価
計						
単価						

1次単価表

単-30号

単価適用年月	20260805
歩掛適用年月	20260805
労務調整-超過-規制	1.000-00000020

名称	K型短管1号	単位	個	数量	1	単価	
規格	φ75						

名称	規格／条件	単位	数量	単価	金額	摘要
K型短管1号	φ75	個	1			WYB00017 管理費区分 Y 建設物価単価
計						
単価						

1次単価表

単-31号

単価適用年月	20260805
歩掛適用年月	20260805
労務調整-超過-規制	1.000-00000020

名称	K型特殊押輪	単位	組	数量	1	単価	
規格	φ75						

名称	規格／条件	単位	数量	単価	金額	摘要
K型特殊押輪	φ75	組	1			WYB00018 管理費区分 Y 建設物価単価
計						
単価						

1次単価表

単-32号

単価適用年月	20260805
歩掛適用年月	20260805
労務調整-超過-規制	1.000-00000020

名称	両フランジ短管	単位	個	数量	1	単価	
規格	φ75×H400						

名称	規格／条件	単位	数量	単価	金額	摘要
両フランジ短管	φ75×H400	個	1			WYB00061 管理費区分 Y 積算資料単価
計						
単価						

1次単価表

単-33号

単価適用年月	20260805
歩掛適用年月	20260805
労務調整-超過-規制	1.000-00000020

名称	フランジ接合材	単位	組	数量	1	単価	
規格	φ75						

名称	規格／条件	単位	数量	単価	金額	摘要
フランジ接合材	φ75	組	1			WYB00019 管理費区分 無 積算資料単価
計						
単価						

1次単価表

単-34号

単価適用年月	20260805
歩掛適用年月	20260805
労務調整-超過-規制	1.000-00000020

名称	既設消火栓撤去工	単位	箇所	数量	1	単価	
規格							

名称	規格／条件	単位	数量	単価	金額	摘要
消火栓設置工（地下・地上・小型）	施工区分＝人力施工：施工区分＝地上式：口種類＝単口：作業区分＝撤去：	箇所	1			D9207000 管理費区分 無 単-199号
計						
単価						

1次単価表

単-35号

単価適用年月	20260805
歩掛適用年月	20260805
労務調整-超過-規制	1.000-00000020

名称	新設消火栓設置工	単位	箇所	数量	1	単価	
規格	φ75　H=1,700						

名称	規格／条件	単位	数量	単価	金額	摘要
消火栓設置工（地下・地上・小型）	施工区分＝人力施工：施工区分＝地上式：口種類＝単口：作業区分＝設置：	箇所	1			D9207000 管理費区分 無 単-200号
計						
単価						

1次単価表

単-36号

単価適用年月	20260805
歩掛適用年月	20260805
労務調整-超過-規制	1.000-00000020

名称	標識組立取付工	単位	箇所	数量	1	単価	
規格	消火栓標識・避難場所標識						

名称	規格／条件	単位	数量	単価	金額	摘要
道路標識設置・撤去	規格区分＝単柱式：施工区分＝設置：	基	1			DX211700 管理費区分 無 単-201号
計						
単価						

1次単価表

単-37号

単価適用年月	20260805
歩掛適用年月	20260805
労務調整-超過-規制	1.000-00000020

名称	メカニカル継手工（特殊）	単位	口	数量	1	単価	
規格	φ75						

名称	規格／条件	単位	数量	単価	金額	摘要
メカニカル継手工	呼び径＝φ　75㎜以下：押輪形式＝特殊押輪：特殊押輪割増係数（実数入力）＝1無：耐震型補強金具＝耐震型補強金具を使用しない：：	口	1			D9114000 管理費区分 無 単-209号
計						
単価						

1次単価表

単-38号

単価適用年月	20260805
歩掛適用年月	20260805
労務調整-超過-規制	1.000-00000020

名称	メカニカル継手工撤去（特殊）	単位	口	数量	1	単価	
規格	φ75						

名称	規格／条件	単位	数量	単価	金額	摘要
メカニカル継手工	呼び径＝φ　75㎜以下：押輪形式＝特殊押輪：特殊押輪割増係数（実数入力）＝1無：耐震型補強金具＝耐震型補強金具を使用しない：：	口	0.5			D9114000 管理費区分 無 単-209号
計						
単価						

1次単価表

単-39号

単価適用年月	20260805
歩掛適用年月	20260805
労務調整-超過-規制	1.000-00000020

名称	フランジ継手工	単位	口	数量	1	単価	
規格	φ75						

名称	規格／条件	単位	数量	単価	金額	摘要
フランジ継手工	呼び径＝φ　75mm：規格＝JWWA 7.5K：ボルト計上区分＝ボルト計上しない：フランジ継手＝耐震型補強金具を設置しない：	口	1			D9121000 管理費区分 無 単-202号
計						
単価						

1次単価表

単-40号

単価適用年月	20260805
歩掛適用年月	20260805
労務調整-超過-規制	1.000-00000020

名称	フランジ継手撤去工	単位	口	数量	1	単価	
規格	φ75						

名称	規格／条件	単位	数量	単価	金額	摘要
フランジ継手工	呼び径＝φ　75mm：規格＝JWWA 7.5K：ボルト計上区分＝ボルト計上しない：フランジ継手＝耐震型補強金具を設置しない：	口	0.5			D9121000 管理費区分 無 単-202号
計						
単価						

1次単価表

単-41号

単価適用年月	20260805
歩掛適用年月	20260805
労務調整-超過-規制	1.000-00000020

名称	既設仕切弁筐撤去・再設置工	単位	箇所	数量	1	単価	
規格							

名称	規格／条件	単位	数量	単価	金額	摘要
ねじ式弁筐設置工	作業区分＝撤去：種類＝A,B形1号：底版使用の有無＝有：	箇所	1			D9213000 管理費区分 無 単-210号
ねじ式弁筐設置工	作業区分＝設置：種類＝A,B形1号：底版使用の有無＝有：	箇所	1			D9213000 管理費区分 無 単-211号
計						
単価						

1次単価表

単-42号

単価適用年月	20260805
歩掛適用年月	20260805
労務調整-超過-規制	1.000-00000020

名称	鋳鉄管切断工	単位	口	数量	1	単価	
規格	【鋳鉄管切断機損料 エンジンカッター｜　】						

名称	規格／条件	単位	数量	単価	金額	摘要
鋳鉄管切断工（切断のみ） エンジンカッター	呼び径＝φ　75㎜： 【鋳鉄管切断機損料 エンジンカッター｜ 】	口	1			D9192000 管理費区分 無 単-212号
計						
単価						

1次単価表

単-43号

単価適用年月	20260805
歩掛適用年月	20260805
労務調整-超過-規制	1.000-00000020

名称	既設管切断工	単位	口	数量	1	単価	
規格	【鋳鉄管切断機損料 エンジンカッター｜　】						

名称	規格／条件	単位	数量	単価	金額	摘要
鋳鉄管切断工（切断のみ） エンジンカッター	呼び径＝φ　75㎜： 【鋳鉄管切断機損料 エンジンカッター｜ 】	口	1			D9192000 管理費区分 無 単-212号
計						
単価						

1次単価表

単-44号

単価適用年月	20260805
歩掛適用年月	20260805
労務調整-超過-規制	1.000-00000020

名称	掘削工	単位	m3	数量	1	単価	
規格							

名称	規格／条件	単位	数量	単価	金額	摘要
機械掘削工(小型ﾊﾞｯｸﾎｳ)	小型ﾊﾞｯｸﾎｳ規格＝排対(2次)山積0.13m3(平0.1m3)：	m3	1			DGD10020 管理費区分 無 単-203号
計						
単価						

1次単価表

単-45号

単価適用年月	20260805
歩掛適用年月	20260805
労務調整-超過-規制	1.000-00000020

名称	埋戻工	単位	m3	数量	1	単価	
規格							

名称	規格／条件	単位	数量	単価	金額	摘要
機械投入埋戻工(小型ﾊﾞｯｸﾎｳ)	小型ﾊﾞｯｸﾎｳ規格＝排対(2次)山積0.13m3(平0.1m3)：タンパ締固め数量(m3)（実数）＝100m3/100m3：	m3	1			DGD10120 管理費区分 無 単-204号
人力投入埋戻工	タンパ締固め数量(m3)（実数）＝100m3/100m3：	m3	1			DGD10110 管理費区分 無 単-205号
計						
単価						

1次単価表

単-46号

単価適用年月	20260805
歩掛適用年月	20260805
労務調整-超過-規制	1.000-00000020

名称	発生土運搬	単位	m3	数量	1	単価	
規格							

名称	規格／条件	単位	数量	単価	金額	摘要
発生土運搬工(4t積級･2t積級) 機械積込み	ﾀﾞﾝﾌﾟﾄﾗｯｸ規格＝ﾀﾞﾝﾌﾟﾄﾗｯｸ 4t積級：運搬距離（実数入力）＝4.2km：DID区間＝DID区間あり：ﾊﾞｯｸﾎｳ規格＝排対(2次)山積0.28m3(平0.2m3)：ﾀｲﾔ損耗費＝良好：	m3	1			DGD10160 管理費区分 無 単-213号
整地	作業区分＝残土受入れ地での処理：	ｍ３	1			CB210610 管理費区分 無
計						
単価						

1次単価表

単-47号

単価適用年月	20260805
歩掛適用年月	20260805
労務調整-超過-規制	1.000-00000020

名称	舗装版切断	単位	m	数量	1	単価	
規格							

名称	規格／条件	単位	数量	単価	金額	摘要
舗装版切断	舗装版種別＝ｱｽﾌｧﾙﾄ舗装版：ｱｽﾌｧﾙﾄ舗装版厚＝15㎝以下：費用の内訳＝全ての費用：	m	1			CB430510 管理費区分 無
計						
単価						

1次単価表

単-48号

単価適用年月	20260805
歩掛適用年月	20260805
労務調整-超過-規制	1.000-00000020

名称	舗装版破砕	単位	m2	数量	1	単価	
規格							

名称	規格／条件	単位	数量	単価	金額	摘要
舗装版破砕	舗装版種別＝ｱｽﾌｧﾙﾄ舗装版：障害等の有無＝無し：騒音振動対策＝不要：舗装版厚＝15cm以下：積込作業の有無＝有り：費用の内訳＝全ての費用：	ｍ２	1			CB430310 管理費区分 無
計						
単価						

1次単価表

単-49号

単価適用年月	20260805
歩掛適用年月	20260805
労務調整-超過-規制	1.000-00000020

名称	殻運搬	単位	m3	数量	1	単価	
規格	【ダンプトラック［オンロード・ディーゼル］｜１０ｔ積級　】【タイヤ損耗費｜１０ｔ積級　良好　供用日　】						

名称	規格／条件	単位	数量	単価	金額	摘要
殻運搬	殻発生作業＝舗装版破砕：積込工法区分＝機械（騒音対策不要､厚15cm以下）：DID区間の有無＝有り：運搬距離（km）（DID区間有）＝3.5km以下：費用の内訳＝全ての費用：【ダンプトラック［オンロード・ディーゼル］｜１０ｔ積級　】【タイヤ損耗費｜１０ｔ積級　良好　供用日　】	ｍ３	1			CB227010 管理費区分 無
計						
単価						

1次単価表

単-50号

単価適用年月	20260805
歩掛適用年月	20260805
労務調整-超過-規制	1.000-00000020

名称	殻処分	単位	t	数量	1	単価	
規格	【アスファルト塊受入費｜３０～５０ｃｍ程度の大きさ　】						

名称	規格／条件	単位	数量	単価	金額	摘要
処分費（t）	【アスファルト塊受入費｜３０～５０ｃｍ程度の大きさ　】	t	1			WB020052 管理費区分 T 単-207号
計						
単価						

1次単価表

単-51号

単価適用年月	20260805
歩掛適用年月	20260805
労務調整-超過-規制	1.000-00000020

名称	凍上抑制層（車道部）	単位	m2	数量	1	単価	
規格	H=550㎜【切込砂利｜０～８０㎜　】						

名称	規格／条件	単位	数量	単価	金額	摘要
下層路盤（車道・路肩部）	全仕上り厚（実数入力）＝550㎜：施工区分＝3層施工：材料＝路盤材（各種）：費用の内訳＝全ての費用：【切込砂利｜０～８０㎜　】	ｍ２	1			CB410030 管理費区分 無
計						
単価						

1次単価表

単-52号

単価適用年月	20260805
歩掛適用年月	20260805
労務調整-超過-規制	1.000-00000020

名称	下層路盤（車道部）	単位	m2	数量	1	単価	
規格	H=270㎜【切込砂利｜０～４０㎜　】						

名称	規格／条件	単位	数量	単価	金額	摘要
下層路盤（車道・路肩部）	全仕上り厚（実数入力）＝270㎜：施工区分＝2層施工：材料＝路盤材（各種）：費用の内訳＝全ての費用：【切込砂利｜０～４０㎜　】	ｍ２	1			CB410030 管理費区分 無
計						
単価						

1次単価表

単-53号

単価適用年月	20260805
歩掛適用年月	20260805
労務調整-超過-規制	1.000-00000020

名称	アスファルト安定処理	単位	m2	数量	1	単価	
規格	【再生アスファルト安定処理｜Ａｓ量３．５～５．５％ 配合率５０％　車道用　】						

名称	規格／条件	単位	数量	単価	金額	摘要
上層路盤（車道・路肩部）	材料＝再生瀝青安定処理材（４０）：平均幅員＝1.4m以上3.0m以下：1層当平均仕上厚 100mm以下＝70mm：瀝青材料種類＝ﾌﾟﾗｲﾑｺｰﾄ PK-3：費用の内訳＝全ての費用：【再生アスファルト安定処理｜Ａｓ量３．５～５．５％ 配合率５０％　車道用　】	ｍ２	1			CB410040 管理費区分 無
計						
単価						

1次単価表

単-54号

単価適用年月	20260805
歩掛適用年月	20260805
労務調整-超過-規制	1.000-00000020

名称	表層（車道部）	単位	m2	数量	1	単価	
規格	【再生細粒度アスファルト混合物｜Ａｓ量７．５～９．５％ 配合率５０％　車道用　】						

名称	規格／条件	単位	数量	単価	金額	摘要
表層（車道・路肩部）	平均幅員＝1.4m以上3.0m以下：1層当平均仕上厚 70mm以下＝30mm：材料＝再生細粒度アスコン（１３）：瀝青材料種類＝ﾀｯｸｺｰﾄ PK-4：費用の内訳＝全ての費用：【再生細粒度アスファルト混合物｜Ａｓ量７．５～９．５％ 配合率５０％　車道用　】	ｍ２	1			CB410260 管理費区分 無
計						
単価						

1次単価表

単-55号

単価適用年月	20260805
歩掛適用年月	20260805
労務調整-超過-規制	1.000-00000020

名称	凍上抑制層（歩道部）	単位	m2	数量	1	単価	
規格	H=270㎜【切込砂利｜０～８０㎜　】						

名称	規格／条件	単位	数量	単価	金額	摘要
下層路盤（歩道部）	全仕上り厚（実数入力）＝270㎜：施工区分＝2層施工：材料＝路盤材（各種）：費用の内訳＝全ての費用：【切込砂利｜０～８０㎜　】	ｍ２	1			CB410031 管理費区分 無
計						
単価						

1次単価表

単-56号

単価適用年月	20260805
歩掛適用年月	20260805
労務調整-超過-規制	1.000-00000020

名称	下層路盤（歩道部）	単位	m2	数量	1	単価	
規格	H=200㎜【切込砂利｜０～４０㎜　】						

名称	規格／条件	単位	数量	単価	金額	摘要
下層路盤（歩道部）	全仕上り厚（実数入力）＝200㎜：施工区分＝1層施工：材料＝路盤材（各種）：費用の内訳＝全ての費用：【切込砂利｜０～４０㎜　】	ｍ２	1			CB410031 管理費区分 無
計						
単価						

1次単価表

単-57号

単価適用年月	20260805
歩掛適用年月	20260805
労務調整-超過-規制	1.000-00000020

名称	表層（歩道部）	単位	m2	数量	1	単価	
規格	【再生細粒度アスファルト混合物｜Ａｓ量７．５～９．５％ 配合率５０％　歩道用　】						

名称	規格／条件	単位	数量	単価	金額	摘要
表層（歩道部）	平均幅員＝1.4m以上：1層当平均仕上厚 70mm以下＝30mm：材料＝再生細粒度アスコン（１３）：瀝青材料種類＝ﾌﾟﾗｲﾑｺｰﾄ PK-3：費用の内訳＝全ての費用：【再生細粒度アスファルト混合物｜Ａｓ量７．５～９．５％ 配合率５０％　歩道用　】	ｍ２	1			CB410261 管理費区分 無
計						
単価						

1次単価表

単-58号

単価適用年月	20260805
歩掛適用年月	20260805
労務調整-超過-規制	1.000-00000020

名称	既設歩車道縁石再設置	単位	m	数量	1	単価	
規格	【生コンクリート　混合Ｂ種｜C-1　(-)-8-20(25)　】【切込砂利｜０～４０㎜　】						

名称	規格／条件	単位	数量	単価	金額	摘要
歩車道境界ブロック	作業区分＝再利用設置：ﾌﾞﾛｯｸ規格＝各種600-1000㎜以下50-150kg未満：基礎砕石規格＝砕石（各種）：均し基礎ｺﾝｸﾘｰﾄ規格＝生ｺﾝｸﾘｰﾄ（各種）：養生工の有無＝無し：【生コンクリート　混合Ｂ種｜C-1　(-)-8-20(25)　】【切込砂利｜０～４０㎜　】	m	1			CB422510 管理費区分 無
歩車道境界ブロック撤去	再利用区分＝再利用：	m	1			CB422540 管理費区分 無
計						
単価						

1次単価表

単-59号

単価適用年月	20260805
歩掛適用年月	20260805
労務調整-超過-規制	1.000-00000020

名称	既設消火栓運搬処理工	単位	基	数量	1	単価	
規格							

名称	規格／条件	単位	数量	単価	金額	摘要
現場発生品及び支給品運搬	ﾄﾗｯｸ規格＝2t積 2t吊：片道運搬距離＝9.2km ：1回当り平均積載質量＝0.4ｔ：	回	1			D9820790 管理費区分 無 単-214号
産業廃棄物中間処理料金	金属くず	t	1			ZKD5654400 管理費区分 T 地方資材単価
計						
単価						

1次単価表

単-60号

単価適用年月	20260805
歩掛適用年月	20260805
労務調整-超過-規制	1.000-00000020

名称	交通誘導員	単位	人日	数量	1	単価	
規格							

名称	規格／条件	単位	数量	単価	金額	摘要
交通誘導警備員Ｂ	割増対象賃金比 0.907	人	1			R0804 管理費区分 無 二省労務単価
計						
単価						

1次単価表

単-61号

単価適用年月	20260805
歩掛適用年月	20260805
労務調整-超過-規制	1.000-00000020

名称	地上式単口消火栓	単位	式	数量	1	単価	
規格	北川製 F型乙型 φ75 H=1700						

名称	規格／条件	単位	数量	単価	金額	摘要
地上式単口消火栓	北川製 F型乙型 φ75 H=1700	式	1			WYB00062 管理費区分 Y 見積策定単価
計						
単価						

1次単価表

単-62号

単価適用年月	20260805
歩掛適用年月	20260805
労務調整-超過-規制	1.000-00000020

名称	地上式単口消火栓標識	単位	式	数量	1	単価	
規格							

名称	規格／条件	単位	数量	単価	金額	摘要
地上式単口消火栓標識		式	1			WYB00063 管理費区分 無 見積策定単価
計						
単価						

単-63号

1次単価表

単価適用年月	20260805
歩掛適用年月	20260805
労務調整-超過-規制	1.000-00000020

名称	鋳鉄管	単位	本	数量	1	単価	
規格	K型　φ75						

名称	規格／条件	単位	数量	単価	金額	摘要
鋳鉄管	K型　φ75	本	1			WYB00064 管理費区分 Y 積算資料単価
計						
単価						

1次単価表

単-64号

単価適用年月	20260805
歩掛適用年月	20260805
労務調整-超過-規制	1.000-00000020

名称	K型継輪	単位	個	数量	1	単価	
規格	φ75						

名称	規格／条件	単位	数量	単価	金額	摘要
K型継輪	φ75	個	1			WYB00065 管理費区分 Y 建設物価単価
計						
単価						

1次単価表

単-65号

単価適用年月	20260805
歩掛適用年月	20260805
労務調整-超過-規制	1.000-00000020

名称	K型特殊押輪	単位	組	数量	1	単価	
規格	φ75						

名称	規格／条件	単位	数量	単価	金額	摘要
K型特殊押輪	φ75	組	1			WYB00066 管理費区分 Y 建設物価単価
計						
単価						

1次単価表

単-66号

単価適用年月	20260805
歩掛適用年月	20260805
労務調整-超過-規制	1.000-00000020

名称	両フランジ短管	単位	個	数量	1	単価	
規格	φ75×H150						

名称	規格／条件	単位	数量	単価	金額	摘要
両フランジ短管	φ75×H150	個	1			WYB00067 管理費区分 Y 積算資料単価
計						
単価						

1次単価表

単-67号

単価適用年月	20260805
歩掛適用年月	20260805
労務調整-超過-規制	1.000-00000020

名称	フランジ接合材	単位	組	数量	1	単価	
規格	φ75						

名称	規格／条件	単位	数量	単価	金額	摘要
フランジ接合材	φ75	組	1			WYB00068 管理費区分 無 積算資料単価
計						
単価						

1次単価表

単-68号

単価適用年月	20260805
歩掛適用年月	20260805
労務調整-超過-規制	1.000-00000020

名称	鋳鉄管吊込み据付工	単位	m	数量	1	単価	
規格							

名称	規格／条件	単位	数量	単価	金額	摘要
鋳鉄管吊込み据付工（人力）	呼び径＝φ　75㎜以下：	m	1			D9111000 管理費区分 無 単-215号
計						
単価						

1次単価表

単-69号

単価適用年月	20260805
歩掛適用年月	20260805
労務調整-超過-規制	1.000-00000020

名称	既設消火栓撤去工	単位	箇所	数量	1	単価	
規格							

名称	規格／条件	単位	数量	単価	金額	摘要
消火栓設置工（地下・地上・小型）	施工区分＝人力施工：施工区分＝地上式：口種類＝単口：作業区分＝撤去：	箇所	1			D9207000 管理費区分 無 単-199号
計						
単価						

1次単価表

単-70号

単価適用年月	20260805
歩掛適用年月	20260805
労務調整-超過-規制	1.000-00000020

名称	新設消火栓設置工	単位	箇所	数量	1	単価	
規格	φ75　H=1,700						

名称	規格／条件	単位	数量	単価	金額	摘要
消火栓設置工（地下・地上・小型）	施工区分＝人力施工：施工区分＝地上式：口種類＝単口：作業区分＝設置：	箇所	1			D9207000 管理費区分 無 単-200号
計						
単価						

1次単価表

単-71号

単価適用年月	20260805
歩掛適用年月	20260805
労務調整-超過-規制	1.000-00000020

名称	標識組立取付工	単位	箇所	数量	1	単価	
規格	消火栓標識・避難場所標識						

名称	規格／条件	単位	数量	単価	金額	摘要
道路標識設置・撤去	規格区分＝単柱式：施工区分＝設置：	基	1			DX211700 管理費区分 無 単-201号
計						
単価						

1次単価表

単-72号

単価適用年月	20260805
歩掛適用年月	20260805
労務調整-超過-規制	1.000-00000020

名称	メカニカル継手工（特殊）	単位	口	数量	1	単価	
規格	φ75						

名称	規格／条件	単位	数量	単価	金額	摘要
メカニカル継手工	呼び径＝φ　75㎜以下：押輪形式＝特殊押輪：特殊押輪割増係数（実数入力）＝1無：耐震型補強金具＝耐震型補強金具を使用しない：：	口	1			D9114000 管理費区分 無 単-209号
計						
単価						

1次単価表

単-73号

単価適用年月	20260805
歩掛適用年月	20260805
労務調整-超過-規制	1.000-00000020

名称	メカニカル継手工撤去（特殊）	単位	口	数量	1	単価	
規格	φ75						

名称	規格／条件	単位	数量	単価	金額	摘要
メカニカル継手工	呼び径＝φ　75㎜以下：押輪形式＝特殊押輪：特殊押輪割増係数（実数入力）＝1無：耐震型補強金具＝耐震型補強金具を使用しない：：	口	0.5			D9114000 管理費区分 無 単-209号
計						
単価						

1次単価表

単-74号

単価適用年月	20260805
歩掛適用年月	20260805
労務調整-超過-規制	1.000-00000020

名称	フランジ継手工	単位	口	数量	1	単価	
規格	φ75						

名称	規格／条件	単位	数量	単価	金額	摘要
フランジ継手工	呼び径＝φ　75mm：規格＝JWWA 7.5K：ボルト計上区分＝ボルト計上しない：フランジ継手＝耐震型補強金具を設置しない：	口	1			D9121000 管理費区分 無 単-202号
計						
単価						

1次単価表

単-75号

単価適用年月	20260805
歩掛適用年月	20260805
労務調整-超過-規制	1.000-00000020

名称	鋳鉄管切断工	単位	口	数量	1	単価	
規格	【鋳鉄管切断機損料 エンジンカッター｜　】						

名称	規格／条件	単位	数量	単価	金額	摘要
鋳鉄管切断工（切断のみ） エンジンカッター	呼び径＝φ　75㎜： 【鋳鉄管切断機損料 エンジンカッター｜ 】	口	1			D9192000 管理費区分 無 単-212号
計						
単価						

1次単価表

単-76号

単価適用年月	20260805
歩掛適用年月	20260805
労務調整-超過-規制	1.000-00000020

名称	既設管切断工	単位	口	数量	1	単価	
規格	【鋳鉄管切断機損料 エンジンカッター｜　】						

名称	規格／条件	単位	数量	単価	金額	摘要
鋳鉄管切断工（切断のみ） エンジンカッター	呼び径＝φ　75㎜： 【鋳鉄管切断機損料 エンジンカッター｜ 】	口	1			D9192000 管理費区分 無 単-212号
計						
単価						

1次単価表

単-77号

単価適用年月	20260805
歩掛適用年月	20260805
労務調整-超過-規制	1.000-00000020

名称	掘削工	単位	m3	数量	1	単価	
規格							

名称	規格／条件	単位	数量	単価	金額	摘要
機械掘削工(小型ﾊﾞｯｸﾎｳ)	小型ﾊﾞｯｸﾎｳ規格＝排対(2次)山積0.13m3(平0.1m3)：	m3	1			DGD10020 管理費区分 無 単-203号
計						
単価						

1次単価表

単-78号

単価適用年月	20260805
歩掛適用年月	20260805
労務調整-超過-規制	1.000-00000020

名称	埋戻工	単位	m3	数量	1	単価	
規格							

名称	規格／条件	単位	数量	単価	金額	摘要
機械投入埋戻工(小型ﾊﾞｯｸﾎｳ)	小型ﾊﾞｯｸﾎｳ規格＝排対(2次)山積0.13m3(平0.1m3)：タンパ締固め数量(m3)（実数）＝100m3/100m3：	m3	1			DGD10120 管理費区分 無 単-204号
人力投入埋戻工	タンパ締固め数量(m3)（実数）＝100m3/100m3：	m3	1			DGD10110 管理費区分 無 単-205号
計						
単価						

1次単価表

単-79号

単価適用年月	20260805
歩掛適用年月	20260805
労務調整-超過-規制	1.000-00000020

名称	発生土運搬	単位	m3	数量	1	単価	
規格							

名称	規格／条件	単位	数量	単価	金額	摘要
発生土運搬工(4t積級･2t積級) 機械積込み	ﾀﾞﾝﾌﾟﾄﾗｯｸ規格＝ﾀﾞﾝﾌﾟﾄﾗｯｸ 4t積級：運搬距離（実数入力）＝2.9km：DID区間＝DID区間あり：ﾊﾞｯｸﾎｳ規格＝排対(2次)山積0.28m3(平0.2m3)：ﾀｲﾔ損耗費＝良好：	m3	1			DGD10160 管理費区分 無 単-216号
整地	作業区分＝残土受入れ地での処理：	ｍ３	1			CB210610 管理費区分 無
計						
単価						

1次単価表

単-80号

単価適用年月	20260805
歩掛適用年月	20260805
労務調整-超過-規制	1.000-00000020

名称	舗装版切断	単位	m	数量	1	単価	
規格							

名称	規格／条件	単位	数量	単価	金額	摘要
舗装版切断	舗装版種別＝ｱｽﾌｧﾙﾄ舗装版：ｱｽﾌｧﾙﾄ舗装版厚＝15㎝以下：費用の内訳＝全ての費用：	m	1			CB430510 管理費区分 無
計						
単価						

1次単価表

単-81号

単価適用年月	20260805
歩掛適用年月	20260805
労務調整-超過-規制	1.000-00000020

名称	舗装版破砕	単位	m2	数量	1	単価	
規格							

名称	規格／条件	単位	数量	単価	金額	摘要
舗装版破砕	舗装版種別＝ｱｽﾌｧﾙﾄ舗装版：障害等の有無＝無し：騒音振動対策＝不要：舗装版厚＝15cm以下：積込作業の有無＝有り：費用の内訳＝全ての費用：	ｍ２	1			CB430310 管理費区分 無
計						
単価						

1次単価表

単-82号

単価適用年月	20260805
歩掛適用年月	20260805
労務調整-超過-規制	1.000-00000020

名称	殻運搬	単位	m3	数量	1	単価	
規格	【ダンプトラック［オンロード・ディーゼル］｜１０ｔ積級　】【タイヤ損耗費｜１０ｔ積級　良好　供用日　】						

名称	規格／条件	単位	数量	単価	金額	摘要
殻運搬	殻発生作業＝舗装版破砕：積込工法区分＝機械（騒音対策不要､厚15cm以下）：DID区間の有無＝有り：運搬距離（km）（DID区間有）＝3.5km以下：費用の内訳＝全ての費用：【ダンプトラック［オンロード・ディーゼル］｜１０ｔ積級　】【タイヤ損耗費｜１０ｔ積級　良好　供用日　】	ｍ３	1			CB227010 管理費区分 無
計						
単価						

1次単価表

単-83号

単価適用年月	20260805
歩掛適用年月	20260805
労務調整-超過-規制	1.000-00000020

名称	殻処分	単位	t	数量	1	単価	
規格	【アスファルト塊受入費｜３０～５０ｃｍ程度の大きさ　】						

名称	規格／条件	単位	数量	単価	金額	摘要
処分費（t）	【アスファルト塊受入費｜３０～５０ｃｍ程度の大きさ　】	t	1			WB020052 管理費区分 T 単-207号
計						
単価						

1次単価表

単-84号

単価適用年月	20260805
歩掛適用年月	20260805
労務調整-超過-規制	1.000-00000020

名称	凍上抑制層（車道部）	単位	m2	数量	1	単価	
規格	H=350㎜【切込砂利｜０～８０㎜　】						

名称	規格／条件	単位	数量	単価	金額	摘要
下層路盤（車道・路肩部）	全仕上り厚（実数入力）＝350㎜：施工区分＝2層施工：材料＝路盤材（各種）：費用の内訳＝全ての費用：【切込砂利｜０～８０㎜　】	ｍ２	1			CB410030 管理費区分 無
計						
単価						

1次単価表

単-85号

単価適用年月	20260805
歩掛適用年月	20260805
労務調整-超過-規制	1.000-00000020

名称	下層路盤（車道部）	単位	m2	数量	1	単価	
規格	H=200㎜【切込砂利｜０～４０㎜　】						

名称	規格／条件	単位	数量	単価	金額	摘要
下層路盤（車道・路肩部）	全仕上り厚（実数入力）＝200㎜：施工区分＝1層施工：材料＝路盤材（各種）：費用の内訳＝全ての費用：【切込砂利｜０～４０㎜　】	ｍ２	1			CB410030 管理費区分 無
計						
単価						

1次単価表

単-86号

単価適用年月	20260805
歩掛適用年月	20260805
労務調整-超過-規制	1.000-00000020

名称	アスファルト安定処理	単位	m2	数量	1	単価	
規格	【再生アスファルト安定処理｜Ａｓ量３．５～５．５％ 配合率５０％　車道用　】						

名称	規格／条件	単位	数量	単価	金額	摘要
上層路盤（車道・路肩部）	材料＝再生瀝青安定処理材（４０）：平均幅員＝1.4m以上3.0m以下：1層当平均仕上厚 100mm以下＝50mm：瀝青材料種類＝ﾌﾟﾗｲﾑｺｰﾄ PK-3：費用の内訳＝全ての費用：【再生アスファルト安定処理｜Ａｓ量３．５～５．５％ 配合率５０％　車道用　】	ｍ２	1			CB410040 管理費区分 無
計						
単価						

1次単価表

単-87号

単価適用年月	20260805
歩掛適用年月	20260805
労務調整-超過-規制	1.000-00000020

名称	表層（車道部）	単位	m2	数量	1	単価	
規格	【再生細粒度アスファルト混合物｜Ａｓ量７．５～９．５％ 配合率５０％　車道用　】						

名称	規格／条件	単位	数量	単価	金額	摘要
表層（車道・路肩部）	平均幅員＝1.4m以上3.0m以下：1層当平均仕上厚 70mm以下＝30mm：材料＝再生細粒度アスコン（１３）：瀝青材料種類＝ﾀｯｸｺｰﾄ PK-4：費用の内訳＝全ての費用：【再生細粒度アスファルト混合物｜Ａｓ量７．５～９．５％ 配合率５０％　車道用　】	ｍ２	1			CB410260 管理費区分 無
計						
単価						

1次単価表

単-88号

単価適用年月	20260805
歩掛適用年月	20260805
労務調整-超過-規制	1.000-00000020

名称	凍上抑制層（歩道部）	単位	m2	数量	1	単価	
規格	H=170㎜【切込砂利｜０～８０㎜　】						

名称	規格／条件	単位	数量	単価	金額	摘要
下層路盤（歩道部）	全仕上り厚（実数入力）＝170㎜：施工区分＝1層施工：材料＝路盤材（各種）：費用の内訳＝全ての費用：【切込砂利｜０～８０㎜　】	ｍ２	1			CB410031 管理費区分 無
計						
単価						

1次単価表

単-89号

単価適用年月	20260805
歩掛適用年月	20260805
労務調整-超過-規制	1.000-00000020

名称	下層路盤（歩道部）	単位	m2	数量	1	単価	
規格	H=100㎜【切込砂利｜０～４０㎜　】						

名称	規格／条件	単位	数量	単価	金額	摘要
下層路盤（歩道部）	全仕上り厚（実数入力）＝100㎜：施工区分＝1層施工：材料＝路盤材（各種）：費用の内訳＝全ての費用：【切込砂利｜０～４０㎜　】	ｍ２	1			CB410031 管理費区分 無
計						
単価						

1次単価表

単-90号

単価適用年月	20260805
歩掛適用年月	20260805
労務調整-超過-規制	1.000-00000020

名称	表層（歩道部）	単位	m2	数量	1	単価	
規格	【再生細粒度アスファルト混合物｜Ａｓ量７．５～９．５％ 配合率５０％　歩道用　】						

名称	規格／条件	単位	数量	単価	金額	摘要
表層（歩道部）	平均幅員＝1.4m以上：1層当平均仕上厚 70mm以下＝30mm：材料＝再生細粒度アスコン（１３）：瀝青材料種類＝ﾌﾟﾗｲﾑｺｰﾄ PK-3：費用の内訳＝全ての費用：【再生細粒度アスファルト混合物｜Ａｓ量７．５～９．５％ 配合率５０％　歩道用　】	ｍ２	1			CB410261 管理費区分 無
計						
単価						

1次単価表

単-91号

単価適用年月	20260805
歩掛適用年月	20260805
労務調整-超過-規制	1.000-00000020

名称	既設歩車道縁石再設置	単位	m	数量	1	単価	
規格	【生コンクリート　混合Ｂ種｜C-1　(-)-8-20(25)　】【切込砂利｜０～４０㎜　】						

名称	規格／条件	単位	数量	単価	金額	摘要
歩車道境界ブロック	作業区分＝再利用設置：ﾌﾞﾛｯｸ規格＝各種600-1000㎜以下50-150kg未満：基礎砕石規格＝砕石（各種）：均し基礎ｺﾝｸﾘｰﾄ規格＝生ｺﾝｸﾘｰﾄ（各種）：養生工の有無＝無し：【生コンクリート　混合Ｂ種｜C-1　(-)-8-20(25)　】【切込砂利｜０～４０㎜　】	m	1			CB422510 管理費区分 無
歩車道境界ブロック撤去	再利用区分＝再利用：	m	1			CB422540 管理費区分 無
計						
単価						

1次単価表

単-92号

単価適用年月	20260805
歩掛適用年月	20260805
労務調整-超過-規制	1.000-00000020

名称	既設消火栓運搬処理工	単位	基	数量	1	単価	
規格							

名称	規格／条件	単位	数量	単価	金額	摘要
現場発生品及び支給品運搬	ﾄﾗｯｸ規格＝2t積 2t吊：片道運搬距離＝10.2km：1回当り平均積載質量＝0.4ｔ：	回	1			D9820790 管理費区分 無 単-217号
産業廃棄物中間処理料金	金属くず	t	1			ZKD5654400 管理費区分 T 地方資材単価
計						
単価						

1次単価表

単-93号

単価適用年月	20260805
歩掛適用年月	20260805
労務調整-超過-規制	1.000-00000020

名称	交通誘導員	単位	人日	数量	1	単価	
規格							

名称	規格／条件	単位	数量	単価	金額	摘要
交通誘導警備員Ｂ	割増対象賃金比 0.907	人	1			R0804 管理費区分 無 二省労務単価
計						
単価						

1次単価表

単-94号

単価適用年月	20260805
歩掛適用年月	20260805
労務調整-超過-規制	1.000-00000020

名称	地上式単口消火栓	単位	式	数量	1	単価	
規格	北川製 F型乙型 φ75 H=1700						

名称	規格／条件	単位	数量	単価	金額	摘要
地上式単口消火栓	北川製 F型乙型 φ75 H=1700	式	1			WYB00069 管理費区分 Y 見積策定単価
計						
単価						

1次単価表

単-95号

単価適用年月	20260805
歩掛適用年月	20260805
労務調整-超過-規制	1.000-00000020

名称	地上式単口消火栓標識	単位	式	数量	1	単価	
規格							

名称	規格／条件	単位	数量	単価	金額	摘要
地上式単口消火栓標識		式	1			WYB00070 管理費区分 無 見積策定単価
計						
単価						

単-96号

1次単価表

単価適用年月	20260805
歩掛適用年月	20260805
労務調整-超過-規制	1.000-00000020

名称	両フランジ短管	単位	個	数量	1	単価	
規格	φ75×H300						

名称	規格／条件	単位	数量	単価	金額	摘要
両フランジ短管	φ75×H300	個	1			WYB00071 管理費区分 Y 積算資料単価
計						
単価						

1次単価表

単-97号

単価適用年月	20260805
歩掛適用年月	20260805
労務調整-超過-規制	1.000-00000020

名称	フランジ接合材	単位	組	数量	1	単価	
規格	φ75						

名称	規格／条件	単位	数量	単価	金額	摘要
フランジ接合材	φ75	組	1			WYB00072 管理費区分 無 積算資料単価
計						
単価						

1次単価表

単-98号

単価適用年月	20260805
歩掛適用年月	20260805
労務調整-超過-規制	1.000-00000020

名称	既設消火栓撤去工	単位	箇所	数量	1	単価	
規格							

名称	規格／条件	単位	数量	単価	金額	摘要
消火栓設置工（地下・地上・小型）	施工区分＝人力施工：施工区分＝地上式：口種類＝単口：作業区分＝撤去：	箇所	1			D9207000 管理費区分 無 単-199号
計						
単価						

1次単価表

単-99号

単価適用年月	20260805
歩掛適用年月	20260805
労務調整-超過-規制	1.000-00000020

名称	新設消火栓設置工	単位	箇所	数量	1	単価	
規格	φ75　H=1,700						

名称	規格／条件	単位	数量	単価	金額	摘要
消火栓設置工（地下・地上・小型）	施工区分＝人力施工：施工区分＝地上式：口種類＝単口：作業区分＝設置：	箇所	1			D9207000 管理費区分 無 単-200号
計						
単価						

1次単価表

単-100号

単価適用年月	20260805
歩掛適用年月	20260805
労務調整-超過-規制	1.000-00000020

名称	標識組立取付工	単位	箇所	数量	1	単価	
規格	消火栓標識・避難場所標識						

名称	規格／条件	単位	数量	単価	金額	摘要
道路標識設置・撤去	規格区分＝単柱式：施工区分＝設置：	基	1			DX211700 管理費区分 無 単-201号
計						
単価						

1次単価表

単-101号

単価適用年月	20260805
歩掛適用年月	20260805
労務調整-超過-規制	1.000-00000020

名称	フランジ継手工	単位	口	数量	1	単価	
規格	φ75						

名称	規格／条件	単位	数量	単価	金額	摘要
フランジ継手工	呼び径＝φ　75mm：規格＝JWWA 7.5K：ボルト計上区分＝ボルト計上しない：フランジ継手＝耐震型補強金具を設置しない：	口	1			D9121000 管理費区分 無 単-202号
計						
単価						

1次単価表

単-102号

単価適用年月	20260805
歩掛適用年月	20260805
労務調整-超過-規制	1.000-00000020

名称	フランジ継手撤去工	単位	口	数量	1	単価	
規格	φ75						

名称	規格／条件	単位	数量	単価	金額	摘要
フランジ継手工	呼び径＝φ　75mm：規格＝JWWA 7.5K：ボルト計上区分＝ボルト計上しない：フランジ継手＝耐震型補強金具を設置しない：	口	0.5			D9121000 管理費区分 無 単-202号
計						
単価						

1次単価表

単-103号

単価適用年月	20260805
歩掛適用年月	20260805
労務調整-超過-規制	1.000-00000020

名称	掘削工	単位	m3	数量	1	単価	
規格							

名称	規格／条件	単位	数量	単価	金額	摘要
機械掘削工(小型ﾊﾞｯｸﾎｳ)	小型ﾊﾞｯｸﾎｳ規格＝排対(2次)山積0.13m3(平0.1m3)：	m3	1			DGD10020 管理費区分 無 単-203号
計						
単価						

1次単価表

単-104号

単価適用年月	20260805
歩掛適用年月	20260805
労務調整-超過-規制	1.000-00000020

名称	埋戻工	単位	m3	数量	1	単価	
規格							

名称	規格／条件	単位	数量	単価	金額	摘要
機械投入埋戻工(小型ﾊﾞｯｸﾎｳ)	小型ﾊﾞｯｸﾎｳ規格＝排対(2次)山積0.13m3(平0.1m3)：タンパ締固め数量(m3)（実数）＝100m3/100m3：	m3	1			DGD10120 管理費区分 無 単-204号
人力投入埋戻工	タンパ締固め数量(m3)（実数）＝100m3/100m3：	m3	1			DGD10110 管理費区分 無 単-205号
計						
単価						

1次単価表

単-105号

単価適用年月	20260805
歩掛適用年月	20260805
労務調整-超過-規制	1.000-00000020

名称	発生土運搬	単位	m3	数量	1	単価	
規格							

名称	規格／条件	単位	数量	単価	金額	摘要
発生土運搬工(4t積級･2t積級) 機械積込み	ﾀﾞﾝﾌﾟﾄﾗｯｸ規格＝ﾀﾞﾝﾌﾟﾄﾗｯｸ 4t積級：運搬距離（実数入力）＝4.2km：DID区間＝DID区間あり：ﾊﾞｯｸﾎｳ規格＝排対(2次)山積0.28m3(平0.2m3)：ﾀｲﾔ損耗費＝良好：	m3	1			DGD10160 管理費区分 無 単-213号
整地	作業区分＝残土受入れ地での処理：	ｍ３	1			CB210610 管理費区分 無
計						
単価						

1次単価表

単-106号

単価適用年月	20260805
歩掛適用年月	20260805
労務調整-超過-規制	1.000-00000020

名称	舗装版切断	単位	m	数量	1	単価	
規格							

名称	規格／条件	単位	数量	単価	金額	摘要
舗装版切断	舗装版種別＝ｱｽﾌｧﾙﾄ舗装版：ｱｽﾌｧﾙﾄ舗装版厚＝15㎝以下：費用の内訳＝全ての費用：	m	1			CB430510 管理費区分 無
計						
単価						

1次単価表

単-107号

単価適用年月	20260805
歩掛適用年月	20260805
労務調整-超過-規制	1.000-00000020

名称	舗装版破砕	単位	m2	数量	1	単価	
規格							

名称	規格／条件	単位	数量	単価	金額	摘要
舗装版破砕	舗装版種別＝ｱｽﾌｧﾙﾄ舗装版：障害等の有無＝無し：騒音振動対策＝不要：舗装版厚＝15cm以下：積込作業の有無＝有り：費用の内訳＝全ての費用：	ｍ２	1			CB430310 管理費区分 無
計						
単価						

1次単価表

単-108号

単価適用年月	20260805
歩掛適用年月	20260805
労務調整-超過-規制	1.000-00000020

名称	殻運搬	単位	m3	数量	1	単価	
規格	【ダンプトラック［オンロード・ディーゼル］｜１０ｔ積級　】【タイヤ損耗費｜１０ｔ積級　良好　供用日　】						

名称	規格／条件	単位	数量	単価	金額	摘要
殻運搬	殻発生作業＝舗装版破砕：積込工法区分＝機械（騒音対策不要､厚15cm以下）：DID区間の有無＝有り：運搬距離（km）（DID区間有）＝3.5km以下：費用の内訳＝全ての費用：【ダンプトラック［オンロード・ディーゼル］｜１０ｔ積級　】【タイヤ損耗費｜１０ｔ積級　良好　供用日　】	ｍ３	1			CB227010 管理費区分 無
計						
単価						

1次単価表

単-109号

単価適用年月	20260805
歩掛適用年月	20260805
労務調整-超過-規制	1.000-00000020

名称	殻処分	単位	t	数量	1	単価	
規格	【アスファルト塊受入費｜３０～５０ｃｍ程度の大きさ　】						

名称	規格／条件	単位	数量	単価	金額	摘要
処分費（t）	【アスファルト塊受入費｜３０～５０ｃｍ程度の大きさ　】	t	1			WB020052 管理費区分 T 単-207号
計						
単価						

1次単価表

単-110号

単価適用年月	20260805
歩掛適用年月	20260805
労務調整-超過-規制	1.000-00000020

名称	凍上抑制層（車道部）	単位	m2	数量	1	単価	
規格	H=550㎜【切込砂利｜０～８０㎜　】						

名称	規格／条件	単位	数量	単価	金額	摘要
下層路盤（車道・路肩部）	全仕上り厚（実数入力）＝550㎜：施工区分＝3層施工：材料＝路盤材（各種）：費用の内訳＝全ての費用：【切込砂利｜０～８０㎜　】	ｍ２	1			CB410030 管理費区分 無
計						
単価						

1次単価表

単-111号

単価適用年月	20260805
歩掛適用年月	20260805
労務調整-超過-規制	1.000-00000020

名称	下層路盤（車道部）	単位	m2	数量	1	単価	
規格	H=170㎜【切込砂利｜０～４０㎜　】						

名称	規格／条件	単位	数量	単価	金額	摘要
下層路盤（車道・路肩部）	全仕上り厚（実数入力）＝170㎜：施工区分＝1層施工：材料＝路盤材（各種）：費用の内訳＝全ての費用：【切込砂利｜０～４０㎜　】	ｍ２	1			CB410030 管理費区分 無
計						
単価						

1次単価表

単-112号

単価適用年月	20260805
歩掛適用年月	20260805
労務調整-超過-規制	1.000-00000020

名称	アスファルト安定処理	単位	m2	数量	1	単価	
規格	【再生アスファルト安定処理｜Ａｓ量３．５～５．５％ 配合率５０％　車道用　】						

名称	規格／条件	単位	数量	単価	金額	摘要
上層路盤（車道・路肩部）	材料＝再生瀝青安定処理材（４０）：平均幅員＝1.4m以上3.0m以下：1層当平均仕上厚 100mm以下＝50mm：瀝青材料種類＝ﾌﾟﾗｲﾑｺｰﾄ PK-3：費用の内訳＝全ての費用：【再生アスファルト安定処理｜Ａｓ量３．５～５．５％ 配合率５０％　車道用　】	ｍ２	1			CB410040 管理費区分 無
計						
単価						

1次単価表

単-113号

単価適用年月	20260805
歩掛適用年月	20260805
労務調整-超過-規制	1.000-00000020

名称	表層（車道部）	単位	m2	数量	1	単価	
規格	【再生細粒度アスファルト混合物｜Ａｓ量７．５～９．５％ 配合率５０％　車道用　】						

名称	規格／条件	単位	数量	単価	金額	摘要
表層（車道・路肩部）	平均幅員＝1.4m以上3.0m以下：1層当平均仕上厚 70mm以下＝30mm：材料＝再生細粒度アスコン（１３）：瀝青材料種類＝ﾀｯｸｺｰﾄ PK-4：費用の内訳＝全ての費用：【再生細粒度アスファルト混合物｜Ａｓ量７．５～９．５％ 配合率５０％　車道用　】	ｍ２	1			CB410260 管理費区分 無
計						
単価						

1次単価表

単-114号

単価適用年月	20260805
歩掛適用年月	20260805
労務調整-超過-規制	1.000-00000020

名称	凍上抑制層（歩道部）	単位	m2	数量	1	単価	
規格	H=170㎜【切込砂利｜０～８０㎜　】						

名称	規格／条件	単位	数量	単価	金額	摘要
下層路盤（歩道部）	全仕上り厚（実数入力）＝170㎜：施工区分＝1層施工：材料＝路盤材（各種）：費用の内訳＝全ての費用：【切込砂利｜０～８０㎜　】	ｍ２	1			CB410031 管理費区分 無
計						
単価						

1次単価表

単-115号

単価適用年月	20260805
歩掛適用年月	20260805
労務調整-超過-規制	1.000-00000020

名称	下層路盤（歩道部）	単位	m2	数量	1	単価	
規格	H=100㎜【切込砂利｜０～４０㎜　】						

名称	規格／条件	単位	数量	単価	金額	摘要
下層路盤（歩道部）	全仕上り厚（実数入力）＝100㎜：施工区分＝1層施工：材料＝路盤材（各種）：費用の内訳＝全ての費用：【切込砂利｜０～４０㎜　】	ｍ２	1			CB410031 管理費区分 無
計						
単価						

1次単価表

単-116号

単価適用年月	20260805
歩掛適用年月	20260805
労務調整-超過-規制	1.000-00000020

名称	表層（歩道部）	単位	m2	数量	1	単価	
規格	【再生細粒度アスファルト混合物｜Ａｓ量７．５～９．５％ 配合率５０％　歩道用　】						

名称	規格／条件	単位	数量	単価	金額	摘要
表層（歩道部）	平均幅員＝1.4m以上：1層当平均仕上厚 70mm以下＝30mm：材料＝再生細粒度アスコン（１３）：瀝青材料種類＝ﾌﾟﾗｲﾑｺｰﾄ PK-3：費用の内訳＝全ての費用：【再生細粒度アスファルト混合物｜Ａｓ量７．５～９．５％ 配合率５０％　歩道用　】	ｍ２	1			CB410261 管理費区分 無
計						
単価						

1次単価表

単-117号

単価適用年月	20260805
歩掛適用年月	20260805
労務調整-超過-規制	1.000-00000020

名称	既設歩車道縁石再設置	単位	m	数量	1	単価	
規格	【生コンクリート　混合Ｂ種｜C-1　(-)-8-20(25)　】【切込砂利｜０～４０㎜　】						

名称	規格／条件	単位	数量	単価	金額	摘要
歩車道境界ブロック	作業区分＝再利用設置：ﾌﾞﾛｯｸ規格＝各種600-1000㎜以下50-150kg未満：基礎砕石規格＝砕石（各種）：均し基礎ｺﾝｸﾘｰﾄ規格＝生ｺﾝｸﾘｰﾄ（各種）：養生工の有無＝無し：【生コンクリート　混合Ｂ種｜C-1　(-)-8-20(25)　】【切込砂利｜０～４０㎜　】	m	1			CB422510 管理費区分 無
歩車道境界ブロック撤去	再利用区分＝再利用：	m	1			CB422540 管理費区分 無
計						
単価						

1次単価表

単-118号

単価適用年月	20260805
歩掛適用年月	20260805
労務調整-超過-規制	1.000-00000020

名称	既設消火栓運搬処理工	単位	基	数量	1	単価	
規格							

名称	規格／条件	単位	数量	単価	金額	摘要
現場発生品及び支給品運搬	ﾄﾗｯｸ規格＝2t積 2t吊：片道運搬距離＝9.2km ：1回当り平均積載質量＝0.6ｔ：	回	1			D9820790 管理費区分 無 単-218号
産業廃棄物中間処理料金	金属くず	t	1			ZKD5654400 管理費区分 T 地方資材単価
計						
単価						

1次単価表

単-119号

単価適用年月	20260805
歩掛適用年月	20260805
労務調整-超過-規制	1.000-00000020

名称	交通誘導員	単位	人日	数量	1	単価	
規格							

名称	規格／条件	単位	数量	単価	金額	摘要
交通誘導警備員Ｂ	割増対象賃金比 0.907	人	1			R0804 管理費区分 無 二省労務単価
計						
単価						

1次単価表

単-120号

単価適用年月	20260805
歩掛適用年月	20260805
労務調整-超過-規制	1.000-00000020

名称	地上式単口消火栓	単位	式	数量	1	単価	
規格	北川製 F型乙型 φ75 H=1700						

名称	規格／条件	単位	数量	単価	金額	摘要
地上式単口消火栓	北川製 F型乙型 φ75 H=1700	式	1			WYB00073 管理費区分 Y 見積策定単価
計						
単価						

1次単価表

単-121号

単価適用年月	20260805
歩掛適用年月	20260805
労務調整-超過-規制	1.000-00000020

名称	地上式単口消火栓標識	単位	式	数量	1	単価	
規格							

名称	規格／条件	単位	数量	単価	金額	摘要
地上式単口消火栓標識		式	1			WYB00074 管理費区分 無 見積策定単価
計						
単価						

1次単価表

単-122号

単価適用年月	20260805
歩掛適用年月	20260805
労務調整-超過-規制	1.000-00000020

名称	鋳鉄管	単位	本	数量	1	単価	
規格	K型　φ75						

名称	規格／条件	単位	数量	単価	金額	摘要
鋳鉄管	K型　φ75	本	1			WYB00075 管理費区分 Y 積算資料単価
計						
単価						

1次単価表

単-123号

単価適用年月	20260805
歩掛適用年月	20260805
労務調整-超過-規制	1.000-00000020

名称	K型短管1号	単位	個	数量	1	単価	
規格	φ75						

名称	規格／条件	単位	数量	単価	金額	摘要
K型短管1号	φ75	個	1			WYB00076 管理費区分 Y 建設物価単価
計						
単価						

1次単価表

単-124号

単価適用年月	20260805
歩掛適用年月	20260805
労務調整-超過-規制	1.000-00000020

名称	K型特殊押輪	単位	組	数量	1	単価	
規格	φ75						

名称	規格／条件	単位	数量	単価	金額	摘要
K型特殊押輪	φ75	組	1			WYB00077 管理費区分 Y 積算資料単価
計						
単価						

1次単価表

単-125号

単価適用年月	20260805
歩掛適用年月	20260805
労務調整-超過-規制	1.000-00000020

名称	両フランジ短管	単位	個	数量	1	単価	
規格	φ75×H150						

名称	規格／条件	単位	数量	単価	金額	摘要
両フランジ短管	φ75×H150	組	1			WYB00078 管理費区分 Y 積算資料単価
計						
単価						

1次単価表

単-126号

単価適用年月	20260805
歩掛適用年月	20260805
労務調整-超過-規制	1.000-00000020

名称	フランジ接合材	単位	組	数量	1	単価	
規格	φ75						

名称	規格／条件	単位	数量	単価	金額	摘要
フランジ接合材	φ75	個	1			WYB00079 管理費区分 無 積算資料単価
計						
単価						

1次単価表

単-127号

単価適用年月	20260805
歩掛適用年月	20260805
労務調整-超過-規制	1.000-00000020

名称	仕切弁筐	単位	基	数量	1	単価	
規格	V型 VON-13F-60LU(SP)						

名称	規格／条件	単位	数量	単価	金額	摘要
仕切弁筐	V型　VON-13F60LU（SP）	基	1			WYB00080 管理費区分 無 見積策定単価
計						
単価						

単-128号

1次単価表

単価適用年月	20260805
歩掛適用年月	20260805
労務調整-超過-規制	1.000-00000020

名称	仕切弁筐補足管	単位	個	数量	1	単価	
規格	φ300×H300						

名称	規格／条件	単位	数量	単価	金額	摘要
仕切弁筐補足管	φ430　t=100	個	1			WYB00081 管理費区分 無 見積策定単価
計						
単価						

1次単価表

単-129号

単価適用年月	20260805
歩掛適用年月	20260805
労務調整-超過-規制	1.000-00000020

名称	仕切弁筐下部割ブロッ ク	単位	個	数量	1	単価	
規格	φ430　t=100						

名称	規格／条件	単位	数量	単価	金額	摘要
仕切弁筐下部割ブロック	φ300×H300	個	1			WYB00082 管理費区分 無 見積策定単価
計						
単価						

1次単価表

単-130号

単価適用年月	20260805
歩掛適用年月	20260805
労務調整-超過-規制	1.000-00000020

名称	鋳鉄管吊込み据付工	単位	m	数量	1	単価	
規格							

名称	規格／条件	単位	数量	単価	金額	摘要
鋳鉄管吊込み据付工（人力）	呼び径＝φ　75㎜以下：	m	1			D9111000 管理費区分 無 単-215号
計						
単価						

1次単価表

単-131号

単価適用年月	20260805
歩掛適用年月	20260805
労務調整-超過-規制	1.000-00000020

名称	既設消火栓撤去工	単位	箇所	数量	1	単価	
規格							

名称	規格／条件	単位	数量	単価	金額	摘要
消火栓設置工（地下・地上・小型）	施工区分＝人力施工：施工区分＝地上式：口種類＝単口：作業区分＝撤去：	箇所	1			D9207000 管理費区分 無 単-199号
計						
単価						

1次単価表

単-132号

単価適用年月	20260805
歩掛適用年月	20260805
労務調整-超過-規制	1.000-00000020

名称	新設消火栓設置工	単位	箇所	数量	1	単価	
規格	φ75　H=1,700						

名称	規格／条件	単位	数量	単価	金額	摘要
消火栓設置工（地下・地上・小型）	施工区分＝人力施工：施工区分＝地上式：口種類＝単口：作業区分＝設置：	箇所	1			D9207000 管理費区分 無 単-200号
計						
単価						

1次単価表

単-133号

単価適用年月	20260805
歩掛適用年月	20260805
労務調整-超過-規制	1.000-00000020

名称	標識組立取付工	単位	箇所	数量	1	単価	
規格	消火栓標識・避難場所標識						

名称	規格／条件	単位	数量	単価	金額	摘要
道路標識設置・撤去	規格区分＝単柱式：施工区分＝設置：	基	1			DX211700 管理費区分 無 単-201号
計						
単価						

1次単価表

単-134号

単価適用年月	20260805
歩掛適用年月	20260805
労務調整-超過-規制	1.000-00000020

名称	メカニカル継手工（特殊）	単位	口	数量	1	単価	
規格	φ75						

名称	規格／条件	単位	数量	単価	金額	摘要
メカニカル継手工	呼び径＝φ　75㎜以下：押輪形式＝特殊押輪：特殊押輪割増係数（実数入力）＝1無：耐震型補強金具＝耐震型補強金具を使用しない：：	口	1			D9114000 管理費区分 無 単-209号
計						
単価						

1次単価表

単-135号

単価適用年月	20260805
歩掛適用年月	20260805
労務調整-超過-規制	1.000-00000020

名称	メカニカル継手工撤去（特殊）	単位	口	数量	1	単価	
規格	φ75						

名称	規格／条件	単位	数量	単価	金額	摘要
メカニカル継手工	呼び径＝φ　75㎜以下：押輪形式＝特殊押輪：特殊押輪割増係数（実数入力）＝1無：耐震型補強金具＝耐震型補強金具を使用しない：：	口	0.5			D9114000 管理費区分 無 単-209号
計						
単価						

1次単価表

単-136号

単価適用年月	20260805
歩掛適用年月	20260805
労務調整-超過-規制	1.000-00000020

名称	フランジ継手工	単位	口	数量	1	単価	
規格	φ75						

名称	規格／条件	単位	数量	単価	金額	摘要
フランジ継手工	呼び径＝φ　75mm：規格＝JWWA 7.5K：ボルト計上区分＝ボルト計上しない：フランジ継手＝耐震型補強金具を設置しない：	口	1			D9121000 管理費区分 無 単-202号
計						
単価						

1次単価表

単-137号

単価適用年月	20260805
歩掛適用年月	20260805
労務調整-超過-規制	1.000-00000020

名称	フランジ継手撤去工	単位	口	数量	1	単価	
規格	φ75						

名称	規格／条件	単位	数量	単価	金額	摘要
フランジ継手工	呼び径＝φ　75mm：規格＝JWWA 7.5K：ボルト計上区分＝ボルト計上しない：フランジ継手＝耐震型補強金具を設置しない：	口	0.5			D9121000 管理費区分 無 単-202号
計						
単価						

1次単価表

単-138号

単価適用年月	20260805
歩掛適用年月	20260805
労務調整-超過-規制	1.000-00000020

名称	既設仕切弁筐撤去工	単位	箇所	数量	1	単価	
規格							

名称	規格／条件	単位	数量	単価	金額	摘要
ねじ式弁筐設置工	作業区分＝撤去：種類＝A,B形1号：底版使用の有無＝有：	箇所	1			D9213000 管理費区分 無 単-210号
計						
単価						

1次単価表

単-139号

単価適用年月	20260805
歩掛適用年月	20260805
労務調整-超過-規制	1.000-00000020

名称	仕切弁筐設置工	単位	箇所	数量	1	単価	
規格							

名称	規格／条件	単位	数量	単価	金額	摘要
ねじ式弁筐設置工	作業区分＝設置：種類＝A,B形1号：底版使用の有無＝有：	箇所	1			D9213000 管理費区分 無 単-211号
計						
単価						

1次単価表

単-140号

単価適用年月	20260805
歩掛適用年月	20260805
労務調整-超過-規制	1.000-00000020

名称	鋳鉄管切断工	単位	口	数量	1	単価	
規格	【鋳鉄管切断機損料 エンジンカッター｜　】						

名称	規格／条件	単位	数量	単価	金額	摘要
鋳鉄管切断工（切断のみ） エンジンカッター	呼び径＝φ　75㎜： 【鋳鉄管切断機損料 エンジンカッター｜ 】	口	1			D9192000 管理費区分 無 単-212号
計						
単価						

1次単価表

単-141号

単価適用年月	20260805
歩掛適用年月	20260805
労務調整-超過-規制	1.000-00000020

名称	既設管切断工	単位	口	数量	1	単価	
規格	【鋳鉄管切断機損料 エンジンカッター｜　】						

名称	規格／条件	単位	数量	単価	金額	摘要
鋳鉄管切断工（切断のみ） エンジンカッター	呼び径＝φ　75㎜： 【鋳鉄管切断機損料 エンジンカッター｜ 】	口	1			D9192000 管理費区分 無 単-212号
計						
単価						

1次単価表

単-142号

単価適用年月	20260805
歩掛適用年月	20260805
労務調整-超過-規制	1.000-00000020

名称	掘削工	単位	m3	数量	1	単価	
規格							

名称	規格／条件	単位	数量	単価	金額	摘要
機械掘削工(小型ﾊﾞｯｸﾎｳ)	小型ﾊﾞｯｸﾎｳ規格＝排対(2次)山積0.13m3(平0.1m3)：	m3	1			DGD10020 管理費区分 無 単-203号
計						
単価						

1次単価表

単-143号

単価適用年月	20260805
歩掛適用年月	20260805
労務調整-超過-規制	1.000-00000020

名称	埋戻工	単位	m3	数量	1	単価	
規格							

名称	規格／条件	単位	数量	単価	金額	摘要
機械投入埋戻工(小型ﾊﾞｯｸﾎｳ)	小型ﾊﾞｯｸﾎｳ規格＝排対(2次)山積0.13m3(平0.1m3)：タンパ締固め数量(m3)（実数）＝100m3/100m3：	m3	1			DGD10120 管理費区分 無 単-204号
人力投入埋戻工	タンパ締固め数量(m3)（実数）＝100m3/100m3：	m3	1			DGD10110 管理費区分 無 単-205号
計						
単価						

1次単価表

単-144号

単価適用年月	20260805
歩掛適用年月	20260805
労務調整-超過-規制	1.000-00000020

名称	発生土運搬	単位	m3	数量	1	単価	
規格							

名称	規格／条件	単位	数量	単価	金額	摘要
発生土運搬工(4t積級･2t積級) 機械積込み	ﾀﾞﾝﾌﾟﾄﾗｯｸ規格＝ﾀﾞﾝﾌﾟﾄﾗｯｸ 4t積級：運搬距離（実数入力）＝4km：DID区間＝DID区間あり：ﾊﾞｯｸﾎｳ規格＝排対(2次)山積0.28m3(平0.2m3)：ﾀｲﾔ損耗費＝良好：	m3	1			DGD10160 管理費区分 無 単-219号
整地	作業区分＝残土受入れ地での処理：	m３	1			CB210610 管理費区分 無
計						
単価						

1次単価表

単-145号

単価適用年月	20260805
歩掛適用年月	20260805
労務調整-超過-規制	1.000-00000020

名称	舗装版切断	単位	m	数量	1	単価	
規格							

名称	規格／条件	単位	数量	単価	金額	摘要
舗装版切断	舗装版種別＝ｱｽﾌｧﾙﾄ舗装版：ｱｽﾌｧﾙﾄ舗装版厚＝15㎝以下：費用の内訳＝全ての費用：	m	1			CB430510 管理費区分 無
計						
単価						

1次単価表

単-146号

単価適用年月	20260805
歩掛適用年月	20260805
労務調整-超過-規制	1.000-00000020

名称	舗装版破砕	単位	m2	数量	1	単価	
規格							

名称	規格／条件	単位	数量	単価	金額	摘要
舗装版破砕	舗装版種別＝ｱｽﾌｧﾙﾄ舗装版：障害等の有無＝無し：騒音振動対策＝不要：舗装版厚＝15cm以下：積込作業の有無＝有り：費用の内訳＝全ての費用：	ｍ２	1			CB430310 管理費区分 無
計						
単価						

1次単価表

単-147号

単価適用年月	20260805
歩掛適用年月	20260805
労務調整-超過-規制	1.000-00000020

名称	殻運搬	単位	m3	数量	1	単価	
規格	【ダンプトラック［オンロード・ディーゼル］｜１０ｔ積級　】【タイヤ損耗費｜１０ｔ積級　良好　供用日　】						

名称	規格／条件	単位	数量	単価	金額	摘要
殻運搬	殻発生作業＝舗装版破砕：積込工法区分＝機械（騒音対策不要､厚15cm以下）：DID区間の有無＝有り：運搬距離（km）（DID区間有）＝1.5km以下：費用の内訳＝全ての費用：【ダンプトラック［オンロード・ディーゼル］｜１０ｔ積級　】【タイヤ損耗費｜１０ｔ積級　良好　供用日　】	ｍ３	1			CB227010 管理費区分 無
計						
単価						

1次単価表

単-148号

単価適用年月	20260805
歩掛適用年月	20260805
労務調整-超過-規制	1.000-00000020

名称	殻処分	単位	t	数量	1	単価	
規格	【アスファルト塊受入費｜３０～５０ｃｍ程度の大きさ　】						

名称	規格／条件	単位	数量	単価	金額	摘要
処分費（t）	【アスファルト塊受入費｜３０～５０ｃｍ程度の大きさ　】	t	1			WB020052 管理費区分 T 単-207号
計						
単価						

1次単価表

単-149号

単価適用年月	20260805
歩掛適用年月	20260805
労務調整-超過-規制	1.000-00000020

名称	凍上抑制層（車道部）	単位	m2	数量	1	単価	
規格	H=450㎜【切込砂利｜０～８０㎜　】						

名称	規格／条件	単位	数量	単価	金額	摘要
下層路盤（車道・路肩部）	全仕上り厚（実数入力）＝450㎜：施工区分＝3層施工：材料＝路盤材（各種）：費用の内訳＝全ての費用：【切込砂利｜０～８０㎜　】	ｍ２	1			CB410030 管理費区分 無
計						
単価						

1次単価表

単-150号

単価適用年月	20260805
歩掛適用年月	20260805
労務調整-超過-規制	1.000-00000020

名称	下層路盤（車道部）	単位	m2	数量	1	単価	
規格	H=150㎜【切込砂利｜０～４０㎜　】						

名称	規格／条件	単位	数量	単価	金額	摘要
下層路盤（車道・路肩部）	全仕上り厚（実数入力）＝150㎜：施工区分＝1層施工：材料＝路盤材（各種）：費用の内訳＝全ての費用：【切込砂利｜０～４０㎜　】	ｍ２	1			CB410030 管理費区分 無
計						
単価						

1次単価表

単-151号

単価適用年月	20260805
歩掛適用年月	20260805
労務調整-超過-規制	1.000-00000020

名称	アスファルト安定処理	単位	m2	数量	1	単価	
規格	【再生アスファルト安定処理｜Ａｓ量３．５～５．５％ 配合率５０％　車道用　】						

名称	規格／条件	単位	数量	単価	金額	摘要
上層路盤（車道・路肩部）	材料＝再生瀝青安定処理材（４０）：平均幅員＝1.4m以上3.0m以下：1層当平均仕上厚 100mm以下＝50mm：瀝青材料種類＝ﾌﾟﾗｲﾑｺｰﾄ PK-3：費用の内訳＝全ての費用：【再生アスファルト安定処理｜Ａｓ量３．５～５．５％ 配合率５０％　車道用　】	ｍ２	1			CB410040 管理費区分 無
計						
単価						

1次単価表

単-152号

単価適用年月	20260805
歩掛適用年月	20260805
労務調整-超過-規制	1.000-00000020

名称	表層（車道部）	単位	m2	数量	1	単価	
規格	【再生細粒度アスファルト混合物｜Ａｓ量７．５～９．５％ 配合率５０％　車道用　】						

名称	規格／条件	単位	数量	単価	金額	摘要
表層（車道・路肩部）	平均幅員＝1.4m以上3.0m以下：1層当平均仕上厚 70mm以下＝30mm：材料＝再生細粒度アスコン（１３）：瀝青材料種類＝ﾀｯｸｺｰﾄ PK-4：費用の内訳＝全ての費用：【再生細粒度アスファルト混合物｜Ａｓ量７．５～９．５％ 配合率５０％　車道用　】	ｍ２	1			CB410260 管理費区分 無
計						
単価						

1次単価表

単-153号

単価適用年月	20260805
歩掛適用年月	20260805
労務調整-超過-規制	1.000-00000020

名称	凍上抑制層（歩道部）	単位	m2	数量	1	単価	
規格	H=170㎜【切込砂利｜０～８０㎜　】						

名称	規格／条件	単位	数量	単価	金額	摘要
下層路盤（歩道部）	全仕上り厚（実数入力）＝170㎜：施工区分＝1層施工：材料＝路盤材（各種）：費用の内訳＝全ての費用：【切込砂利｜０～８０㎜　】	ｍ２	1			CB410031 管理費区分 無
計						
単価						

1次単価表

単-154号

単価適用年月	20260805
歩掛適用年月	20260805
労務調整-超過-規制	1.000-00000020

名称	下層路盤（歩道部）	単位	m2	数量	1	単価	
規格	H=100㎜【切込砂利｜０～４０㎜　】						

名称	規格／条件	単位	数量	単価	金額	摘要
下層路盤（歩道部）	全仕上り厚（実数入力）＝100㎜：施工区分＝1層施工：材料＝路盤材（各種）：費用の内訳＝全ての費用：【切込砂利｜０～４０㎜　】	ｍ２	1			CB410031 管理費区分 無
計						
単価						

1次単価表

単-155号

単価適用年月	20260805
歩掛適用年月	20260805
労務調整-超過-規制	1.000-00000020

名称	表層（歩道部）	単位	m2	数量	1	単価	
規格	【再生細粒度アスファルト混合物｜Ａｓ量７．５～９．５％ 配合率５０％　歩道用　】						

名称	規格／条件	単位	数量	単価	金額	摘要
表層（歩道部）	平均幅員＝1.4m以上：1層当平均仕上厚 70mm以下＝30mm：材料＝再生細粒度アスコン（１３）：瀝青材料種類＝ﾌﾟﾗｲﾑｺｰﾄ PK-3：費用の内訳＝全ての費用：【再生細粒度アスファルト混合物｜Ａｓ量７．５～９．５％ 配合率５０％　歩道用　】	ｍ２	1			CB410261 管理費区分 無
計						
単価						

1次単価表

単-156号

単価適用年月	20260805
歩掛適用年月	20260805
労務調整-超過-規制	1.000-00000020

名称	既設歩車道縁石再設置	単位	m	数量	1	単価	
規格	【生コンクリート　混合Ｂ種｜C-1　(-)-8-20(25)　】【切込砂利｜０～４０㎜　】						

名称	規格／条件	単位	数量	単価	金額	摘要
歩車道境界ブロック	作業区分＝再利用設置：ﾌﾞﾛｯｸ規格＝各種600-1000㎜以下50-150kg未満：基礎砕石規格＝砕石（各種）：均し基礎ｺﾝｸﾘｰﾄ規格＝生ｺﾝｸﾘｰﾄ（各種）：養生工の有無＝無し：【生コンクリート　混合Ｂ種｜C-1　(-)-8-20(25)　】【切込砂利｜０～４０㎜　】	m	1			CB422510 管理費区分 無
歩車道境界ブロック撤去	再利用区分＝再利用：	m	1			CB422540 管理費区分 無
計						
単価						

1次単価表

単-157号

単価適用年月	20260805
歩掛適用年月	20260805
労務調整-超過-規制	1.000-00000020

名称	既設舗装止縁石再設置	単位	m	数量	1	単価	
規格	【切込砂利｜０～４０㎜　】						

名称	規格／条件	単位	数量	単価	金額	摘要
地先境界ブロック	作業区分＝再利用設置：ﾌﾞﾛｯｸ規格＝各種（600㎜以下､50kg未満）：基礎砕石規格＝砕石（各種）：均し基礎ｺﾝｸﾘｰﾄ規格＝無し：【切込砂利｜０～４０㎜　】	m	1			CB422520 管理費区分 無
地先境界ブロック撤去	再利用区分＝再利用：	m	1			CB422550 管理費区分 無
計						
単価						

1次単価表

単-158号

単価適用年月	20260805
歩掛適用年月	20260805
労務調整-超過-規制	1.000-00000020

名称	既設消火栓運搬処理工	単位	基	数量	1	単価	
規格							

名称	規格／条件	単位	数量	単価	金額	摘要
現場発生品及び支給品運搬	ﾄﾗｯｸ規格＝2t積 2t吊：片道運搬距離＝9.5km ：1回当り平均積載質量＝0.3ｔ：	回	1			D9820790 管理費区分 無 単-220号
産業廃棄物中間処理料金	金属くず	t	1			ZKD5654400 管理費区分 T 地方資材単価
計						
単価						

1次単価表

単-159号

単価適用年月	20260805
歩掛適用年月	20260805
労務調整-超過-規制	1.000-00000020

名称	交通誘導員	単位	人日	数量	1	単価	
規格							

名称	規格／条件	単位	数量	単価	金額	摘要
交通誘導警備員Ｂ	割増対象賃金比 0.907	人	1			R0804 管理費区分 無 二省労務単価
計						
単価						

1次単価表

単-160号

単価適用年月	20260805
歩掛適用年月	20260805
労務調整-超過-規制	1.000-00000020

名称	地上式単口消火栓	単位	式	数量	1	単価	
規格	北川製 F型乙型 φ75 H=1700						

名称	規格／条件	単位	数量	単価	金額	摘要
地上式単口消火栓	北川製 F型乙型 φ75 H=1700	式	1			WYB00083 管理費区分 Y 見積策定単価
計						
単価						

1次単価表

単-161号

単価適用年月	20260805
歩掛適用年月	20260805
労務調整-超過-規制	1.000-00000020

名称	地上式単口消火栓標識	単位	式	数量	1	単価	
規格							

名称	規格／条件	単位	数量	単価	金額	摘要
地上式単口消火栓標識		式	1			WYB00084 管理費区分 無 見積策定単価
計						
単価						

1次単価表

単-162号

単価適用年月	20260805
歩掛適用年月	20260805
労務調整-超過-規制	1.000-00000020

名称	鋳鉄管	単位	本	数量	1	単価	
規格	K型　φ75						

名称	規格／条件	単位	数量	単価	金額	摘要
鋳鉄管	K型　φ75	本	1			WYB00085 管理費区分 Y 積算資料単価
計						
単価						

1次単価表

単-163号

単価適用年月	20260805
歩掛適用年月	20260805
労務調整-超過-規制	1.000-00000020

名称	K型短管1号	単位	個	数量	1	単価	
規格	φ75						

名称	規格／条件	単位	数量	単価	金額	摘要
K型短管1号	φ75	個	1			WYB00086 管理費区分 Y 建設物価単価
計						
単価						

1次単価表

単-164号

単価適用年月	20260805
歩掛適用年月	20260805
労務調整-超過-規制	1.000-00000020

名称	K型特殊押輪	単位	組	数量	1	単価	
規格	φ75						

名称	規格／条件	単位	数量	単価	金額	摘要
K型特殊押輪	φ75	組	1			WYB00087 管理費区分 Y 建設物価単価
計						
単価						

1次単価表

単-165号

単価適用年月	20260805
歩掛適用年月	20260805
労務調整-超過-規制	1.000-00000020

名称	両フランジ短管	単位	個	数量	1	単価	
規格	φ75×H150						

名称	規格／条件	単位	数量	単価	金額	摘要
両フランジ短管	φ75×H=150	組	1			WYB00088 管理費区分 Y 積算資料単価
計						
単価						

1次単価表

単-166号

単価適用年月	20260805
歩掛適用年月	20260805
労務調整-超過-規制	1.000-00000020

名称	フランジ接合材	単位	組	数量	1	単価	
規格	φ75						

名称	規格／条件	単位	数量	単価	金額	摘要
フランジ接合材	φ75	組	1			WYB00089 管理費区分 無 積算資料単価
計						
単価						

1次単価表

単-167号

単価適用年月	20260805
歩掛適用年月	20260805
労務調整-超過-規制	1.000-00000020

名称	仕切弁筐	単位	基	数量	1	単価	
規格	V型 VON-13F-60LU(SP)						

名称	規格／条件	単位	数量	単価	金額	摘要
仕切弁筐	V型　VON-13F60LU（SP）	組	1			WYB00104 管理費区分 無 見積策定単価
計						
単価						

単-168号

1次単価表

単価適用年月	20260805
歩掛適用年月	20260805
労務調整-超過-規制	1.000-00000020

名称	仕切弁筐補足管	単位	個	数量	1	単価	
規格	φ300×H300						

名称	規格／条件	単位	数量	単価	金額	摘要
仕切弁筐補足管	φ430　t=100	組	1			WYB00105 管理費区分 無 見積策定単価
計						
単価						

1次単価表

単-169号

単価適用年月	20260805
歩掛適用年月	20260805
労務調整-超過-規制	1.000-00000020

名称	仕切弁筐下部割ブロッ ク	単位	個	数量	1	単価	
規格	φ430　t=100						

名称	規格／条件	単位	数量	単価	金額	摘要
仕切弁筐下部割ブロック	φ300×H300	組	1			WYB00106 管理費区分 無 見積策定単価
計						
単価						

1次単価表

単-170号

単価適用年月	20260805
歩掛適用年月	20260805
労務調整-超過-規制	1.000-00000020

名称	鋳鉄管吊込み据付工	単位	m	数量	1	単価	
規格							

名称	規格／条件	単位	数量	単価	金額	摘要
鋳鉄管吊込み据付工（人力）	呼び径＝φ　75㎜以下：	m	1			D9111000 管理費区分 無 単-215号
計						
単価						

1次単価表

単-171号

単価適用年月	20260805
歩掛適用年月	20260805
労務調整-超過-規制	1.000-00000020

名称	既設消火栓撤去工	単位	箇所	数量	1	単価	
規格							

名称	規格／条件	単位	数量	単価	金額	摘要
消火栓設置工（地下・地上・小型）	施工区分＝人力施工：施工区分＝地上式：口種類＝単口：作業区分＝撤去：	箇所	1			D9207000 管理費区分 無 単-199号
計						
単価						

1次単価表

単-172号

単価適用年月	20260805
歩掛適用年月	20260805
労務調整-超過-規制	1.000-00000020

名称	新設消火栓設置工	単位	箇所	数量	1	単価	
規格	φ75　H=1,700						

名称	規格／条件	単位	数量	単価	金額	摘要
消火栓設置工（地下・地上・小型）	施工区分＝人力施工：施工区分＝地上式：口種類＝単口：作業区分＝設置：	箇所	1			D9207000 管理費区分 無 単-200号
計						
単価						

1次単価表

単-173号

単価適用年月	20260805
歩掛適用年月	20260805
労務調整-超過-規制	1.000-00000020

名称	標識組立取付工	単位	箇所	数量	1	単価	
規格	消火栓標識・避難場所標識						

名称	規格／条件	単位	数量	単価	金額	摘要
道路標識設置・撤去	規格区分＝単柱式：施工区分＝設置：	基	1			DX211700 管理費区分 無 単-201号
計						
単価						

1次単価表

単-174号

単価適用年月	20260805
歩掛適用年月	20260805
労務調整-超過-規制	1.000-00000020

名称	メカニカル継手工（特殊）	単位	口	数量	1	単価	
規格	φ75						

名称	規格／条件	単位	数量	単価	金額	摘要
メカニカル継手工	呼び径＝φ　75㎜以下：押輪形式＝特殊押輪：特殊押輪割増係数（実数入力）＝1無：耐震型補強金具＝耐震型補強金具を使用しない：：	口	1			D9114000 管理費区分 無 単-209号
計						
単価						

1次単価表

単-175号

単価適用年月	20260805
歩掛適用年月	20260805
労務調整-超過-規制	1.000-00000020

名称	メカニカル継手工撤去（特殊）	単位	口	数量	1	単価	
規格	φ75						

名称	規格／条件	単位	数量	単価	金額	摘要
メカニカル継手工	呼び径＝φ　75㎜以下：押輪形式＝特殊押輪：特殊押輪割増係数（実数入力）＝1無：耐震型補強金具＝耐震型補強金具を使用しない：：	口	0.5			D9114000 管理費区分 無 単-209号
計						
単価						

1次単価表

単-176号

単価適用年月	20260805
歩掛適用年月	20260805
労務調整-超過-規制	1.000-00000020

名称	フランジ継手工	単位	口	数量	1	単価	
規格	φ75						

名称	規格／条件	単位	数量	単価	金額	摘要
フランジ継手工	呼び径＝φ　75mm：規格＝JWWA 7.5K：ボルト計上区分＝ボルト計上しない：フランジ継手＝耐震型補強金具を設置しない：	口	1			D9121000 管理費区分 無 単-202号
計						
単価						

1次単価表

単-177号

単価適用年月	20260805
歩掛適用年月	20260805
労務調整-超過-規制	1.000-00000020

名称	フランジ継手撤去工	単位	口	数量	1	単価	
規格	φ75						

名称	規格／条件	単位	数量	単価	金額	摘要
フランジ継手工	呼び径＝φ　75mm：規格＝JWWA 7.5K：ボルト計上区分＝ボルト計上しない：フランジ継手＝耐震型補強金具を設置しない：	口	0.5			D9121000 管理費区分 無 単-202号
計						
単価						

1次単価表

単-178号

単価適用年月	20260805
歩掛適用年月	20260805
労務調整-超過-規制	1.000-00000020

名称	既設仕切弁筐撤去工	単位	箇所	数量	1	単価	
規格							

名称	規格／条件	単位	数量	単価	金額	摘要
ねじ式弁筐設置工	作業区分＝撤去：種類＝A,B形1号：底版使用の有無＝有：	箇所	1			D9213000 管理費区分 無 単-210号
計						
単価						

1次単価表

単-179号

単価適用年月	20260805
歩掛適用年月	20260805
労務調整-超過-規制	1.000-00000020

名称	仕切弁筐設置工	単位	箇所	数量	1	単価	
規格							

名称	規格／条件	単位	数量	単価	金額	摘要
ねじ式弁筐設置工	作業区分＝設置：種類＝A,B形1号：底版使用の有無＝有：	箇所	1			D9213000 管理費区分 無 単-211号
計						
単価						

1次単価表

単-180号

単価適用年月	20260805
歩掛適用年月	20260805
労務調整-超過-規制	1.000-00000020

名称	鋳鉄管切断工	単位	口	数量	1	単価	
規格	【鋳鉄管切断機損料 エンジンカッター｜　】						

名称	規格／条件	単位	数量	単価	金額	摘要
鋳鉄管切断工（切断のみ） エンジンカッター	呼び径＝φ　75㎜： 【鋳鉄管切断機損料 エンジンカッター｜ 】	口	1			D9192000 管理費区分 無 単-212号
計						
単価						

1次単価表

単-181号

単価適用年月	20260805
歩掛適用年月	20260805
労務調整-超過-規制	1.000-00000020

名称	既設管切断工	単位	口	数量	1	単価	
規格	【鋳鉄管切断機損料 エンジンカッター｜　】						

名称	規格／条件	単位	数量	単価	金額	摘要
鋳鉄管切断工（切断のみ） エンジンカッター	呼び径＝φ　75㎜： 【鋳鉄管切断機損料 エンジンカッター｜ 】	口	1			D9192000 管理費区分 無 単-212号
計						
単価						

1次単価表

単-182号

単価適用年月	20260805
歩掛適用年月	20260805
労務調整-超過-規制	1.000-00000020

名称	掘削工	単位	m3	数量	1	単価	
規格							

名称	規格／条件	単位	数量	単価	金額	摘要
機械掘削工(小型ﾊﾞｯｸﾎｳ)	小型ﾊﾞｯｸﾎｳ規格＝排対(2次)山積0.13m3(平0.1m3)：	m3	1			DGD10020 管理費区分 無 単-203号
計						
単価						

1次単価表

単-183号

単価適用年月	20260805
歩掛適用年月	20260805
労務調整-超過-規制	1.000-00000020

名称	埋戻工	単位	m3	数量	1	単価	
規格							

名称	規格／条件	単位	数量	単価	金額	摘要
機械投入埋戻工(小型ﾊﾞｯｸﾎｳ)	小型ﾊﾞｯｸﾎｳ規格＝排対(2次)山積0.13m3(平0.1m3)：タンパ締固め数量(m3)（実数）＝100m3/100m3：	m3	1			DGD10120 管理費区分 無 単-204号
人力投入埋戻工	タンパ締固め数量(m3)（実数）＝100m3/100m3：	m3	1			DGD10110 管理費区分 無 単-205号
計						
単価						

1次単価表

単-184号

単価適用年月	20260805
歩掛適用年月	20260805
労務調整-超過-規制	1.000-00000020

名称	発生土運搬	単位	m3	数量	1	単価	
規格							

名称	規格／条件	単位	数量	単価	金額	摘要
発生土運搬工(4t積級･2t積級) 機械積込み	ﾀﾞﾝﾌﾟﾄﾗｯｸ規格＝ﾀﾞﾝﾌﾟﾄﾗｯｸ 4t積級：運搬距離（実数入力）＝3.7km：DID区間＝DID区間あり：ﾊﾞｯｸﾎｳ規格＝排対(2次)山積0.28m3(平0.2m3)：ﾀｲﾔ損耗費＝良好：	m3	1			DGD10160 管理費区分 無 単-221号
整地	作業区分＝残土受入れ地での処理：	ｍ３	1			CB210610 管理費区分 無
計						
単価						

1次単価表

単-185号

単価適用年月	20260805
歩掛適用年月	20260805
労務調整-超過-規制	1.000-00000020

名称	舗装版切断	単位	m	数量	1	単価	
規格							

名称	規格／条件	単位	数量	単価	金額	摘要
舗装版切断	舗装版種別＝ｱｽﾌｧﾙﾄ舗装版：ｱｽﾌｧﾙﾄ舗装版厚＝15㎝以下：費用の内訳＝全ての費用：	m	1			CB430510 管理費区分 無
計						
単価						

1次単価表

単-186号

単価適用年月	20260805
歩掛適用年月	20260805
労務調整-超過-規制	1.000-00000020

名称	舗装版破砕	単位	m2	数量	1	単価	
規格							

名称	規格／条件	単位	数量	単価	金額	摘要
舗装版破砕	舗装版種別＝ｱｽﾌｧﾙﾄ舗装版：障害等の有無＝無し：騒音振動対策＝不要：舗装版厚＝15cm以下：積込作業の有無＝有り：費用の内訳＝全ての費用：	ｍ２	1			CB430310 管理費区分 無
計						
単価						

1次単価表

単-187号

単価適用年月	20260805
歩掛適用年月	20260805
労務調整-超過-規制	1.000-00000020

名称	殻運搬	単位	m3	数量	1	単価	
規格	【ダンプトラック［オンロード・ディーゼル］｜１０ｔ積級　】【タイヤ損耗費｜１０ｔ積級　良好　供用日　】						

名称	規格／条件	単位	数量	単価	金額	摘要
殻運搬	殻発生作業＝舗装版破砕：積込工法区分＝機械（騒音対策不要､厚15cm以下）：DID区間の有無＝有り：運搬距離（km）（DID区間有）＝1.5km以下：費用の内訳＝全ての費用：【ダンプトラック［オンロード・ディーゼル］｜１０ｔ積級　】【タイヤ損耗費｜１０ｔ積級　良好　供用日　】	ｍ３	1			CB227010 管理費区分 無
計						
単価						

1次単価表

単-188号

単価適用年月	20260805
歩掛適用年月	20260805
労務調整-超過-規制	1.000-00000020

名称	殻処分	単位	t	数量	1	単価	
規格	【アスファルト塊受入費｜３０～５０ｃｍ程度の大きさ　】						

名称	規格／条件	単位	数量	単価	金額	摘要
処分費（t）	【アスファルト塊受入費｜３０～５０ｃｍ程度の大きさ　】	t	1			WB020052 管理費区分 T 単-207号
計						
単価						

1次単価表

単-189号

単価適用年月	20260805
歩掛適用年月	20260805
労務調整-超過-規制	1.000-00000020

名称	凍上抑制層（車道部）	単位	m2	数量	1	単価	
規格	H=350㎜【切込砂利｜０～８０㎜　】						

名称	規格／条件	単位	数量	単価	金額	摘要
下層路盤（車道・路肩部）	全仕上り厚（実数入力）＝350㎜：施工区分＝2層施工：材料＝路盤材（各種）：費用の内訳＝全ての費用：【切込砂利｜０～８０㎜　】	ｍ２	1			CB410030 管理費区分 無
計						
単価						

1次単価表

単-190号

単価適用年月	20260805
歩掛適用年月	20260805
労務調整-超過-規制	1.000-00000020

名称	下層路盤（車道部）	単位	m2	数量	1	単価	
規格	H=200㎜【切込砂利｜０～４０㎜　】						

名称	規格／条件	単位	数量	単価	金額	摘要
下層路盤（車道・路肩部）	全仕上り厚（実数入力）＝200㎜：施工区分＝1層施工：材料＝路盤材（各種）：費用の内訳＝全ての費用：【切込砂利｜０～４０㎜　】	ｍ２	1			CB410030 管理費区分 無
計						
単価						

1次単価表

単-191号

単価適用年月	20260805
歩掛適用年月	20260805
労務調整-超過-規制	1.000-00000020

名称	表層（車道部）	単位	m2	数量	1	単価	
規格	【再生細粒度アスファルト混合物｜Ａｓ量７．５～９．５％ 配合率５０％　車道用　】						

名称	規格／条件	単位	数量	単価	金額	摘要
表層（車道・路肩部）	平均幅員＝1.4m以上3.0m以下：1層当平均仕上厚 70mm以下＝50mm：材料＝再生細粒度アスコン（１３）：瀝青材料種類＝ﾌﾟﾗｲﾑｺｰﾄ PK-3：費用の内訳＝全ての費用：【再生細粒度アスファルト混合物｜Ａｓ量７．５～９．５％ 配合率５０％　車道用　】	ｍ２	1			CB410260 管理費区分 無
計						
単価						

1次単価表

単-192号

単価適用年月	20260805
歩掛適用年月	20260805
労務調整-超過-規制	1.000-00000020

名称	凍上抑制層（歩道部）	単位	m2	数量	1	単価	
規格	H=170㎜【切込砂利｜０～８０㎜　】						

名称	規格／条件	単位	数量	単価	金額	摘要
下層路盤（歩道部）	全仕上り厚（実数入力）＝170㎜：施工区分＝1層施工：材料＝路盤材（各種）：費用の内訳＝全ての費用：【切込砂利｜０～８０㎜　】	ｍ２	1			CB410031 管理費区分 無
計						
単価						

1次単価表

単-193号

単価適用年月	20260805
歩掛適用年月	20260805
労務調整-超過-規制	1.000-00000020

名称	下層路盤（歩道部）	単位	m2	数量	1	単価	
規格	H=100㎜【切込砂利｜０～４０㎜　】						

名称	規格／条件	単位	数量	単価	金額	摘要
下層路盤（歩道部）	全仕上り厚（実数入力）＝100㎜：施工区分＝1層施工：材料＝路盤材（各種）：費用の内訳＝全ての費用：【切込砂利｜０～４０㎜　】	ｍ２	1			CB410031 管理費区分 無
計						
単価						

1次単価表

単-194号

単価適用年月	20260805
歩掛適用年月	20260805
労務調整-超過-規制	1.000-00000020

名称	表層（歩道部）	単位	m2	数量	1	単価	
規格	【再生細粒度アスファルト混合物｜Ａｓ量７．５～９．５％ 配合率５０％　歩道用　】						

名称	規格／条件	単位	数量	単価	金額	摘要
表層（歩道部）	平均幅員＝1.4m以上：1層当平均仕上厚 70mm以下＝30mm：材料＝再生細粒度アスコン（１３）：瀝青材料種類＝ﾌﾟﾗｲﾑｺｰﾄ PK-3：費用の内訳＝全ての費用：【再生細粒度アスファルト混合物｜Ａｓ量７．５～９．５％ 配合率５０％　歩道用　】	ｍ２	1			CB410261 管理費区分 無
計						
単価						

1次単価表

単-195号

単価適用年月	20260805
歩掛適用年月	20260805
労務調整-超過-規制	1.000-00000020

名称	既設歩車道縁石再設置	単位	m	数量	1	単価	
規格	【生コンクリート　混合Ｂ種｜C-1　(-)-8-20(25)　】【切込砂利｜０～４０㎜　】						

名称	規格／条件	単位	数量	単価	金額	摘要
歩車道境界ブロック	作業区分＝再利用設置：ﾌﾞﾛｯｸ規格＝各種600-1000㎜以下50-150kg未満：基礎砕石規格＝砕石（各種）：均し基礎ｺﾝｸﾘｰﾄ規格＝生ｺﾝｸﾘｰﾄ（各種）：養生工の有無＝無し：【生コンクリート　混合Ｂ種｜C-1　(-)-8-20(25)　】【切込砂利｜０～４０㎜　】	m	1			CB422510 管理費区分 無
歩車道境界ブロック撤去	再利用区分＝再利用：	m	1			CB422540 管理費区分 無
計						
単価						

1次単価表

単-196号

単価適用年月	20260805
歩掛適用年月	20260805
労務調整-超過-規制	1.000-00000020

名称	既設消火栓運搬処理工	単位	基	数量	1	単価	
規格							

名称	規格／条件	単位	数量	単価	金額	摘要
現場発生品及び支給品運搬	ﾄﾗｯｸ規格＝2t積 2t吊：片道運搬距離＝9.5km ：1回当り平均積載質量＝0.3ｔ：	回	1			D9820790 管理費区分 無 単-220号
産業廃棄物中間処理料金	金属くず	t	1			ZKD5654400 管理費区分 T 地方資材単価
計						
単価						

1次単価表

単-197号

単価適用年月	20260805
歩掛適用年月	20260805
労務調整-超過-規制	1.000-00000020

名称	交通誘導員	単位	人日	数量	1	単価	
規格							

名称	規格／条件	単位	数量	単価	金額	摘要
交通誘導警備員Ｂ	割増対象賃金比 0.907	人	1			R0804 管理費区分 無 二省労務単価
計						
単価						

1次単価表

単-198号

単価適用年月	20260805
歩掛適用年月	20260805
労務調整-超過-規制	1.000-00000020

名称	重機運搬費	単位	往復	数量	1	単価	
規格							

名称	規格／条件	単位	数量	単価	金額	摘要
重機運搬費		往復	1			WYB00060 管理費区分 無
計						
単価						

参考資料（1）

単-199号　　D9207000

単価適用年月	20260805
歩掛適用年月	20260805
労務調整-超過-規制	1.000-00000020

名称	消火栓設置工（地下・地上・小型）	単位	箇所	数量	1	単価	
規格	人力施工 地上式 単口 撤去						

名称	規格／条件	単位	数量	単価	金額	摘要
配管工	割増対象賃金比 0.745	人	0.162			R0136 管理費区分 無 二省労務単価 Z1
普通作業員	割増対象賃金比 0.842	人	0.318			R0102 管理費区分 無 二省労務単価 Z1
諸雑費（率＋まるめ）	Z1の合計金額に1%を乗じた金額を算出する。	式	1			ZS8000004 管理費区分 無 ZZ1
計						
単価						

参考資料（1）

単-200号　　D9207000

単価適用年月	20260805
歩掛適用年月	20260805
労務調整-超過-規制	1.000-00000020

名称	消火栓設置工（地下・地上・小型）	単位	箇所	数量	1	単価	
規格	人力施工 地上式 単口 設置						

名称	規格／条件	単位	数量	単価	金額	摘要
配管工	割増対象賃金比 0.745	人	0.27			R0136 管理費区分 無 二省労務単価 Z1
普通作業員	割増対象賃金比 0.842	人	0.53			R0102 管理費区分 無 二省労務単価 Z1
諸雑費（率＋まるめ）	Z1の合計金額に1%を乗じた金額を算出する。	式	1			ZS8000004 管理費区分 無 ZZ1
計						
単価						

参考資料（1）

単-201号　　DX211700

単価適用年月	20260805
歩掛適用年月	20260805
労務調整-超過-規制	1.000-00000020

名称	道路標識設置・撤去	単位	基	数量	10	単価	
規格	単柱式 設置						

名称	規格／条件	単位	数量	単価	金額	摘要
土木一般世話役	割増対象賃金比 0.753	人	0.5			R0125 管理費区分 無 二省労務単価 Z1
普通作業員	割増対象賃金比 0.842	人	1.5			R0102 管理費区分 無 二省労務単価 Z1
諸雑費（まるめ）		式	1			ZS3000004 管理費区分 無 ZZ1
計						
単価						

参考資料（1）

単-202号　　D9121000

単価適用年月	20260805
歩掛適用年月	20260805
労務調整-超過-規制	1.000-00000020

名称	フランジ継手工	単位	口	数量	1	単価	
規格	φ　75mm JWWA 7.5K ボルト計上しない　耐震型補強金具を設置しない						

名称	規格／条件	単位	数量	単価	金額	摘要
配管工	割増対象賃金比 0.745	人	0.06			R0136 管理費区分 無 二省労務単価 Z1
普通作業員	割増対象賃金比 0.842	人	0.06			R0102 管理費区分 無 二省労務単価 Z1
諸雑費（率＋まるめ）	Z1の合計金額に1%を乗じた金額を算出する。	式	1			ZS8000004 管理費区分 無 ZZ1
計						
単価						

参考資料（1）

単-203号　　DGD10020

単価適用年月	20260805
歩掛適用年月	20260805
労務調整-超過-規制	1.000-00000020

名称	機械掘削工(小型ﾊﾞｯｸﾎｳ)	単位	m3	数量	100	単価	
規格	排対(2次)山積0.13m3(平0.1m3)						

名称	規格／条件	単位	数量	単価	金額	摘要
土木一般世話役	割増対象賃金比 0.753	人	2.4			R0125 管理費区分 無 二省労務単価 Z1
普通作業員	割増対象賃金比 0.842	人	6.7			R0102 管理費区分 無 二省労務単価 Z1
小型ﾊﾞｯｸﾎｳ運転[ｸﾛｰﾗ型](2次) 山積0.13m3(平積0.1m3)		日	2.273			DGD10070 管理費区分 無 単-222号 Z1
諸雑費（まるめ）		式	1			ZS3000004 管理費区分 無 ZZ1
計						
単価						

参考資料（1）

単-204号　　DGD10120

単価適用年月	20260805
歩掛適用年月	20260805
労務調整-超過-規制	1.000-00000020

名称	機械投入埋戻工(小型ﾊﾞｯｸﾎｳ)	単位	m3	数量	100	単価	
規格	排対(2次)山積0.13m3(平0.1m3) 100m3/100m3						

名称	規格／条件	単位	数量	単価	金額	摘要
土木一般世話役	割増対象賃金比 0.753	人	2.5			R0125 管理費区分 無 二省労務単価 Z1
普通作業員	割増対象賃金比 0.842	人	3.8			R0102 管理費区分 無 二省労務単価 Z1
小型ﾊﾞｯｸﾎｳ運転[ｸﾛｰﾗ型](2次) 山積0.13m3(平積0.1m3)		日	1.538			DGD10070 管理費区分 無 単-222号 Z1
タンパ締固め	費用の内訳＝全ての費用：	m３	100			CB210450 管理費区分 無 Z1
諸雑費（まるめ）		式	1			ZS3000004 管理費区分 無 ZZ1
計						
単価						

参考資料（1）

単-205号　　DGD10110

単価適用年月	20260805
歩掛適用年月	20260805
労務調整-超過-規制	1.000-00000020

名称	人力投入埋戻工	単位	m3	数量	100	単価	
規格	100m3/100m3						

名称	規格／条件	単位	数量	単価	金額	摘要
普通作業員	割増対象賃金比 0.842	人	23			R0102 管理費区分 無 二省労務単価 Z1
タンパ締固め	費用の内訳＝全ての費用：	m３	100			CB210450 管理費区分 無 Z1
諸雑費（まるめ）		式	1			ZS3000004 管理費区分 無 ZZ1
計						
単価						

参考資料（1）

単-206号　　DGD10160

単価適用年月	20260805
歩掛適用年月	20260805
労務調整-超過-規制	1.000-00000020

名称	発生土運搬工(4t積級･2t積級) 機械積込み	単位	m3	数量	10	単価	
規格	ﾀﾞﾝﾌﾟﾄﾗｯｸ 4t積級 2.1km DID区間あり　排対(2次)山積0.28m3(平0.2m3) 良好						

名称	規格／条件	単位	数量	単価	金額	摘要
ﾀﾞﾝﾌﾟﾄﾗｯｸｵﾝﾛｰﾄﾞ･ﾃﾞｨｰｾﾞﾙ 4t積級	機械損耗部品補正＝良好：	日	0.5			DGD10180 管理費区分 無 単-223号
計						
単価						

参考資料（1）

単-207号　　WB020052

単価適用年月	20260805
歩掛適用年月	20260805
労務調整-超過-規制	1.000-00000020

名称	処分費（t）	単位	t	数量	100	単価	
規格							

名称	規格／条件	単位	数量	単価	金額	摘要
アスファルト塊受入費	３０～５０ｃｍ程度の大きさ	t	100			ZKD4001000 管理費区分 T 地方資材単価
計						
単価						

参考資料（1）

単-208号　　D9820790

単価適用年月	20260805
歩掛適用年月	20260805
労務調整-超過-規制	1.000-00000020

名称	現場発生品及び支給品運搬	単位	回	数量	1	単価	
規格	2t積 2t吊 11km 0.5t						

名称	規格／条件	単位	数量	単価	金額	摘要
普通作業員	割増対象賃金比 0.842	人	0.161			R0102 管理費区分 無 二省労務単価 Z1
トラック［クレーン装置付］	補正なし 岩石工の割増対象にしない 普通 0時間　交替制を適用しない 0無 しない 0時間	時間	0.858			K0302009 管理費区分 無 単-224号 Z1
諸雑費（まるめ）		式	1			ZS3000004 管理費区分 無 ZZ1
計						
単価						

参考資料（1）

単-209号　　D9114000

単価適用年月	20260805
歩掛適用年月	20260805
労務調整-超過-規制	1.000-00000020

名称	メカニカル継手工	単位	口	数量	10	単価	
規格	φ　75㎜以下 特殊押輪 1無　耐震型補強金具を使用しない						

名称	規格／条件	単位	数量	単価	金額	摘要
配管工	割増対象賃金比 0.745	人	0.5			R0136 管理費区分 無 二省労務単価 Z1
普通作業員	割増対象賃金比 0.842	人	0.5			R0102 管理費区分 無 二省労務単価 Z1
諸雑費（率＋まるめ）	Z1の合計金額に1%を乗じた金額を算出する。	式	1			ZS8000004 管理費区分 無 ZZ1
計						
単価						

参考資料（1）

単-210号　　D9213000

単価適用年月	20260805
歩掛適用年月	20260805
労務調整-超過-規制	1.000-00000020

名称	ねじ式弁筐設置工	単位	箇所	数量	1	単価	
規格	撤去 A,B形1号 有						

名称	規格／条件	単位	数量	単価	金額	摘要
普通作業員	割増対象賃金比 0.842	人	0.024			R0102 管理費区分 無 二省労務単価 Z1
諸雑費（まるめ）		式	1			ZS3000004 管理費区分 無 ZZ1
計						
単価						

参考資料（1）

単-211号　　D9213000

単価適用年月	20260805
歩掛適用年月	20260805
労務調整-超過-規制	1.000-00000020

名称	ねじ式弁筐設置工	単位	箇所	数量	1	単価	
規格	設置 A,B形1号 有						

名称	規格／条件	単位	数量	単価	金額	摘要
普通作業員	割増対象賃金比 0.842	人	0.04			R0102 管理費区分 無 二省労務単価 Z1
諸雑費（まるめ）		式	1			ZS3000004 管理費区分 無 ZZ1
計						
単価						

参考資料（1）

単-212号　　D9192000

単価適用年月	20260805
歩掛適用年月	20260805
労務調整-超過-規制	1.000-00000020

名称	鋳鉄管切断工（切断のみ） エンジンカッター	単位	口	数量	1	単価	
規格	φ　75㎜						

名称	規格／条件	単位	数量	単価	金額	摘要
特殊作業員	割増対象賃金比 0.780	人	0.03			R0101 管理費区分 無 二省労務単価 Z1
普通作業員	割増対象賃金比 0.842	人	0.06			R0102 管理費区分 無 二省労務単価 Z1
鋳鉄管切断機損料 エンジンカッター		日	0.03			Y980112001-001 管理費区分 無
諸雑費（率＋まるめ）	Z1の合計金額に30%を乗じた金額を算出する。	式	1			ZS8000004 管理費区分 無 ZZ1
計						
単価						

参考資料（1）

単-213号　　DGD10160

単価適用年月	20260805
歩掛適用年月	20260805
労務調整-超過-規制	1.000-00000020

名称	発生土運搬工(4t積級･2t積級) 機械積込み	単位	m3	数量	10	単価	
規格	ﾀﾞﾝﾌﾟﾄﾗｯｸ 4t積級 4.2km DID区間あり　排対(2次)山積0.28m3(平0.2m3) 良好						

名称	規格／条件	単位	数量	単価	金額	摘要
ﾀﾞﾝﾌﾟﾄﾗｯｸｵﾝﾛｰﾄﾞ･ﾃﾞｨｰｾﾞﾙ 4t積級	機械損耗部品補正＝良好：	日	0.6			DGD10180 管理費区分 無 単-223号
計						
単価						

参考資料（1）

単-214号　　D9820790

単価適用年月	20260805
歩掛適用年月	20260805
労務調整-超過-規制	1.000-00000020

名称	現場発生品及び支給品運搬	単位	回	数量	1	単価	
規格	2t積 2t吊 9.2km 0.4t						

名称	規格／条件	単位	数量	単価	金額	摘要
普通作業員	割増対象賃金比 0.842	人	0.134			R0102 管理費区分 無 二省労務単価 Z1
トラック［クレーン装置付］	補正なし 岩石工の割増対象にしない 普通 0時間　交替制を適用しない 0無 しない 0時間	時間	0.713			K0302009 管理費区分 無 単-224号 Z1
諸雑費（まるめ）		式	1			ZS3000004 管理費区分 無 ZZ1
計						
単価						

参考資料（1）

単-215号　　D9111000

単価適用年月	20260805
歩掛適用年月	20260805
労務調整-超過-規制	1.000-00000020

名称	鋳鉄管吊込み据付工（人力）	単位	m	数量	10	単価	
規格	φ　75㎜以下						

名称	規格／条件	単位	数量	単価	金額	摘要
配管工	割増対象賃金比 0.745	人	0.17			R0136 管理費区分 無 二省労務単価 Z1
普通作業員	割増対象賃金比 0.842	人	0.52			R0102 管理費区分 無 二省労務単価 Z1
諸雑費（まるめ）		式	1			ZS3000004 管理費区分 無 ZZ1
計						
単価						

参考資料（1）

単-216号　　DGD10160

単価適用年月	20260805
歩掛適用年月	20260805
労務調整-超過-規制	1.000-00000020

名称	発生土運搬工(4t積級･2t積級) 機械積込み	単位	m3	数量	10	単価	
規格	ﾀﾞﾝﾌﾟﾄﾗｯｸ 4t積級 2.9km DID区間あり　排対(2次)山積0.28m3(平0.2m3) 良好						

名称	規格／条件	単位	数量	単価	金額	摘要
ﾀﾞﾝﾌﾟﾄﾗｯｸｵﾝﾛｰﾄﾞ･ﾃﾞｨｰｾﾞﾙ 4t積級	機械損耗部品補正＝良好：	日	0.5			DGD10180 管理費区分 無 単-223号
計						
単価						

参考資料（1）

単-217号　　D9820790

単価適用年月	20260805
歩掛適用年月	20260805
労務調整-超過-規制	1.000-00000020

名称	現場発生品及び支給品運搬	単位	回	数量	1	単価	
規格	2t積 2t吊 10.2km 0.4t						

名称	規格／条件	単位	数量	単価	金額	摘要
普通作業員	割増対象賃金比 0.842	人	0.146			R0102 管理費区分 無 二省労務単価 Z1
トラック［クレーン装置付］	補正なし 岩石工の割増対象にしない 普通 0時間　交替制を適用しない 0無 しない 0時間	時間	0.78			K0302009 管理費区分 無 単-224号 Z1
諸雑費（まるめ）		式	1			ZS3000004 管理費区分 無 ZZ1
計						
単価						

参考資料（1）

単-218号　　D9820790

単価適用年月	20260805
歩掛適用年月	20260805
労務調整-超過-規制	1.000-00000020

名称	現場発生品及び支給品運搬	単位	回	数量	1	単価	
規格	2t積 2t吊 9.2km 0.6t						

名称	規格／条件	単位	数量	単価	金額	摘要
普通作業員	割増対象賃金比 0.842	人	0.143			R0102 管理費区分 無 二省労務単価 Z1
トラック［クレーン装置付］	補正なし 岩石工の割増対象にしない 普通 0時間　交替制を適用しない 0無 しない 0時間	時間	0.763			K0302009 管理費区分 無 単-224号 Z1
諸雑費（まるめ）		式	1			ZS3000004 管理費区分 無 ZZ1
計						
単価						

参考資料（1）

単-219号　　DGD10160

単価適用年月	20260805
歩掛適用年月	20260805
労務調整-超過-規制	1.000-00000020

名称	発生土運搬工(4t積級･2t積級) 機械積込み	単位	m3	数量	10	単価	
規格	ﾀﾞﾝﾌﾟﾄﾗｯｸ 4t積級 4km DID区間あり　排対(2次)山積0.28m3(平0.2m3) 良好						

名称	規格／条件	単位	数量	単価	金額	摘要
ﾀﾞﾝﾌﾟﾄﾗｯｸｵﾝﾛｰﾄﾞ･ﾃﾞｨｰｾﾞﾙ 4t積級	機械損耗部品補正＝良好：	日	0.6			DGD10180 管理費区分 無 単-223号
計						
単価						

参考資料（1）

単-220号　　D9820790

単価適用年月	20260805
歩掛適用年月	20260805
労務調整-超過-規制	1.000-00000020

名称	現場発生品及び支給品運搬	単位	回	数量	1	単価	
規格	2t積 2t吊 9.5km 0.3ｔ						

名称	規格／条件	単位	数量	単価	金額	摘要
普通作業員	割増対象賃金比 0.842	人	0.133			R0102 管理費区分 無 二省労務単価 Z1
トラック［クレーン装置付］	補正なし 岩石工の割増対象にしない 普通 0時間　交替制を適用しない 0無 しない 0時間	時間	0.708			K0302009 管理費区分 無 単-224号 Z1
諸雑費（まるめ）		式	1			ZS3000004 管理費区分 無 ZZ1
計						
単価						

参考資料（1）

単-221号　　DGD10160

単価適用年月	20260805
歩掛適用年月	20260805
労務調整-超過-規制	1.000-00000020

名称	発生土運搬工(4t積級･2t積級) 機械積込み	単位	m3	数量	10	単価	
規格	ﾀﾞﾝﾌﾟﾄﾗｯｸ 4t積級 3.7km DID区間あり　排対(2次)山積0.28m3(平0.2m3) 良好						

名称	規格／条件	単位	数量	単価	金額	摘要
ﾀﾞﾝﾌﾟﾄﾗｯｸｵﾝﾛｰﾄﾞ･ﾃﾞｨｰｾﾞﾙ 4t積級	機械損耗部品補正＝良好：	日	0.6			DGD10180 管理費区分 無 単-223号
計						
単価						

参考資料（2）

単-222号　　DGD10070

単価適用年月	20260805
歩掛適用年月	20260805
労務調整-超過-規制	1.000-00000020

名称	小型ﾊﾞｯｸﾎｳ運転[ｸﾛｰﾗ型](2次) 山積0.13m3(平積0.1m3)	単位	日	数量	1	単価	
規格							

名称	規格／条件	単位	数量	単価	金額	摘要
運転手（特殊）	割増対象賃金比 0.788	人	1			R0114 管理費区分 無 二省労務単価 Z1
軽油	ミニローリー渡し	L	23			Z006702002 管理費区分 無 刊行物単価 Z1
小型バックホウ（クローラ）［標準］	排出ガス対策型（第2次基準） 山積0.13m3	供用日	1.78			M000201034 管理費区分 無 刊行物単価 Z1
諸雑費（まるめ）		式	1			ZS3000004 管理費区分 無 ZZ1
計						
単価						

参考資料（2）

単-223号　　DGD10180

単価適用年月	20260805
歩掛適用年月	20260805
労務調整-超過-規制	1.000-00000020

名称	ﾀﾞﾝﾌﾟﾄﾗｯｸｵﾝﾛｰﾄﾞ･ﾃﾞｨｰｾﾞﾙ 4t積級	単位	日	数量	1	単価	
規格	良好						

名称	規格／条件	単位	数量	単価	金額	摘要
運転手（一般）	割増対象賃金比 0.813	人	1			R0115 管理費区分 無 二省労務単価 Z1
軽油	ミニローリー渡し	L	32			Z006702002 管理費区分 無 刊行物単価 Z1
ダンプトラック［オンロード・ディーゼル］	４ｔ積級	供用日	1.29			M000301002 管理費区分 無 刊行物単価 Z1
タイヤ損耗費	４ｔ積級　良好　供用日	供用日	1.29			Z010020045 管理費区分 無 刊行物単価 Z1
諸雑費（まるめ）		式	1			ZS3000004 管理費区分 無 ZZ1
計						
単価						

参考資料（2）

単-224号　　K0302009

単価適用年月	20260805
歩掛適用年月	20260805
労務調整-超過-規制	1.000-00000020

名称	トラック［クレーン装置付］	単位	時間	数量	1	単価	
規格	補正なし 岩石工の割増対象にしない 普通 0時間　交替制を適用しない 0無 しない 0時間						

名称	規格／条件	単位	数量	単価	金額	摘要
運転手（特殊）	割増対象賃金比 0.788	人	0.17			R0114 管理費区分 無 二省労務単価 Z1
軽油	ミニローリー渡し	L	3.9			Z006702002 管理費区分 無 刊行物単価 Z1
トラック［クレーン装置付］	ベーストラック２ｔ積　吊能力２．０ｔ	時間	1			M000302009 管理費区分 無 刊行物単価 Z1
諸雑費（まるめ）		式	1			ZS3000004 管理費区分 無 ZZ1
計						
単価						

登録単価

		工事名	消火栓整備工事

コード	名称	規格	単位	単価	登録年度	登録月	備考
Y980112001-001	鋳鉄管切断機損料 エンジンカッター		日		2026	8	

個人用損料

工事番号		工事名	消火栓整備工事

コード	名称	規格	単位	区分	単価	登録年度	登録月	備考
N0002				持込		2023	8	
N0004				持込		2023	8	
N0004			%	持込		2025	8	
N0006				持込		2023	8	
N0008				持込		2023	8	
N0010	舗装版切断	15cm以下	m	持込		2023	8	
N0012				持込		2023	8	
N0014	舗装版切断	15cm以下	m	持込		2023	8	
N0016				持込		2023	8	
N0019	コンクリートカッタ	切削深20cm　ブレード径φ56	m	持込		2023	8	
N0021	コンクリートカッタ	切削深20cm　ブレード径φ56	m	持込		2023	8	
N0023	コンクリートカッタ	切削深20cm　ブレード径φ56	m	持込		2023	8	
N0025	コンクリートカッタ	切削深20cm　ブレード径φ56	m	貸与		2023	8	
N0027	コンクリートカッタ	切削深20cm　ブレード径φ56	m	持込		2023	8	
N0029				持込		2023	8	
N0031				持込		2023	8	

個人用損料

工事番号		工事名	消火栓整備工事

コード	名称	規格	単位	区分	単価	登録年度	登録月	備考
N0033				持込		2023	8	

建設リサイクル法に関する解体工事費用調書

費用区分	名称	規格／条件	単位	数量	単価	金額	摘要
解体費 （コンクリート）							
解体費計 （コンクリート）							
解体費 （アスファルト）							
	舗装版切断	ｱｽﾌｧﾙﾄ舗装版 15cm以下 全ての費用	m	8			CB430510
	舗装版破砕	ｱｽﾌｧﾙﾄ舗装版 無し 不要 15cm以下 有り 全ての費用	m２	4			CB430310
	舗装版切断	ｱｽﾌｧﾙﾄ舗装版 15cm以下 全ての費用	m	6			CB430510
	舗装版破砕	ｱｽﾌｧﾙﾄ舗装版 無し 不要 15cm以下 有り 全ての費用	m２	3			CB430310
	舗装版破砕	ｱｽﾌｧﾙﾄ舗装版 無し 不要 15cm以下 有り 全ての費用	m２	4			CB430310
	舗装版切断	ｱｽﾌｧﾙﾄ舗装版 15cm以下 全ての費用	m	8			CB430510
	舗装版破砕	ｱｽﾌｧﾙﾄ舗装版 無し 不要 15cm以下 有り 全ての費用	m２	5			CB430310
	舗装版破砕	ｱｽﾌｧﾙﾄ舗装版 無し 不要 15cm以下 有り 全ての費用	m２	4			CB430310
	舗装版破砕	ｱｽﾌｧﾙﾄ舗装版 無し 不要 15cm以下 有り 全ての費用	m２	4			CB430310
	舗装版切断	ｱｽﾌｧﾙﾄ舗装版 15cm以下 全ての費用	m	8			CB430510

建設リサイクル法に関する解体工事費用調書

費用区分	名称	規格／条件	単位	数量	単価	金額	摘要
	舗装版切断	ｱｽﾌｧﾙﾄ舗装版 15cm以下 全ての費用	m	7			CB430510
	舗装版切断	ｱｽﾌｧﾙﾄ舗装版 15cm以下 全ての費用	m	8			CB430510
解体費計 （アスファルト）							
解体費 （木材）							
解体費計 （木材）							
解体費計							

建設リサイクル法に関する再資源化等費用調書

費用区分	名称	規格／条件	単位	数量	単価	金額	摘要
運搬費 （コンクリート）							
運搬費計 （コンクリート）							
運搬費 （アスファルト）							
	殻運搬	舗装版破砕 機械（騒音対策不要、厚15cm以下） 有り	ｍ３	0.2			CB227010
	殻運搬	舗装版破砕 機械（騒音対策不要、厚15cm以下） 有り	ｍ３	0.2			CB227010
	殻運搬	舗装版破砕 機械（騒音対策不要、厚15cm以下） 有り	ｍ３	0.1			CB227010
	殻運搬	舗装版破砕 機械（騒音対策不要、厚15cm以下） 有り	ｍ３	0.1			CB227010
	殻運搬	舗装版破砕 機械（騒音対策不要、厚15cm以下） 有り	ｍ３	0.2			CB227010
	殻運搬	舗装版破砕 機械（騒音対策不要、厚15cm以下） 有り	ｍ３	0.3			CB227010
運搬費計 （アスファルト）							
運搬費 （木材）							
運搬費計 （木材）							
処分費 （コンクリート）							

建設リサイクル法に関する再資源化等費用調書

費用区分	名称	規格／条件	単位	数量	単価	金額	摘要
処分費計 （コンクリート）							
処分費 （アスファルト）							
	処分費（t）		t	0.3			単-207号 WB020052
	処分費（t）		t	0.5			単-207号 WB020052
	処分費（t）		t	0.6			単-207号 WB020052
	処分費（t）		t	0.4			単-207号 WB020052
	処分費（t）		t	0.4			単-207号 WB020052
	処分費（t）		t	0.3			単-207号 WB020052
処分費計 （アスファルト）							
処分費 （木材）							
処分費計 （木材）							
循環税相当額 （コンクリート）							
循環税相当額計 （コンクリート）							

建設リサイクル法に関する再資源化等費用調書

費用区分	名称	規格／条件	単位	数量	単価	金額	摘要
循環税相当額（アスファルト）							
循環税相当額計（アスファルト）							
循環税相当額（木材）							
循環税相当額計（木材）							
再資源化費用計							

集計リスト（材料）

	工事名	消火栓整備工事	当　初	工事区分	水道工事
				集計区分	材料

コード	名称	規格	単位	数量	単価	金額	摘要
Y980112001-001	鋳鉄管切断機損料 エンジンカッター		日	0			

集計リスト（材料）

	工事名	消火栓整備工事	当　初	工事区分	水道工事
				集計区分	材料

コード	名称	規格	単位	数量	単価	金額	摘要
ZS8000004	諸雑費（率＋まるめ）		式	1			
ZS3000004	諸雑費（まるめ）		式	1			
Z006702002	軽油	ミニローリー渡し	L	87.956			刊行物単価
Z006704001	ガソリン	レギュラー　スタンド渡し　無鉛　JIS K 2202　2号	L	15.032			刊行物単価
Z010020045	タイヤ損耗費	４ｔ積級　良好　供用日	供用日	0.724			刊行物単価
Z006540009	コンクリートカッタ　（ブレード）	径１８インチ	枚	0.103			刊行物単価
ZZ000001	その他（材料）		式	1			
ZKD4001000	アスファルト塊受入費	３０～５０ｃｍ程度の大きさ	ｔ	2.5			地方資材単価
ZKD0006000	切込砂利	０～８０㎜	ｍ３	1.778			地方資材単価

集計リスト（材料）

	工事名	消火栓整備工事	当　初	工事区分	水道工事
				集計区分	材料

コード	名称	規格	単位	数量	単価	金額	摘要
ZKD0005000	切込砂利	０～４０㎜	ｍ３	2.03			地方資材単価
ZKD0870500	再生アスファルト安定処理	Ａｓ量３．５～５．５％ 配合率５０％　車道用	ｔ	0.754			グリーン 地方資材単価
Z004130002	アスファルト乳剤	ＰＫ－３　プライムコート用	Ｌ	30.155			刊行物単価
ZKD0800500	再生細粒度アスファルト混合物	Ａｓ量７．５～９．５％ 配合率５０％　車道用	ｔ	0.516			グリーン 地方資材単価
Z004130003	アスファルト乳剤	ＰＫ－４　タックコート用	Ｌ	3			刊行物単価
ZKD0006000	切込砂利	０～８０㎜	ｍ３	2.589			地方資材単価
ZKD0005000	切込砂利	０～４０㎜	ｍ３	1.522			地方資材単価
ZKD0806500	再生細粒度アスファルト混合物	Ａｓ量７．５～９．５％ 配合率５０％　歩道用	ｔ	1.136			グリーン 地方資材単価
ZKD1001000	生コンクリート　混合Ｂ種	C-1　(-)-8-20(25)	ｍ３	0.513			地方資材単価

集計リスト（材料）

	工事名	消火栓整備工事	当　初	工事区分	水道工事
				集計区分	材料

コード	名称	規格	単位	数量	単価	金額	摘要
ZKD0005000	切込砂利	０～４０㎜	ｍ３	0.66			地方資材単価
ZKD5654400	産業廃棄物中間処理料金	金属くず	ｔ	6			地方資材単価
ZKD0006000	切込砂利	０～８０㎜	ｍ３	2.096			地方資材単価
ZKD0005000	切込砂利	０～４０㎜	ｍ３	0.343			地方資材単価
ZKD0870500	再生アスファルト安定処理	Ａｓ量３．５～５．５％ 配合率５０％　車道用	ｔ	0.176			グリーン 地方資材単価
ZKD0006000	切込砂利	０～８０㎜	ｍ３	1.028			地方資材単価
ZKD0005000	切込砂利	０～４０㎜	ｍ３	0.431			地方資材単価
ZKD0006000	切込砂利	０～８０㎜	ｍ３	0.571			地方資材単価
ZKD0005000	切込砂利	０～４０㎜	ｍ３	0.19			地方資材単価

集計リスト（材料）

	工事名	消火栓整備工事	当　初	工事区分	水道工事
				集計区分	材料

コード	名称	規格	単位	数量	単価	金額	摘要
ZKD0800500	再生細粒度アスファルト混合物	Ａｓ量７．５～９．５％ 配合率５０％　車道用	ｔ	0.123			グリーン 地方資材単価

集計リスト（その他）

	工事名	消火栓整備工事	当　初	工事区分	水道工事
				集計区分	その他

コード	名称	規格	単位	数量	単価	金額	摘要
	地上式単口消火栓	北川製 F型乙型 φ75 H=1700	式	1			見積策定単価
	地上式単口消火栓標識		式	1			見積策定単価
	両フランジ短管	φ75×H300	個	1			積算資料単価
	フランジ接合材	φ75	組	2			積算資料単価
	地上式単口消火栓	北川製 F型乙型 φ75 H=1700	式	1			見積策定単価
	地上式単口消火栓標識		式	1			見積策定単価
	鋳鉄管	K型　φ75	本	0.5			積算資料単価
	K型短管1号	φ75	個	1			建設物価単価
	K型特殊押輪	φ75	組	2			建設物価単価

集計リスト（その他）

	工事名	消火栓整備工事	当　初	工事区分	水道工事
				集計区分	その他

コード	名称	規格	単位	数量	単価	金額	摘要
	両フランジ短管	φ75×H400	個	1			積算資料単価
	フランジ接合材	φ75	組	2			積算資料単価
	地上式単口消火栓	北川製 F型乙型 φ75 H=1700	式	1			見積策定単価
	地上式単口消火栓標識		式	1			見積策定単価
	鋳鉄管	K型　φ75	本	0.5			積算資料単価
	K型継輪	φ75	個	1			建設物価単価
	K型特殊押輪	φ75	組	3			建設物価単価
	両フランジ短管	φ75×H150	個	1			積算資料単価
	フランジ接合材	φ75	組	1			積算資料単価

集計リスト（その他）

	工事名	消火栓整備工事	当　初	工事区分	水道工事
				集計区分	その他

コード	名称	規格	単位	数量	単価	金額	摘要
	地上式単口消火栓	北川製 F型乙型 φ75 H=1700	式	1			見積策定単価
	地上式単口消火栓標識		式	1			見積策定単価
	両フランジ短管	φ75×H300	個	1			積算資料単価
	フランジ接合材	φ75	組	2			積算資料単価
	地上式単口消火栓	北川製 F型乙型 φ75 H=1700	式	1			見積策定単価
	地上式単口消火栓標識		式	1			見積策定単価
	鋳鉄管	K型　φ75	本	0.5			積算資料単価
	K型短管1号	φ75	個	1			建設物価単価
	K型特殊押輪	φ75	組	2			積算資料単価

集計リスト（その他）

	工事名	消火栓整備工事	当　初	工事区分	水道工事
				集計区分	その他

コード	名称	規格	単位	数量	単価	金額	摘要
	両フランジ短管	φ75×H150	組	1			積算資料単価
	フランジ接合材	φ75	個	2			積算資料単価
	仕切弁筐	V型　VON-13F60LU（SP）	基	1			見積策定単価
	仕切弁筐補足管	φ430　t=100	個	1			見積策定単価
	仕切弁筐下部割ブロック	φ300×H300	個	1			見積策定単価
	地上式単口消火栓	北川製 F型乙型 φ75 H=1700	式	1			見積策定単価
	地上式単口消火栓標識		式	1			見積策定単価
	鋳鉄管	K型　φ75	本	0.5			積算資料単価
	K型短管1号	φ75	個	1			建設物価単価

集計リスト（その他）

	工事名	消火栓整備工事	当　初	工事区分	水道工事
				集計区分	その他

コード	名称	規格	単位	数量	単価	金額	摘要
	K型特殊押輪	φ75	組	2			建設物価単価
	両フランジ短管	φ75×H=150	組	1			積算資料単価
	フランジ接合材	φ75	組	2			積算資料単価
	仕切弁筐	V型　VON-13F60LU（SP）	組	1			見積策定単価
	仕切弁筐補足管	φ430　t=100	組	1			見積策定単価
	仕切弁筐下部割ブロック	φ300×H300	組	1			見積策定単価
	重機運搬費		往復	6			

集計リスト（その他）

	工事名	消火栓整備工事	当　初	工事区分	水道工事
				集計区分	その他

コード	名称	規格	単位	数量	単価	金額	摘要
	諸雑費		式	1			

建設物価・積算資料刊行物単価及び見積策定単価

工事名　消火栓整備工事

刊行物単価一覧

番号	資材名	規格	決定単価(円)（按分）単位ｔ	備　　考
1	ダクタイル鋳鉄管	K型　φ75	24,800	
2	両フランジ短管	φ75×H150	10,800	
3	両フランジ短管	φ75×H300	13,500	
3	両フランジ短管	φ75×H400	15,200	
4	フランジ型接合材料	DIPφ100×φ20	816	
5	K型短管１号	φ75	10,400	
6	K型継ぎ輪	φ75	13,700	
7	K型特殊押輪	φ75	5,770	

見積単価策定一覧

番号	資材名	規格	決定単価(円)	備　　考
1	V型仕切弁筐	V型　VON-13F-60LU（SP）	55,300	
2	仕切弁筐下部割ブロック	φ430　t=100	4,400	
3	仕切弁筐補足管	φ300×H300	9,410	
5	地上式単口消火栓	北川製　K型受口　φ75　H=1700	363,000	
6	同上標識		64,000	

平面図（消火栓No．8）

S=1：30

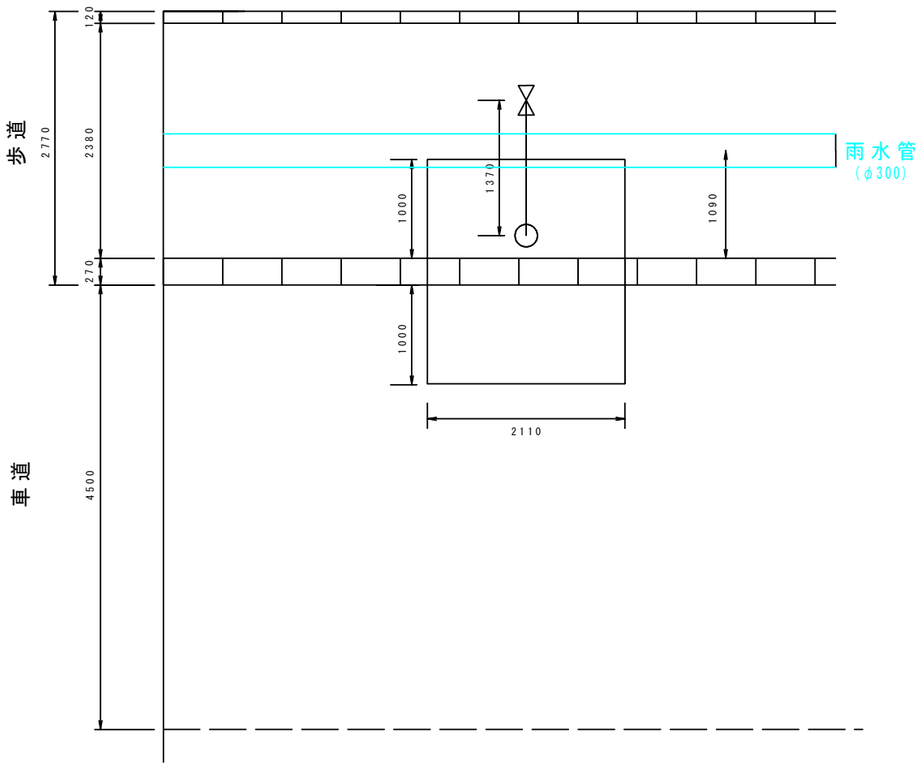

断面図（消火栓No．8）

S=1：20

No.8　車道部
L ＝ 1.00m

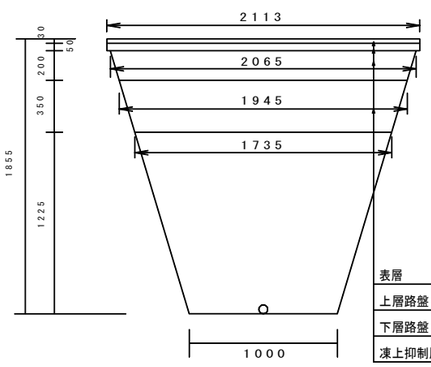

表層	再生細粒度アスコン	t-30mm
上層路盤	再生ｱｽﾌｧﾙﾄ安定処理	t-50mm
下層路盤	切込砂利40mm	t-200mm
凍上抑制層	切込砂利80mm	t-350mm

No.8　歩道部
L ＝ 1.00m

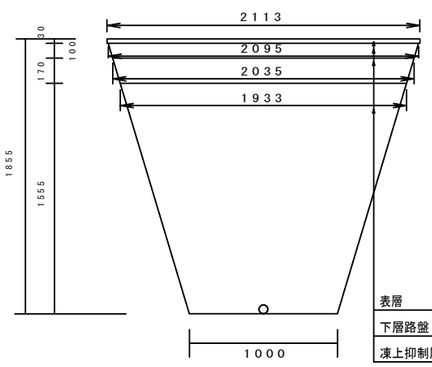

表層	再生細粒度アスコン	t-30mm
下層路盤	切込砂利40mm	t-100mm
凍上抑制層	切込砂利80mm	t-170mm

No．8			
車道掘削		(1.00+2.07) ×1.75/2 = 2.69m2 2.69×1.00 = 2.69m3 （L）	2.69m3
歩道掘削		(1.00+2.10) ×1.83/2 = 2.84m2 2.84×1.00 = 2.84m3 （L）	2.84m3
歩車道掘削		2.69 + 2.84 = 5.53m3 （車道）　（歩道）	5.53m3
車道埋戻し		(1.00+1.74) ×1.23/2 = 1.69m2 1.69×1.00 = 1.69m3 （L）	1.69m3
歩道埋戻し		(1.00+1.93) ×1.56/2 = 2.29m2 2.29×1.00 = 2.29m3 （L）	2.29m3
歩車道埋戻し		1.69 + 2.29 = 3.98m3 （車道）　（歩道）	3.98m3
発生土運搬		(5.53 - 3.98) /0.9 = 1.72m3 （掘削）　（埋戻）	1.72m3
車道舗装切断		1.00+2.11+1.00 = 4.11m	4.11m
歩道舗装切断		1.00+2.11+1.00 = 4.11m	4.11m
歩車道舗装切断		4.11 + 4.11 = 8.22m （車道）　（歩道）	8.22m
車道舗装破砕		1.00×2.11 = 2.11m2	2.11m2
歩道舗装破砕		1.00×2.11 = 2.11m2	2.11m2
歩車道舗装破砕		2.11 + 2.11 = 4.22m2 （車道）　（歩道）	4.22m2
車道殻運搬		2.11×0.08 = 0.17m3	0.17m3
歩道殻運搬		2.11×0.03 = 0.06m3	0.06m3
歩車道殻運搬		0.17 + 0.06 = 0.23m3 （車道）　（歩道）	0.23m3
車道殻処分		0.17×2.30 = 0.39t	0.39t
歩道殻処分		0.06×2.25 = 0.14t	0.14t
歩車道殻処分		0.39 + 0.14 = 0.53t （車道）　（歩道）	0.53t
凍上抑制層（車道部）	t=350mm	(1.74+1.95) ×1.00/2 = 1.85m2 （L）	1.85m2
下層路盤（車道部）	t=200mm	(1.95+2.07) ×1.00/2 = 2.01m2 （L）	2.01m2
再生ｱｽﾌｧﾙﾄ安定処理	t=50mm	2.11×1.00 = 2.11m2	2.11m2
表層（車道部）	t=30mm	2.11×1.00 = 2.11m2	2.11m2
凍上抑制層（歩道部）	t=170mm	(1.93+2.04) ×1.00/2 = 1.99m2 （L）	1.99m2
下層路盤（歩道部）	t=100mm	(2.04+2.10) ×1.00/2 = 2.07m2 （L）	2.07m2
表層（歩道部）	t=30mm	2.11×1.00 = 2.11m2	2.11m2
歩車道縁石取外し		2.11m	2.02m
既設消火栓運搬処理		1基	1基
交通誘導警備員		2名	2名

地上式単口消火栓	北川製 K型受口 φ75 H=1700	1式	1式
地上式短管消火栓標識		1式	1式
両フランジ短管	φ75×H150	1個	1個
フランジ接合材	φ75	2組	2組

平面図（消火栓No．56）

S=1：30

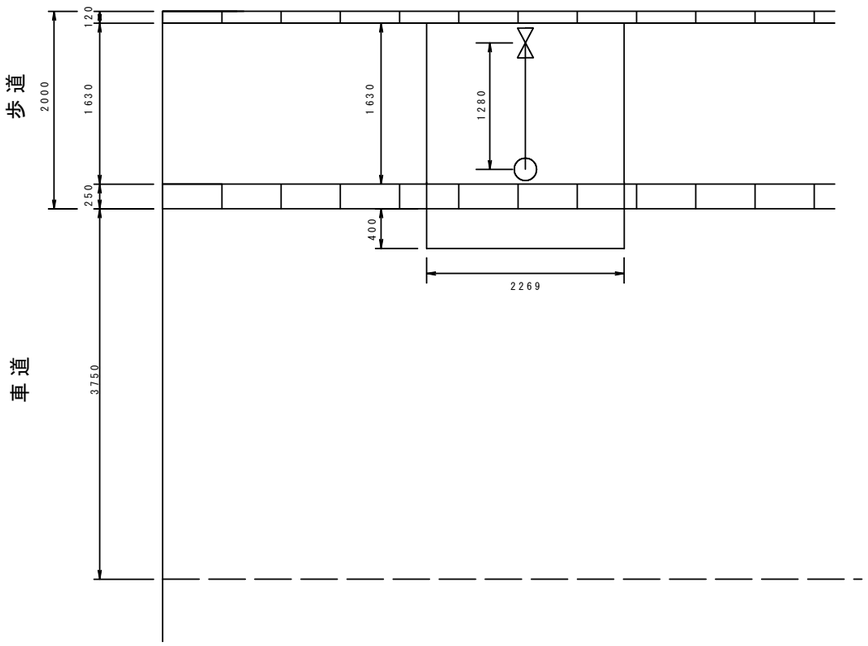

断面図（消火栓No．56）

S=1：20

No.56　車道部
L ＝ 0.40m

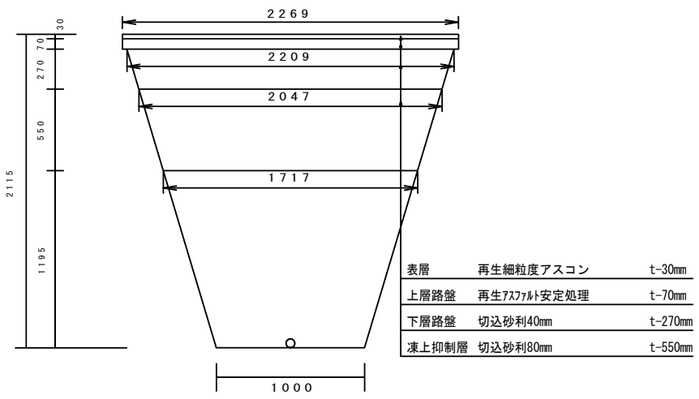

表層	再生細粒度アスコン	t-30mm
上層路盤	再生ｱｽﾌｧﾙﾄ安定処理	t-70mm
下層路盤	切込砂利40mm	t-270mm
凍上抑制層	切込砂利80mm	t-550mm

No.56　歩道部
L ＝ 1.63m

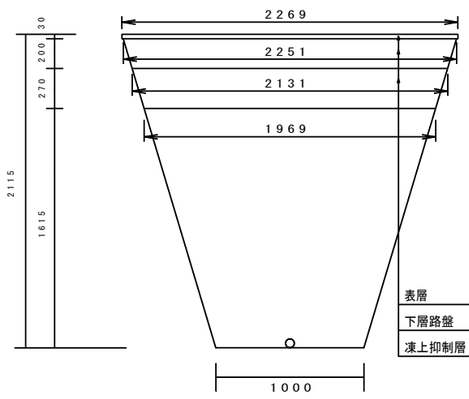

表層	再生細粒度アスコン	t-30mm
下層路盤	切込砂利40mm	t-200mm
凍上抑制層	切込砂利80mm	t-270mm

No．56			
車道掘削		(1.00+2.21) ×2.02/2 = 3.24m2 3.24×0.40 = 1.30m3 (L)	1.30m3
歩道掘削		(1.00+2.25) ×2.09/2 = 3.40m2 3.40×1.63 = 5.54m3 (L)	5.54m3
歩車道掘削		1.30 + 5.54 = 6.84m3 (車道) (歩道)	6.84m3
車道埋戻し		(1.00+1.72) ×1.20/2 = 1.63m2 1.63×0.40 = 0.65m3 (L)	0.65m3
歩道埋戻し		(1.00+1.97) ×1.62/2 = 2.41m2 2.41×1.63 = 3.93m3 (L)	3.93m3
歩車道埋戻し		0.65 + 3.93 = 4.58m3 (車道) (歩道)	4.58m3
発生土運搬		(6.85 - 4.59) /0.9 = 2.51m3 (掘削) (埋戻)	2.51m3
車道舗装切断		0.40+2.27+0.40 = 3.07m	3.07m
歩道舗装切断		1.63+1.63 = 3.26m	3.26m
歩車道舗装切断		3.07 + 3.26 = 6.33m (車道) (歩道)	6.33m
車道舗装破砕		0.40×2.27 = 0.91m2	0.91m2
歩道舗装破砕		1.63×2.27 = 3.70m2	3.70m2
歩車道舗装破砕		0.91 + 3.70 = 4.61m2 (車道) (歩道)	4.61m2
車道殻運搬		0.91×0.08 = 0.07m3	0.07m3
歩道殻運搬		3.70×0.03 = 0.11m3	0.11m3
歩車道殻運搬		0.07 + 0.11 = 0.18m3 (車道) (歩道)	0.18m3
車道殻処分		0.07×2.30 = 0.16t	0.16t
歩道殻処分		0.11×2.25 = 0.25t	0.25t
歩車道殻処分		0.16 + 0.25 = 0.41t (車道) (歩道)	0.41t
凍上抑制層（車道部）	t=550mm	(1.72+2.05) ×0.40/2 = 0.75m2 (L)	0.75m2
下層路盤（車道部）	t=270mm	(2.05+2.21) ×0.40/2 = 0.85m2 (L)	0.85m2
再生ｱｽﾌｧﾙﾄ安定処理	t=70mm	2.27×0.40 = 0.90m2	0.90m2
表層（車道部）	t=30mm	2.27×0.40 = 0.90m2	0.90m2
凍上抑制層（歩道部）	t=270mm	(1.97+2.13) ×1.63/2 = 3.34m2 (L)	3.34m2
下層路盤（歩道部）	t=200mm	(2.13+2.25) ×1.63/2 = 3.57m2 (L)	3.57m2
表層（歩道部）	t=30mm	2.27×1.63 = 3.70m2	3.70m2
歩車道縁石取外し		2.27m	2.27m
既設消火栓運搬処理		1基	1基
交通誘導警備員		2名	2名

地上式単口消火栓	北川製 K型受口 φ75 H=1700	1式	1式
地上式短管消火栓標識		1式	1式
鋳鉄管	K型 φ75	0.5本	0.5本
K型短管1号	φ75	1個	1個
K型特殊押輪	φ75	2組	2組
両フランジ短管	φ75×H150	1個	1個
フランジ接合材	φ75	2組	2組

平面図（消火栓No．64）

S=1：30

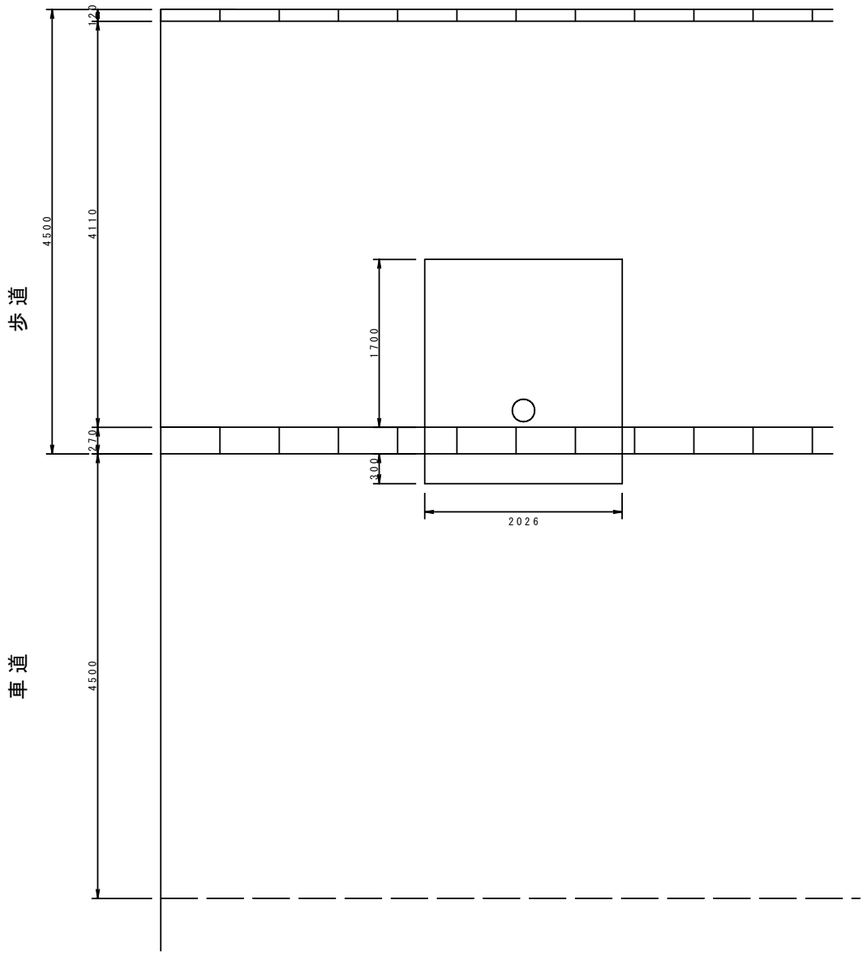

断面図（消火栓No．64）

S=1：20

No.64　車道部
L ＝ 0.30m

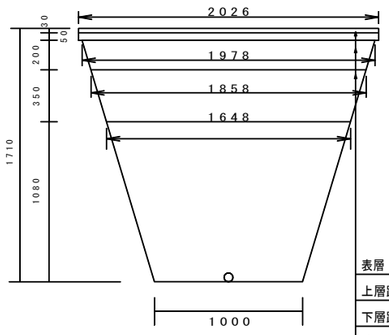

表層	再生細粒度アスコン	t-30mm
上層路盤	再生ｱｽﾌｧﾙﾄ安定処理	t-50mm
下層路盤	切込砂利40mm	t-200mm
凍上抑制層	切込砂利80mm	t-350mm

No.64　歩道部
L ＝ 1.70m

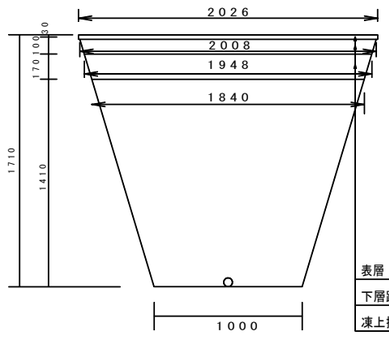

表層	再生細粒度アスコン	t-30mm
下層路盤	切込砂利40mm	t-100mm
凍上抑制層	切込砂利80mm	t-170mm

No．64			
車道掘削		(1.00+1.98) ×1.63/2 = 2.43m2 2.43×0.30 = 0.73m3 (L)	0.73m3
歩道掘削		(1.00+2.01) ×1.68/2 = 2.53m2 2.53×1.70 = 4.30m3 (L)	4.30m3
歩車道掘削		0.73 + 4.30 = 5.03m3 （車道）　（歩道）	5.03m3
車道埋戻し		(1.00+1.65) ×1.08/2 = 1.43m2 1.43×0.30 = 0.43m3 (L)	0.43m3
歩道埋戻し		(1.00+1.84) ×1.41/2 = 2.00m2 2.00×1.70 = 3.40m3 (L)	3.40m3
歩車道埋戻し		0.43 + 3.40 = 3.83m3 （車道）　（歩道）	3.83m3
発生土運搬		(5.03 - 3.83) /0.9 = 1.33m3 （掘削）　（埋戻）	1.33m3
車道舗装切断		0.30+2.03+0.30 = 2.63m	2.63m
歩道舗装切断		1.70+2.03+1.70 = 5.43m	5.43m
歩車道舗装切断		2.63 + 5.43 = 8.06m （車道）　（歩道）	8.06m
車道舗装破砕		0.30×2.03 = 0.61m2	0.61m2
歩道舗装破砕		1.70×2.03 = 3.45m2	3.45m2
歩車道舗装破砕		0.61 + 3.45 = 4.06m2 （車道）　（歩道）	4.06m2
車道殻運搬		0.61×0.08 = 0.05m3	0.05m3
歩道殻運搬		3.45×0.03 = 0.10m3	0.10m3
歩車道殻運搬		0.05 + 0.10 = 0.15m3 （車道）　（歩道）	0.15m3
車道殻処分		0.05×2.30 = 0.12t	0.12t
歩道殻処分		0.10×2.25 = 0.23t	0.23t
歩車道殻処分		0.15 + 0.23 = 0.38t （車道）　（歩道）	0.38t
凍上抑制層（車道部）	t=350mm	(1.65+1.86) ×0.30/2 = 0.53m2 (L)	0.53m2
下層路盤（車道部）	t=200mm	(1.86+1.98) ×0.30/2 = 0.58m2 (L)	0.58m2
再生ｱｽﾌｧﾙﾄ安定処理	t=50mm	2.03×0.30 = 0.61m2	0.61m2
表層（車道部）	t=30mm	2.02×0.30 = 0.61m2	0.61m2
凍上抑制層（歩道部）	t=170mm	(1.85+1.95) ×1.70/2 = 3.23m2 (L)	3.23m2
下層路盤（歩道部）	t=100mm	(1.95+2.01) ×1.70/2 = 3.37m2 (L)	3.37m2
表層（歩道部）	t=30mm	2.03×1.70 = 3.45m2	3.45m2
歩車道縁石取外し	撤去再設置	2.03m	2.03m
既設消火栓運搬処理		1基	1基
交通誘導警備員		2名	2名

地上式単口消火栓	北川製 K型受口 φ75 H=1700	1式	1式
地上式短管消火栓標識		1式	1式
鋳鉄管	K型　φ75	0.5本	0.5本
K型継輪	φ75	1個	1個
K型特殊押輪	φ75	3組	3組
両フランジ短管	φ75×H150	1個	1個
フランジ接合材	φ75	1組	1組

平面図（消火栓No．69）

S=1：30

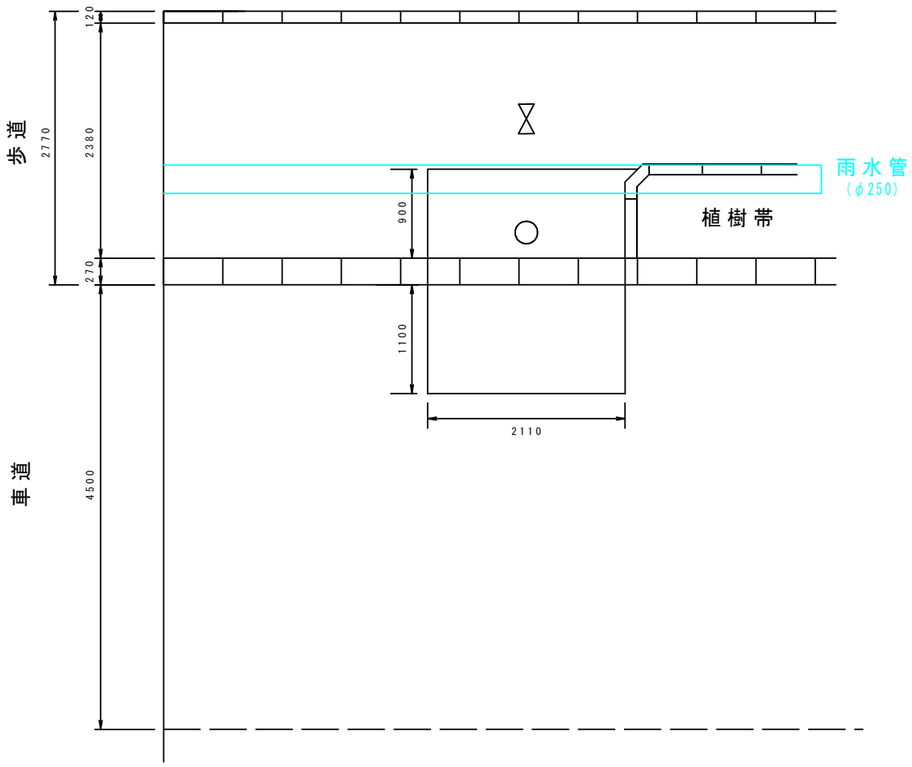

断面図（消火栓No．69）

S=1：20

No.69　車道部
L ＝ 1.10m

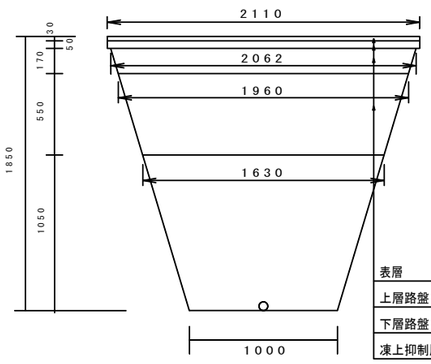

表層	再生細粒度アスコン	t-30mm
上層路盤	再生ｱｽﾌｧﾙﾄ安定処理	t-50mm
下層路盤	切込砂利40mm	t-170mm
凍上抑制層	切込砂利80mm	t-550mm

No.69　歩道部
L ＝ 0.90m

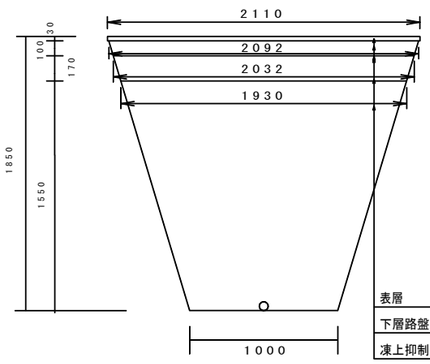

表層	再生細粒度アスコン	t-30mm
下層路盤	切込砂利40mm	t-100mm
凍上抑制層	切込砂利80mm	t-170mm

No．69			
車道掘削		(1.00+2.06) ×1.77/2 = 2.71m2 2.71×1.10 = 2.98m3 (L)	2.98m3
歩道掘削		(1.00+2.09) ×1.82/2 = 2.81m2 2.81×0.90 = 2.53m3 (L)	2.53m3
歩車道掘削		2.98 + 2.53 = 5.51m3 (車道)　(歩道)	5.51m3
車道埋戻し		(1.00+1.63) ×1.05/2 = 1.38m2 1.38×1.10 = 1.52m3 (L)	1.52m3
歩道埋戻し		(1.00+1.93) ×1.55/2 = 2.27m2 2.27×0.90 = 2.04m3 (L)	2.04m3
歩車道埋戻し		1.52 + 2.04 = 3.56m3 (車道)　(歩道)	3.56m3
発生土運搬		(5.51 - 3.56) /0.9 = 2.17m3 (掘削)　(埋戻)	2.17m3
車道舗装切断		1.10+2.11+1.10 = 4.31m	4.31m
歩道舗装切断		0.90+2.11+0.90 = 3.91m	3.91m
歩車道舗装切断		4.31 + 3.91 = 8.22m (車道)　(歩道)	8.22m
車道舗装破砕		1.10×2.11 = 2.32m2	2.32m2
歩道舗装破砕		0.90×2.11 = 1.90m2	1.90m2
歩車道舗装破砕		2.32 + 1.90 = 4.22m2 (車道)　(歩道)	4.22m2
車道殻運搬		2.32×0.08 = 0.19m3	0.19m3
歩道殻運搬		1.90×0.03 = 0.06m3	0.06m3
歩車道殻運搬		0.19 + 0.06 = 0.25m3 (車道)　(歩道)	0.25m3
車道殻処分		0.19×2.30 = 0.44t	0.44t
歩道殻処分		0.06×2.25 = 0.14t	0.14t
歩車道殻処分		0.44 + 0.14 = 0.58t (車道)　(歩道)	0.58t
凍上抑制層（車道部）	t=550mm	(1.63+1.96) ×1.10/2 = 1.97m2 (L)	1.97m2
下層路盤（車道部）	t=170mm	(1.96+2.06) ×1.10/2 = 2.21m2 (L)	2.21m2
再生ｱｽﾌｧﾙﾄ安定処理	t=50mm	2.11×1.10 = 2.32m2	2.32m2
表層（車道部）	t=30mm	2.11×1.10 = 2.32m2	2.32m2
凍上抑制層（歩道部）	t=170mm	(1.93+2.03) ×1.10/2 = 2.18m2 (L)	2.18m2
下層路盤（歩道部）	t=100mm	(2.03+2.09) ×1.10/2 = 2.27m2 (L)	2.27m2
表層（歩道部）	t=30mm	2.11×0.90 = 1.90m2	1.90m2
歩車道縁石取外し		2.02m	2.02m
既設消火栓運搬処理		1基	1基
交通誘導警備員		2名	2名

地上式単口消火栓	北川製 K型受口 φ75 H=1700	1式	1式
地上式短管消火栓標識		1式	1式
両フランジ短管	φ75×H150	1個	1個
フランジ接合材	φ75	2組	2組

平面図（消火栓No．84）

S=1：30

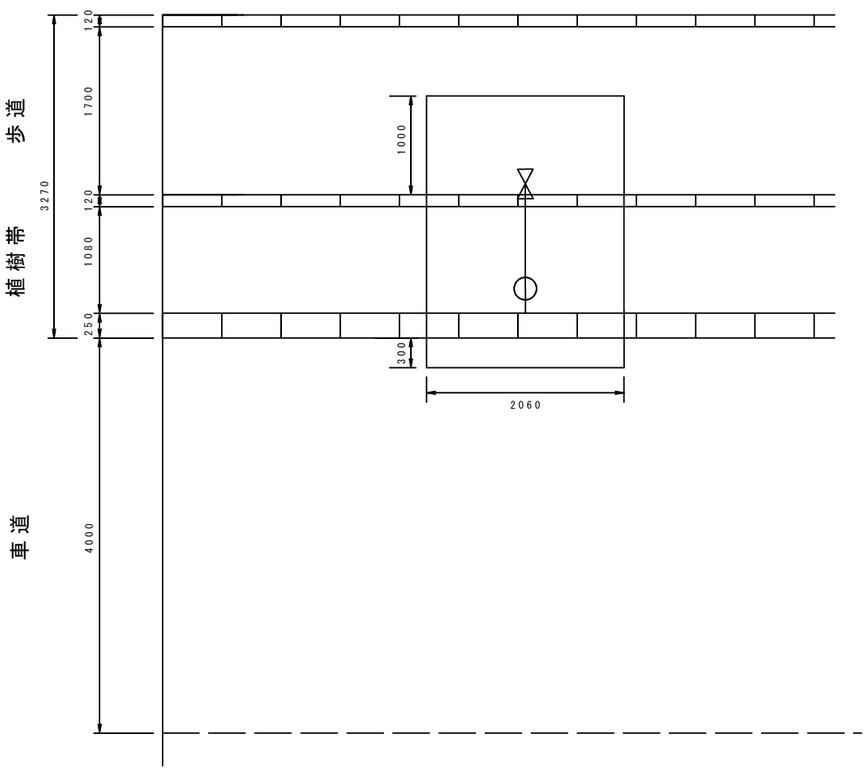

No．84

車道掘削		(1.00+2.01) ×1.69/2 = 2.54m2 2.54×0.30 = 0.76m3 (L)	0.76m3
歩道掘削		(1.00+2.04) ×1.74/2 = 2.64m2 2.64×1.00 = 2.64m3 (L)	2.64m3
植樹帯掘削		(1.00+2.06) ×1.77/2 = 2.71m2 2.71×1.08 = 2.93m3 (L)	2.93m3
歩車道掘削		0.76 + 2.64 + 2.93 = 6.33m3 (車道) (歩道) (植樹帯)	6.33m3
車道埋戻し		(1.00+1.65) ×1.09/2 = 1.44m2 1.44×0.3 = 0.43m3 (L)	0.43m3
歩道埋戻し		(1.00+1.88) ×1.47/2 = 2.12m2 2.12×1.00 = 2.12m3 (L)	2.12m3
植樹帯埋戻し		(1.00+2.06) ×1.77/2 = 2.71m2 2.71×1.08 = 2.93m3 (L)	2.93m3
歩車道埋戻し		0.43 + 2.12 + 2.93 = 5.48m3 (車道) (歩道)	5.48m3
発生土運搬		(6.33 - 5.48) /0.9 = 0.94m3 (掘削) (埋戻)	0.94m3
車道舗装切断		0.30+2.06+0.30 = 2.66m	2.66m
歩道舗装切断		1.00+2.06+1.00 = 4.06m	4.06m
歩車道舗装切断		2.66 + 4.06 = 6.72m (車道) (歩道)	6.72m

車道舗装破砕		0.30×2.06 = 0.62m2	0.62m2
歩道舗装破砕		1.00×2.06 = 2.06m2	2.06m2
歩車道舗装破砕		0.62 + 2.06 = 2.68m2 (車道) (歩道)	2.68m2
車道殻運搬		0.62×0.08 = 0.05m3	0.05m3
歩道殻運搬		2.06×0.03 = 0.06m3	0.06m3
歩車道殻運搬		0.05 + 0.06 = 0.11m3 (車道) (歩道)	0.11m3
車道殻処分		0.05×2.30 = 0.12t	0.12t
歩道殻処分		0.06×2.25 = 0.14t	0.14t
歩車道殻処分		0.12 + 0.14 = 0.26t (車道) (歩道)	0.26t
凍上抑制層（車道部）	t=450mm	(1.65+1.92) ×0.30/2 = 0.54m2 (L)	0.54m2
下層路盤（車道部）	t=150mm	(1.92+2.01) ×0.30/2 = 0.59m2 (L)	0.59m2
再生ｱｽﾌｧﾙﾄ安定処理	t=50mm	2.06×0.30 = 0.62m2	0.62m2
表層（車道部）	t=30mm	2.06×0.30 = 0.62m2	0.62m2
凍上抑制層（歩道部）	t=170mm	(1.88+1.98) ×1.00/2 = 1.93m2 (L)	1.93m2
下層路盤（歩道部）	t=100mm	(1.98+2.04) ×1.00/2 = 2.01m2 (L)	2.01m2
表層（歩道部）	t=30mm	2.06×1.00 = 2.06m2	2.06m3
歩車道縁石取外し		2.06m	2.06m
舗装止縁石取外し		2.06m	2.06m
既設消火栓運搬処理		1基	1基
交通誘導警備員		2名	2名

地上式単口消火栓	北川製 K型受口 φ75 H=1700	1式	1式
地上式短管消火栓標識		1式	1式
鋳鉄管	K型 φ75	0.5本	0.5本
K型短管1号	φ75	1個	1個
K型特殊押輪	φ75	2組	2組
両フランジ短管	φ75×H150	1個	1個
フランジ接合材	φ75	2組	2組
仕切弁筐	V型 VON-13F-60LU(SP)	1基	1基
仕切弁筐補足管	φ300×φ300	1個	1個
仕切弁筐下部割ﾌﾞﾛｯｸ	φ430 t=100	1個	1個

断面図（消火栓No．84）

S=1：20

No.84 車道部
L = 0.30m

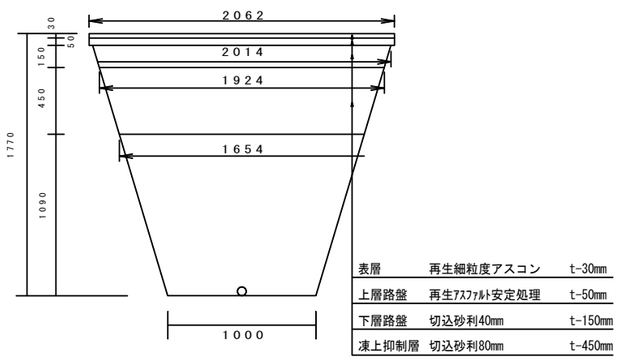

No.84 歩道部
L = 1.00m

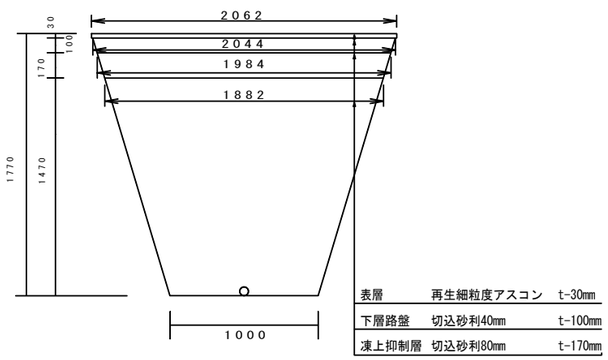

No.84 植樹帯
L = 1.08m

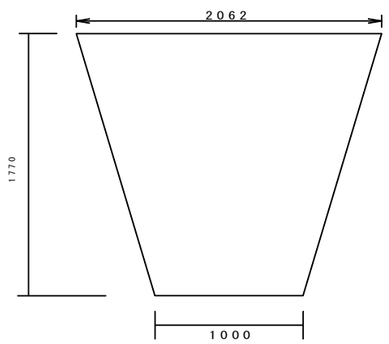

平面図（消火栓No．89）

S=1：30

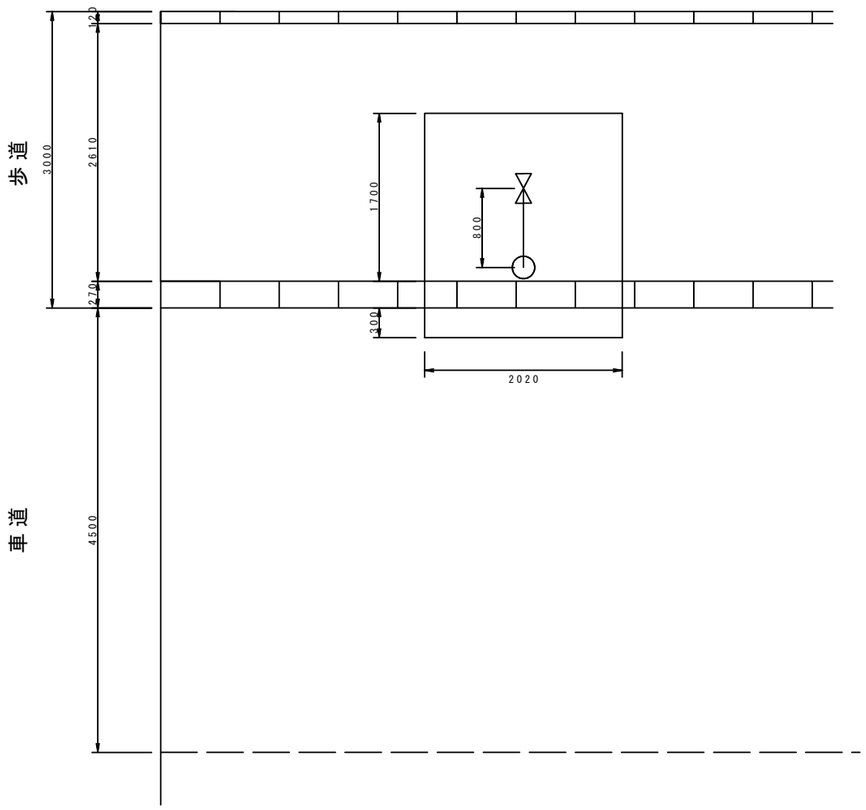

断面図（消火栓No．89）

S=1：20

No.89　車道部
L ＝ 0.30m

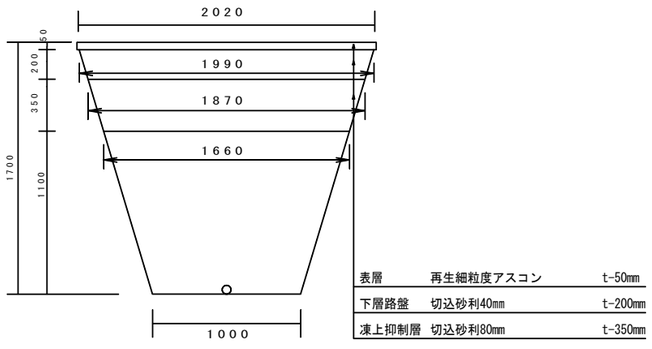

No.89　歩道部
L ＝ 1.70m

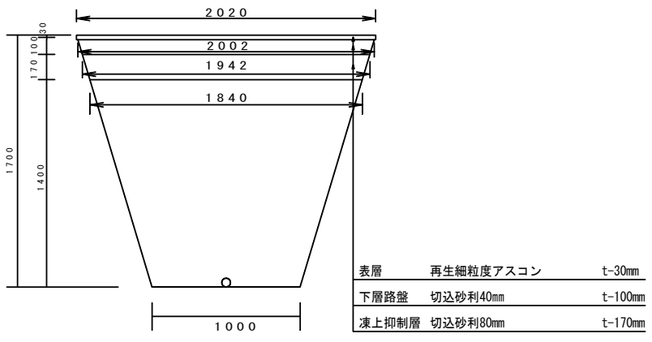

No．89			
車道掘削		(1.00+1.99) ×1.65/2 = 2.47m2 2.47×0.30 = 0.74m3 (L)	0.74m3
歩道掘削		(1.00+2.00) ×1.67/2 = 2.51m2 2.51×1.70 = 4.27m3 (L)	4.27m3
歩車道掘削		0.74 + 4.27 = 5.01m3 (車道)　(歩道)	5.01m3
車道埋戻し		(1.00+1.66) ×1.10/2 = 1.46m2 1.46×0.3 = 0.44m3 (L)	0.44m3
歩道埋戻し		(1.00+1.84) ×1.40/2 = 1.99m2 1.99×1.70 = 3.38m3 (L)	3.38m3
歩車道埋戻し		0.44 + 3.38 = 3.82m3 (車道)　(歩道)	3.82m3
発生土運搬		(5.01 - 3.82) /0.9 = 1.32m3 (掘削)　(埋戻)	1.32m3
車道舗装切断		0.30+2.02+0.30 = 2.62m	2.62m
歩道舗装切断		1.70+2.02+1.70 = 5.42m	5.42m
歩車道舗装切断		2.62 + 5.42 = 8.04m (車道)　(歩道)	8.04m
車道舗装破砕		0.30×2.02 = 0.61m2	0.61m2
歩道舗装破砕		1.70×2.02 = 3.43m2	3.43m2
歩車道舗装破砕		0.61 + 3.43 = 4.04m2 (車道)　(歩道)	4.04m2
車道殻運搬		0.61×0.05 = 0.03m3	0.03m3
歩道殻運搬		3.43×0.03 = 0.10m3	0.10m3
歩車道殻運搬		0.03 + 0.10 = 0.13m3 (車道)　(歩道)	0.13m3
車道殻処分		0.03×2.30 = 0.07t	0.07t
歩道殻処分		0.10×2.25 = 0.23t	0.23t
歩車道殻処分		0.07 + 0.23 = 0.30t (車道)　(歩道)	0.30t
凍上抑制層（車道部）	t=350mm	(1.66+1.87) ×0.30/2 = 0.53m2 (L)	0.53m3
下層路盤（車道部）	t=200mm	(1.87+1.99) ×0.30/2 = 0.58m2 (L)	0.58m3
表層（車道部）	t=50mm	2.02×0.30 = 0.61m2	0.61m2
凍上抑制層（歩道部）	t=170mm	(1.84+1.94) ×1.70/2 = 3.21m2 (L)	3.21m3
下層路盤（歩道部）	t=100mm	(1.94+2.00) ×1.70/2 = 3.35m2 (L)	3.35m3
表層（歩道部）	t=30mm	2.02×1.70 = 3.43m2	3.43m3
歩車道縁石取外し	撤去再設置	2.02m	2.02m
既設消火栓運搬処理		1基	1基
交通誘導警備員		2名	2名

地上式単口消火栓	北川製 K型受口 φ75 H=1700	1式	1式
地上式短管消火栓標識		1式	1式
鋳鉄管	K型　φ75	0.5本	0.5本
K型短管1号	φ75	1個	1個
K型特殊押輪	φ75	2組	2組
両フランジ短管	φ75×H150	1個	1個
フランジ接合材	φ75	2組	2組
仕切弁筐	V型 VON-13F-60LU(SP)	1基	1基
仕切弁筐補足管	φ300×φ300	1個	1個
仕切弁筐下部割ﾌﾞﾛｯｸ	φ430　t=100	1個	1個