単　　独

2026年度施行

見積用

第1汚水中継ﾎﾟﾝﾌﾟ場機械設備修繕工事　実施設計書

参考資料

本資料は、入札額を算定する際に参考とする資料であり、契約上の制約を有するものではない。

芽室町

工事設計説明書

１．　工事名称　　第１汚水中継ポンプ場機械設備修繕工事

２．　工事概要　　機械設備工　一式

３．　工事期間　　令和 8 年 8 月 31 日　～　令和 9 年 2 月 26 日

４．　仕 様 書　　別紙参照

特記仕様書

1　適　用

本特記仕様書に定めのない事項については、日本下水道事業団機械･電気設備工事一般仕様書、公共建築工事標準仕様書（機械・電気設備工事編）（以下、共通仕様書という）の規定によるものとするが、本特記仕様書と内容が相違する事項については、本特記仕様書によらなければならない。また、当該工事の設計図書は『芽室町土木関係工事等積算要領』に基づき作成している。適用工種区分は、修繕工事（道路外）とする。

1.1　適用範囲

本特記仕様書は次の修繕の施工に適用する。

工事名　：　第１汚水中継ポンプ場機械設備修繕工事

修繕内容　：　揚砂ポンプ・吐出弁分解点検整備

1.2　修繕概要

1.2.1　分解点検整備

分解点検整備とは、ポンプ場等に設置している、汚水ポンプ等を現地等にて分解点検、各種部品等の交換等を行い、機械が正常に稼働し、機械の延命化を図るよう整備するものである。

2　修繕計画

2.1　一　般

着手前に目的物を完成するために必要な手順や工法等についての施工計画書を工事監督員に提出しなければならない。

2.2　修繕工程に対する条件

工程詳細については、監督員と適宜協議のうえ設定するものとし、当該施設運用への影響を最小限にとどめるよう作業手順書を作成し施工しなければならない。

2.3　試験運転

試験運転は、監督員若しくは管理委託業者立会いの上、行うこととする。定格値や点検前の吐出量等各種計測数値との整合を確認し運転に支障が無いか、必ず確認しなければならない。

3　資材

3.1　使用資材

工事により使用する資材については、品質規格証明書等にて適宜確認し、結果を報告するものとし、不良品を使用することのないよう最善の注意を払わなければならない。なお、品質規格証明書等が必要な資材については、JIS 規格品以外のものとする。

4　安全衛生管理

4.1　安全管理

1. 施工に当たって、所轄警察署・消防署等公共機関と打合せを行うとともに、申請等が必要となる際は速やかに行わなければならない。
2. 常に交通法規を遵守し歩行者や車両等に十分配慮しなければならない。
3. 安全･訓練等の実施に当たっては、労働安全衛生法等に基づき行う日々の安全教育等行い万全を期さなければならない。
4. ガソリン、塗料等の可燃物の周辺では火気の使用を禁止し、周辺の整理に努めなければなら

ない。

5. 既設稼働中の設備・機器等の仕様・運用について十分調査し、稼働中の設備に支障を与えないようにしなければならない。

6. 修繕施工に当たっては、経験豊富な技術者及び熟練作業員を配置し施工しなければならない。

5　提出図書

5.1　提出図書

1. 提出図書は下記の通りとし、遅滞なく提出しなければならない。

2. 修繕報告書については、印刷物及び電子データを CD-R 又は DVD-R に収め提出すること。提出する CD-R 又は DVD-R は、最新のウィルス情報にアップデートされたウィルス対策ソフトを利用し必ずウィルスチェックを行い提出すること。なお、提出する電子データの形式等については、監督員と協議し、従わなければならない。

名　称	部数	備考
着工届	1	契約後速やかに
工事工程表	1	契約後速やかに
現場代理人等指定通知書	1	契約後速やかに
施工協議簿	1	指示・承諾・協議・検査・確認時
完成届	1	完成後速やかに
修繕報告書（品質管理、出来形管理、工事写真、竣工図、完成図書）	1	完成後速やかに
工事受渡書	1	完成検査後速やかに
その他	1	その他工事監督員が求めたもの

以　　上

位　置　図

位置図

第1汚水中継ポンプ場
国道３８号
十勝国道
芽室川
芽室公園
芽室西小
大成駅
芽室高
エーコープ
実勝寺
芽室署
芽室町役場
ビウカ緑地
本通2丁目
東4条2
根室本線
芽室駅
東3条南一
芽室中
芽室西中
コスモスベリーズ
西十九号
南四線
美生川

芽室町　水道課

積　算　情　報

設計書番号	26-18-H1-0082-0	設計者名	
出張所名	芽室町		
適用単価	一般土木		
入札日（開札日）	2026年 8月25日		
歩掛適用年月	2026年 8月17日		
単価適用年月	2026年 8月17日		
適用単価地区	生コン	K01:帯広市・音更町・芽室町・中札内村・更別村・幕別町・池田町・豊頃の一部	
	合材	K01:帯広市、音更町、芽室町、清水町、士幌町、幕別町、池田町、中札内村、更別村、山岳部除く新得町と鹿追町、豊頃町一部	
	石材	K05:帯広市・音更町・芽室町・幕別町・池田町・中札内村・更別村・豊頃町の一部・士幌町の一部	
	港湾石材		
	燃料	K00:帯広建設管理部	
適用工種	工種名称なし		

積算時想定工事期間	2026年 8月31日　～　2027年 2月26日　(180日)
工期の設定	通常工期　実施工期：180日　完成期限：　2027年 2月26日
冬期労務補正	2026年 8月　～　2027年02月　冬期労務補正：なし　時間的制約：時間的制約無し

2026/07/30 09:36:28

工事概要一覧表

事業種別	工事箇所	水系・路河川名	橋梁名等
公共下水道維持管理事業	芽室町 第1汚水中継ﾎﾟﾝﾌﾟ場		

費　　目	本工事費	第1汚水中継ﾎﾟﾝﾌﾟ場機械設備修繕工事

	No	当　　初	変　　更
工事概要	1	機械設備工　1 式	
	2		
	3		
	4		
	5		
	6		
	7		

諸経費情報

	ＩＣＴ補正	しない
	週休２日制の補正	しない
共通仮設費	主たる工種	９９：工種名称なし
	施工地域補正	補正無し（地方部　施工場所が一般交通等の影響を受けない場合）
	除雪工事補正	補正無
現場環境改善費	計上の有無	しない
	市街地補正	市街地
現場管理費	施工地域補正	補正無し（地方部　施工場所が一般交通等の影響を受けない場合）
	緊急工事補正	しない
	砂防・地滑り工事補正	しない
工期延長等に伴う現場維持費	計上の有無	しない
	施工地域補正	補正無し（地方部　施工場所が一般交通等の影響を受けない場合）
	工期延長等日数	0日
	延長期間最終日の基準年月	2026/08
一般管理費等	財団法人等の補正	しない
	前払金割合による補正	３５％を超えるもの
	契約保証に係る補正	

設計内訳書

工事名	第1汚水中継ﾎﾟﾝﾌﾟ場機械設備修繕工事	当　初	事業区分	下水道	主たる工種	工種名称なし
			工事区分	処理場･ﾎﾟﾝﾌﾟ場	施工地域	補正無し

工事区分・工種・種別・細別	規格	単位	数量	単価	金額	数量増減	金額増減	摘要
処理場･ﾎﾟﾝﾌﾟ場		式	1					
機械設備工		式	1					
分解点検整備		式	1					
No.2揚砂ﾎﾟﾝﾌﾟ	試運転含む	式	1					単-1号
No.1汚水ﾎﾟﾝﾌﾟ吐出弁		式	1					単-2号
直接工事費		式	1					
共通仮設費		式	1					
共通仮設費（率計上）		式	1					
純工事費		式	1					
現場管理費		式	1					
工事原価		式	1					
一般管理費等		式	1					

設計内訳書

工事名	第1汚水中継ﾎﾟﾝﾌﾟ場機械設備修繕工事	当　初	事業区分	下水道	主たる工種	工種名称なし
			工事区分	共通仮設費	施工地域	補正無し

工事区分・工種・種別・細別	規格	単位	数量	単価	金額	数量増減	金額増減	摘要
工事価格		式	1					
消費税相当額		式	1					
工事費計		式	1					

工場管理費

1	間接労務費対象額　管理費区分７		
2	間接労務費率		
3	間接労務費計上額		
4	工場管理費　工場純工事費		
5	非対象額計（－）		管理費区分５，９
6	工場管理費対象額		
7	工場管理費率		
8	工場管理費計上額		

共通仮設費

1	主たる工種　単独（当該工事）	工種名称なし	
2	主たる工種　合算工事		
3	対象工事費		
4	直接工事費		
5	準備費（処分費）		
6	事業損失防止施設費		
7	対象工事費に含まれる処分費　単独（追加工事）		
8	現工事		
9	合算工事		
10	非対象額計（－）		
11	管理費区分１		橋梁、ＰＣ桁、門扉、ポンプ等購入費
12	管理費区分２，７		工場原価
13	管理費区分５		一般管理費等のみ対象額
14	管理費区分９		間接費非対象額
15	管理費区分Ｔ		全処分費のうち３％または３０００万円を超える額
16	対象額支給品（＋）		
17	無償貸付機械評価額（＋）		
18	共通仮設費対象額　単独（追加工事）		
19	現工事		
20	合算工事		
21	処分費等を除く共通仮設費対象額　単独（追加工事）		調整工事入力で使用
22	現工事		
23	合算工事		
24	共通仮設費（率分）　率（補正前）　単独（追加工事）		指定有り
25	現工事		
26	合算工事		
27	施工地域等補正　単独（追加工事）		*補正係数を乗じる
28	現工事		
29	共通仮設費（率分）　率（補正後）		
30	計上額　単独（追加工事）		
31	現工事		
32	合算工事		
33	調整工事計上額		

共通仮設費

34	現場環境改善費対象工事費		
35	直接工事費		
36	非対象額計（－）		
37	管理費区分１		橋梁、ＰＣ桁、門扉、ポンプ等購入費
38	管理費区分２，７		工場原価
39	管理費区分５		一般管理費等のみ対象額
40	管理費区分９		間接費非対象額
41	管理費区分Ｔ		
42	対象額支給品（＋）		
43	無償貸付機械評価額（＋）		
44	現場環境改善費対象額（Ｐｉ）　単独（追加工事）		
45	現工事		
46	合算工事		
47	現場環境改善費　率（補正前）　単独（追加工事）		指定有り
48	現工事		
49	合算工事		
50	施工地域等補正　単独（追加工事）		
51	現工事		
52	現場環境改善費　率（補正後）		
53	計上額　単独（追加工事）		
54	現工事		
55	合算工事		
56	調整工事計上額		
57	共通仮設費（積上分）		
58	運搬費		
59	準備費・仮設費		
60	事業損失防止施設費		
61	安全費		
62	役務費		
63	技術管理費		
64	営繕費		
65	現場環境改善費		
66	共通仮設費計		

現場管理費

1	主たる工種	工種名称なし	
2	単独（追加工事）純工事費		
3	単独（追加工事）　直接工事費		
4	単独（追加工事）　共通仮設費		
5	非対象額計（－）		
6	管理費区分２，７		工場原価
7	管理費区分５		一般管理費等のみ対象額
8	管理費区分９		間接費非対象額
9	管理費区分Ｔ		全処分費のうち３％または３０００万円を超える額
10	対象額支給品（＋）		
11	無償貸付機械評価額（＋）		
12	現場管理費対象純工事費　単独（追加工事）		
13	現工事		
14	合算工事		
15	処分費等を除く　現場管理費対象純工事費		調整工事入力で使用
16	現工事		
17	合算工事		
18	率（補正前）　単独（追加工事）		指定有り
19	現工事		
20	合算工事		
21	施工地域等補正　単独（追加工事）		*補正係数を乗じる
22	現工事		
23	施工時期補正		
24	緊急工事補正		
25	真夏日補正		
26	砂防・地すべり補正　単独（追加工事）		
27	現工事		
28	率（補正後）		
29	計上額　単独（追加工事）		
30	現工事		
31	合算工事		
32	調整工事計上額		

一般管理費等

事務所名　芽室町水道課　　工事番号　　第　回変更

発注年月　　契約区分　　主工種　工種名称なし

1	工事原価		
2	純工事費		
3	現場管理費		
4	工期延長等に伴う現場維持費		
5	工場製作原価		
6	非対象額計（－）		
7	管理費区分９		支給品を除く間接費非対象額
8	管理費区分Ｔ		全処分費のうち３％または３０００万円を超える額
9	一般管理費等対象工事原価　単独（追加工事）		
10	現工事		
11	合算工事		
12	処分費等を除く　一般管理費等対象工事原価		調整工事入力で使用
13	現工事		
14	合算工事		
15	率（補正前）　単独（追加工事）		指定有り
16	現工事		
17	合算工事		
18	前払金支出割合による補正係数　単独（追加工事）		
19	現工事		
20	財団法人等による補正係数　単独（追加工事）		
21	現工事		
22	契約保証に係る一般管理費等対象工事原価（当初設計）		
23	契約保証に係る補正値　単独（追加工事）		
24	一般管理費等 率（補正後）		
25	計上額　単独（追加工事）		
26	現工事		
27	合算工事		
28	調整工事計上額		

処 分 費 等 指 定 行 一 覧 表

細別名称	規格	単位	-	-	-
処分費対象名称	処分費対象規格	単位	数量	単価	金額

※表示されている数量・単価・金額は入力参考値

処分費内諸経費対象額・算出根拠（一般管理費等算出用通常設計書）

P：共通仮設費対象額（処分費算出用） (直接工事費計＋支給品＋事業損失防止施設費＋無償貸付機械等評価額＋共通仮設費対象外額＋その他対象額)	
W：処分費等の占める割合 W＝S／（P＋Q）	
St：Wが３%相当の処分費等の価格（W＞３%の場合） St＝（P＋Q）×３%	

S：処分費等の価格	Pに含まれる処分費等	Q：準備費に含まれる処分費等

処分費内諸経費対象額・算出区分

A	「W≦３%」かつ 「S≦30,000,000」のとき	処分費等（S）の全額を率計算の対象とする
B	「W≦３%」かつ 「S＞30,000,000」のとき	処分費等の率計算の対象は３千万円とする
C	「W＞３%」のとき	（St）を率計算の対象とする。ただし、対象となる金額は３千万円を上限とする

算出区分	処分費に占める諸経費対象額	処分費に占める諸経費対象外額

内訳書＜データ無し＞

名称	規格／条件	単位	数量	単価	金額	数量増減	金額増減	摘要

上段から 既契約数量／出来高数量／出来高累計／前回残工事／今回残工事

1次単価表

単-1号

単価適用年月	20260817
歩掛適用年月	20260817
労務調整-超過-規制	1.000-00000020

名称	No.2揚砂ﾎﾟﾝﾌﾟ	単位	式	数量	1	単価	
規格	試運転含む						

名称	規格／条件	単位	数量	単価	金額	摘要
交換部品費		式	1			WYB00001 管理費区分 無 単-3号
工場整備費		式	1			WYB00002 管理費区分 無 単-4号
搬出・搬入費		式	1			WYB00003 管理費区分 無 単-5号
計						
単価						

1次単価表

単-2号

単価適用年月	20260817
歩掛適用年月	20260817
労務調整-超過-規制	1.000-00000020

名称	No.1汚水ﾎﾟﾝﾌﾟ吐出弁	単位	式	数量	1	単価	
規格							

名称	規格／条件	単位	数量	単価	金額	摘要
交換部品費		式	1			WYB00032 管理費区分 無 単-6号
交換作業費		式	1			WYB00052 管理費区分 無 単-7号
計						
単価						

参考資料（1）

単-3号　　WYB00001

単価適用年月	20260817
歩掛適用年月	20260817
労務調整-超過-規制	1.000-00000020

名称	交換部品費	単位	式	数量	1	単価	
規格							

名称	規格／条件	単位	数量	単価	金額	摘要
動力ｹｰﾌﾞﾙ	10m	本	1			WYB00004 管理費区分 無
MTP(温度検知)ｹｰﾌﾞﾙ	同上	本	1			WYB00005 管理費区分 無
浸水検知ｹｰﾌﾞﾙ	同上	本	1			WYB00006 管理費区分 無
ﾍﾞｱﾘﾝｸﾞ	上下	組	1			WYB00007 管理費区分 無
ﾒｶﾆｶﾙｼｰﾙ		個	1			WYB00008 管理費区分 無
ｴｺﾗｲｻﾞ		個	1			WYB00009 管理費区分 無
ﾛｰﾀ		個	1			WYB00010 管理費区分 無
ｽﾃｰﾀ(MTP付)		個	1			WYB00011 管理費区分 無
ｽﾃｰﾀｹｰｼﾝｸﾞ		個	1			WYB00012 管理費区分 無
ｽﾃｰﾀｶﾗｰ		個	1			WYB00013 管理費区分 無
ｵｲﾙｹｰｼﾝｸﾞ		個	1			WYB00014 管理費区分 無

参考資料（1）

単-3号　　WYB00001

単価適用年月	20260817
歩掛適用年月	20260817
労務調整-超過-規制	1.000-00000020

名称	交換部品費	単位	式	数量	1	単価	
規格							

名称	規格／条件	単位	数量	単価	金額	摘要
ﾛｯｸﾎﾞﾙﾄ		個	1			WYB00015 管理費区分 無
ｵｲﾙｼｰﾙ		個	1			WYB00016 管理費区分 無
ｼｰﾙ部品ｱｾﾝﾌﾞﾘｰ		個	1			WYB00017 管理費区分 無
ｸｻﾘ	8m	本	1			WYB00018 管理費区分 無
ﾎﾞﾙﾄ		個	1			WYB00019 管理費区分 無
ﾎﾞｰﾙ		個	1			WYB00020 管理費区分 無
ｶﾞｰﾄﾞ		個	1			WYB00021 管理費区分 無
平行ｷｰ		個	1			WYB00022 管理費区分 無
計						
単価						

参考資料（1）

単-4号　　WYB00002

単価適用年月	20260817
歩掛適用年月	20260817
労務調整-超過-規制	1.000-00000020

名称	工場整備費	単位	式	数量	1	単価	
規格							

名称	規格／条件	単位	数量	単価	金額	摘要
ﾎﾟﾝﾌﾟ本体ｹﾚﾝ・清掃		式	1			WYB00023 管理費区分 無
分解・組立		式	1			WYB00024 管理費区分 無
塗装	ｴﾎﾟｷｼ塗装2回塗り	式	1			WYB00025 管理費区分 無
ｵｲﾙ・ｸﾞﾘｰｽ		式	1			WYB00026 管理費区分 無
ｽﾃｰﾀ組込み		式	1			WYB00027 管理費区分 無
ﾛｰﾀｼｬﾌﾄ溶射		式	1			WYB00028 管理費区分 無
工場試験		式	1			WYB00029 管理費区分 無
機械器具損料・雑消耗品		式	1			WYB00030 管理費区分 無
計						
単価						

参考資料（1）

単-5号　　WYB00003

単価適用年月	20260817
歩掛適用年月	20260817
労務調整-超過-規制	1.000-00000020

名称	搬出・搬入費	単位	式	数量	1	単価	
規格							

名称	規格／条件	単位	数量	単価	金額	摘要
ﾎﾟﾝﾌﾟ搬出・搬入・据付		式	1			WYB00031 管理費区分 無
計						
単価						

参考資料（1）

単-6号　　WYB00032

単価適用年月	20260817
歩掛適用年月	20260817
労務調整-超過-規制	1.000-00000020

名称	交換部品費	単位	式	数量	1	単価	
規格							

名称	規格／条件	単位	数量	単価	金額	摘要
弁体・弁棒・弁体弁座ｺﾞﾑﾗｲﾆﾝｸﾞ		個	1			WYB00063 管理費区分 無
上下ﾌﾞｯｼｭ		組	1			WYB00064 管理費区分 無
上下ﾌﾞｯｼｭOﾘﾝｸﾞ		組	1			WYB00065 管理費区分 無
ﾎﾞﾙﾄ類		式	1			WYB00066 管理費区分 無
二次減速機Oﾘﾝｸﾞ		個	1			WYB00067 管理費区分 無
液体ﾊﾟｯｷﾝ		個	1			WYB00068 管理費区分 無
ｸﾞﾘｰｽ		式	1			WYB00069 管理費区分 無
計						
単価						

参考資料（1）

単-7号　　WYB00052

単価適用年月	20260817
歩掛適用年月	20260817
労務調整-超過-規制	1.000-00000020

名称	交換作業費	単位	式	数量	1	単価	
規格							

名称	規格／条件	単位	数量	単価	金額	摘要
分解・組立		式	1			WYB00054 管理費区分 無
機械器具損料・雑消耗品		式	1			WYB00060 管理費区分 無
計						
単価						

登録単価＜データ無し＞

		工事名	第1汚水中継ﾎﾟﾝﾌﾟ場機械設備修繕工事

コード	名称	規格	単位	単価	登録年度	登録月	備考

個人用損料＜データ無し＞

工事番号		工事名	第1汚水中継ﾎﾟﾝﾌﾟ場機械設備修繕工事						
コード	名称		規格	単位	区分	単価	登録年度	登録月	備考

集計リスト（その他）

	工事名	第1汚水中継ﾎﾟﾝﾌﾟ場機械設備修繕工事	当　初	工事区分	下水道
				集計区分	その他

コード	名称	規格	単位	数量	単価	金額	摘要
	動力ｹｰﾌﾞﾙ	10m	本	1			
	MTP(温度検知)ｹｰﾌﾞﾙ	10m	本	1			
	浸水検知ｹｰﾌﾞﾙ	10m	本	1			
	ﾍﾞｱﾘﾝｸﾞ	上下	組	1			
	ﾒｶﾆｶﾙｼｰﾙ		個	1			
	ｴｺﾗｲｻﾞ		個	1			
	ﾛｰﾀ		個	1			
	ｽﾃｰﾀ(MTP付)		個	1			
	ｽﾃｰﾀｹｰｼﾝｸﾞ		個	1			

集計リスト（その他）

	工事名	第1汚水中継ﾎﾟﾝﾌﾟ場機械設備修繕工事	当　初	工事区分	下水道
				集計区分	その他

コード	名称	規格	単位	数量	単価	金額	摘要
	ｽﾃｰﾀｶﾗｰ		個	1			
	ｵｲﾙｹｰｼﾝｸﾞ		個	1			
	ﾛｯｸﾎﾞﾙﾄ		個	1			
	ｵｲﾙｼｰﾙ		個	1			
	ｼｰﾙ部品ｱｾﾝﾌﾞﾘｰ		個	1			
	ｸｻﾘ	8m	本	1			
	ﾎﾞﾙﾄ		個	1			
	ﾎﾞｰﾙ		個	1			
	ｶﾞｰﾄﾞ		個	1			

集計リスト（その他）

	工事名	第1汚水中継ﾎﾟﾝﾌﾟ場機械設備修繕工事	当　初	工事区分	下水道
				集計区分	その他

コード	名称	規格	単位	数量	単価	金額	摘要
	平行ｷｰ		個	1			
	ﾎﾟﾝﾌﾟ本体ｸﾚﾝ・清掃		式	1			
	分解・組立		式	1			
	塗装	ｴﾎﾟｷｼ塗装2回塗り	式	1			
	ｵｲﾙ・ｸﾞﾘｰｽ		式	1			
	ｽﾃｰﾀ組込み		式	1			
	ﾛｰﾀｼｬﾌﾄ溶射		式	1			
	工場試験		式	1			
	機械器具損料・雑消耗品		式	1			

集計リスト（その他）

	工事名	第1汚水中継ﾎﾟﾝﾌﾟ場機械設備修繕工事	当　初	工事区分	下水道
				集計区分	その他

コード	名称	規格	単位	数量	単価	金額	摘要
	ﾎﾟﾝﾌﾟ搬出・搬入・据付		式	1			
	弁体・弁棒・弁体弁座ｺﾞﾑﾗｲﾆﾝｸﾞ		個	1			
	上下ﾌﾞｯｼｭ		組	1			
	上下ﾌﾞｯｼｭOﾘﾝｸﾞ		組	1			
	ﾎﾞﾙﾄ類		式	1			
	二次減速機Oﾘﾝｸﾞ		個	1			
	液体ﾊﾟｯｷﾝ		個	1			
	ｸﾞﾘｰｽ		式	1			
	分解・組立		式	1			

集計リスト（その他）

	工事名	第1汚水中継ﾎﾟﾝﾌﾟ場機械設備修繕工事	当　初	工事区分	下水道
				集計区分	その他

コード	名称	規格	単位	数量	単価	金額	摘要
	機械器具損料・雑消耗品		式	1			

第三角法
THIRD ANGLE PROJECTION

製作番号 ORDER NO.	製作数 Q'TY	摘要 REMARKS	日付 DATE	担当 ENG.

呼称	口径 d	面間 L	フランジ D	C	g	t	n_1	n_2	h	M	H_1	H_2	H_3	H_4	Y ブレーキ無	Y ブレーキ付	開閉装置	モータ
75-7	75	240	211	168	125	21	4	—	19	M16	567	275	130	352	478	510	KR-1-E+LTKD-01	0.4kW
100-7	100	250	238	195	152	21	4	—	19	M16								
125-7	125	260	263	220	177	22	2	4	19	M16	602	310	175	387				
150-7	150	280	290	247	204	23	6	—	19	M16								
200-7	200	300	342	299	256	23	4	4	19	M16	642	350	215	427				
250-4	250	380	410	360	308	25	4	4	23	M20	692	400	265	477				
250-7															500	550		0.75kW

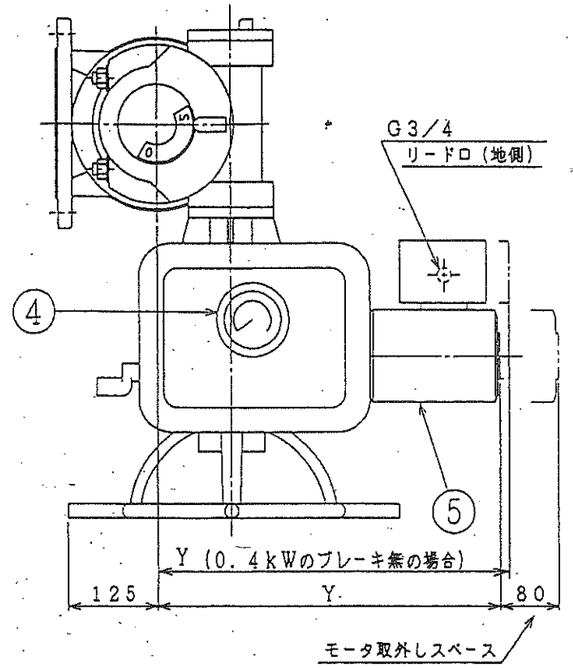

組立勝手

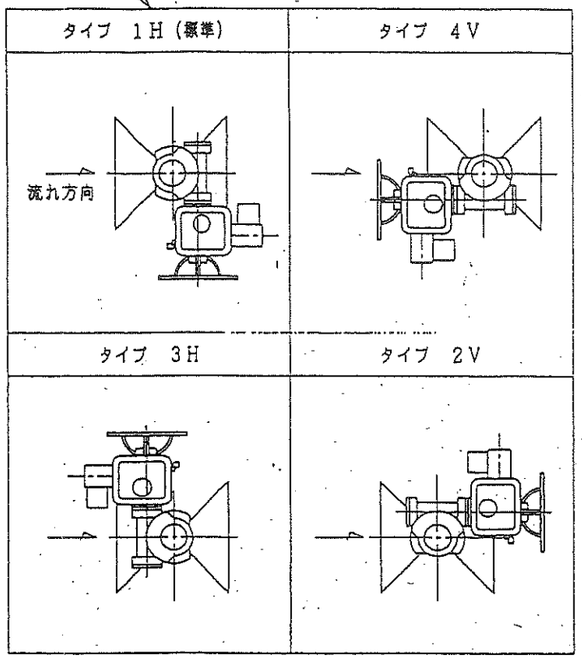

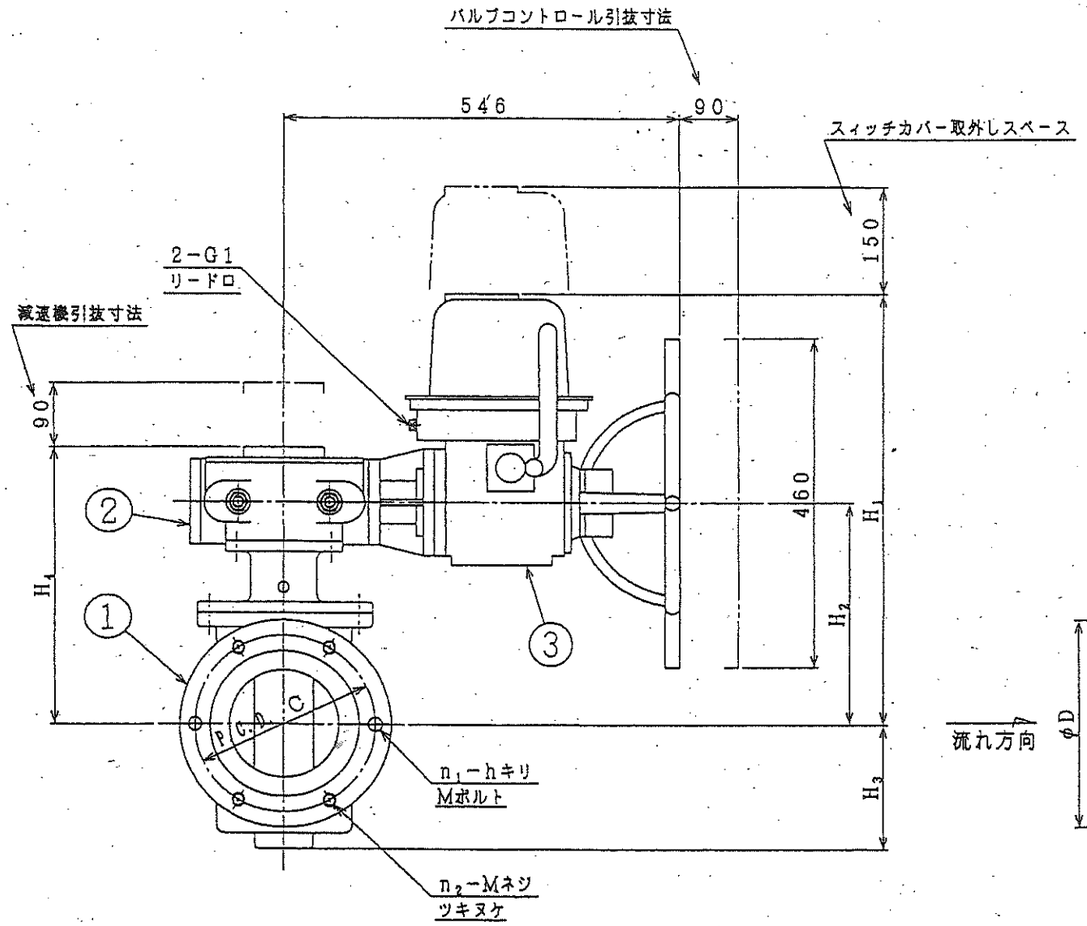

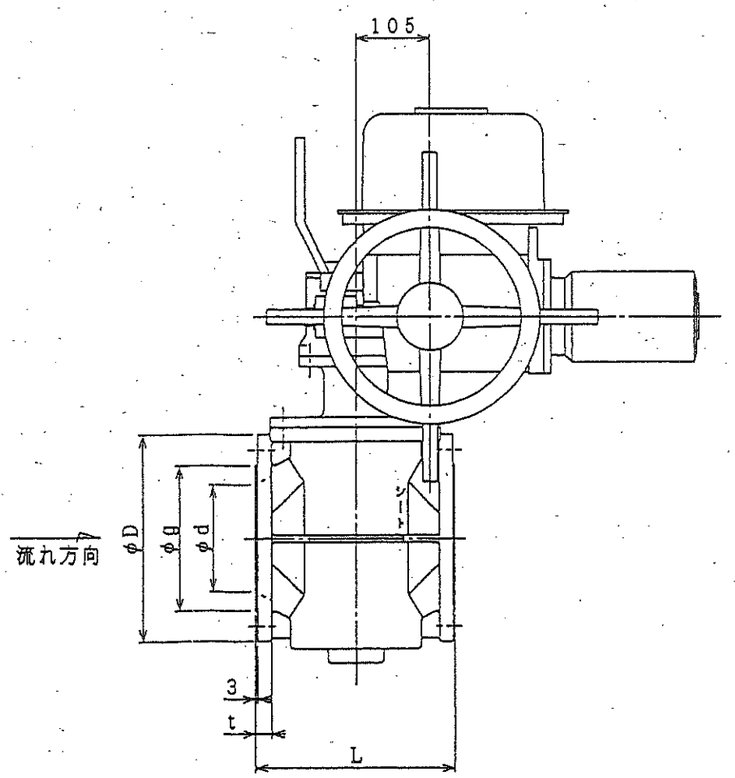

符号 PART No	名称 NAME OF PARTS	材質 MATERIAL JIS No	SYMBOL	個数 REQ No	摘要 REMARKS
5	モータ		—○—	1	
4	開度指示計		—○—	1	
3	バルブコントロール		—○—	1	
2	減速機		—○—	1	
1	エキセントリックバルブ		—○—	1	

標準2種(1996)　FL:JIS G 5527 (7.5K)

EC-20ES 電動式 (左開)

φ75~φ250 エキセントリックバルブ 外形図

SCALE	～	DWG. No	VEC	001	297	△-2
承認 APP.	田所	照査 CHK.	高島	日付 DATE	3.25.1996	
検図 CHK.		担当 ENG.	宮崎	製図 DRWN.	太田	

株式会社 栗本鐵工所 KURIMOTO, LTD. OSAKA. JAPAN

符号 MARKS	訂正 REVISION	日付 DATE	担当 ENG.	検図 CHK.	承認 APP.

△一 全般 保存 配布 注 計

特記事項
1. 口径125のフランジは厚みを除きJIS-B-2062 (7.5K) とします。
2. 口径150, 250のフランジは厚みを除きJIS-G-5527 (7.5K) とします。
3. 口径125, 150の黄形据付の場合は別図となります。

S

ShinMaywa

御注文主 CUSTOMER	数量 QUANTITY	1 台 SET	揚砂ポンプ

新明和水汚水汚物ポンプ

1.ポンプ

形式	CN100G		吐出し口径	80	mm
吐出し量	0.5	m^3/min	揚程	15	m
羽根車番号	1G／2G		接続型番		
ポンプ重量	110	kg	接続形番セット重量		kg

2.電動機

種類	乾式三相カゴ形誘導電動機				
定格出力	5.5	kW	極数	4	P
定格電圧	200	V	周波数	50／~~60~~	Hz
定格電流	24.5／~~24.0~~	A	始動電流	130.0／~~108.0~~	A
絶縁階級	E種		始動方法	直入	
保護装置	マイクロサーマルプロテクタ・浸水検知器				

3.付属品

(1)ケーブル	VCT	3.5	mm^2×10 m×	4心	外径 φ 14.0(動力用)・・・・	1本
	2PNCT	1.25	mm^2×10 m×	2心	外径 φ 9.8(制御用)・・・・	1本
	2PNCT	2.0	mm^2×10 m×	1心	外径 φ 6.5(制御用)・・・・	1本

(2)吊上チェーン	SUS 6 m	(3)連成計	1個
(4)端子箱	1個	(5)予備シール	1組
(6)特殊工具	1組		
(7)吐出ホース(カップリング付)×8m			1本

4.付属書類

性能曲線図(50Hz)・・・・・・	Y95565		
外形寸法図・・・・・・・・・・・・	P60390	構造断面図・・・・・・・・・・・・	P73370
材質表・・・・・・・・・・・・	P09836	接続部(構造断面図)・・・・	H18235
浸水検知器仕様書・・・・・・	S76599	保護装置仕様書・・・・・・・・	S64791
塗装仕様書、端子箱図、連成計図		結線図・・・・・・・・・・・・	H17819

工具リスト、予備品リスト

5.性能判定基準

ポンプ性能の判定基準は、JIS B8301によるものとします。

吐出し量、全揚程については、判定基準1によるものとします。

工事名 第1汚水中継ポンプ場 機械・電気工事

製図 DWG.	宮崎	97・3・24	名称 TITLE CN100G-P100B(5.5kW) 仕様書	図番 DWG No. S49361
検図 JUDG.	たまき	'97・3・24		
承認 APPD.	田村	'97・3・24		

新明和工業株式会社 ShinMaywa Industries,Ltd.

S　MTP付　工事名　第1汚水中継ポンプ場　機械・電気工事

ShinMaywa

御注文主 CUSTOMER	数量 QUANTITY	1 台 SET

揚砂ポンプ

CN100GU (5.5kW) 型外形寸法図 (PUMP DIMENSION)
フランジ形 (FRANGE TYPE)
接続型番 (CONNECTION TYPE) F80

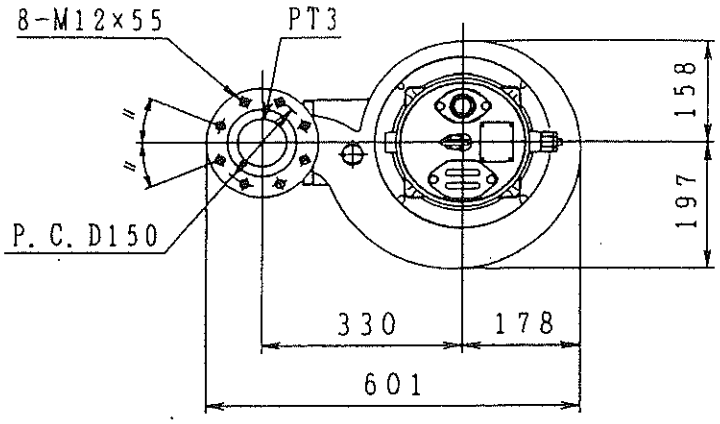

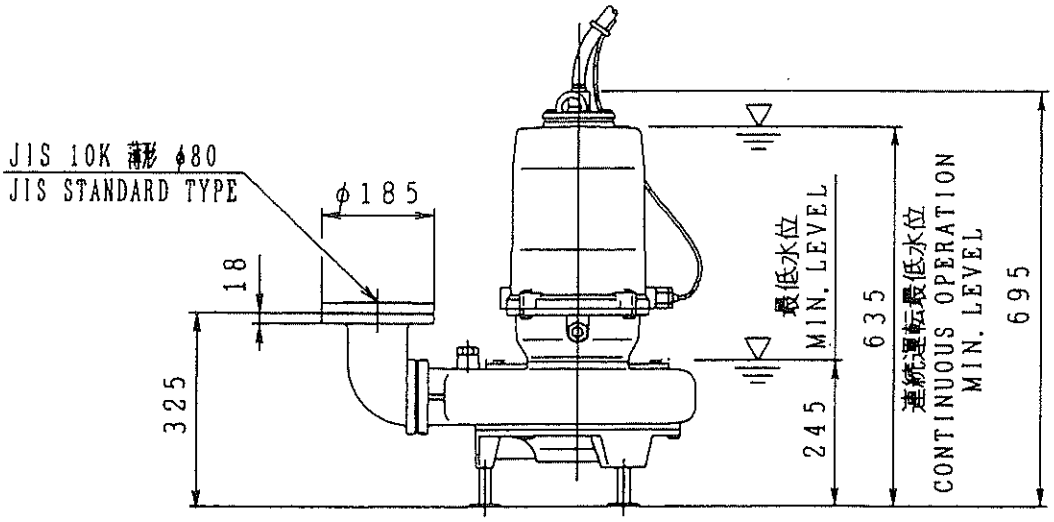

〔注〕 ポンプを最低水位で運転する場合は、３０分間以内に制限して下さい。
連続運転の場合は、指定の連続運転最低水位を確保して下さい。

〔Note〕 Limit operation to maximum 30 minutes in the event of operating the pump at the minimum water level.
Secure designated continuous operation minimum water level in the event of continuous operation.

製図 DWG.	シバタ	・ ・	名称 TITLE	CN100GU-F80 (5.5kW) 外形寸法図 DIMENSION	図番 DWG No. P60390
検図 JUDG.	たまき	・ ・			
承認 APPD.		・ ・			

N FD:KP214　新明和工業株式会社　ShinMaywa Industries, Ltd.

S

ShinMaywa

御注文主 CUSTOMER	数量 QUANTITY	/ 台 SET	揚砂ポンプ

CN100G 型構造断面図 (PUMP SECTION)

(5.5/~~7.5~~kW)

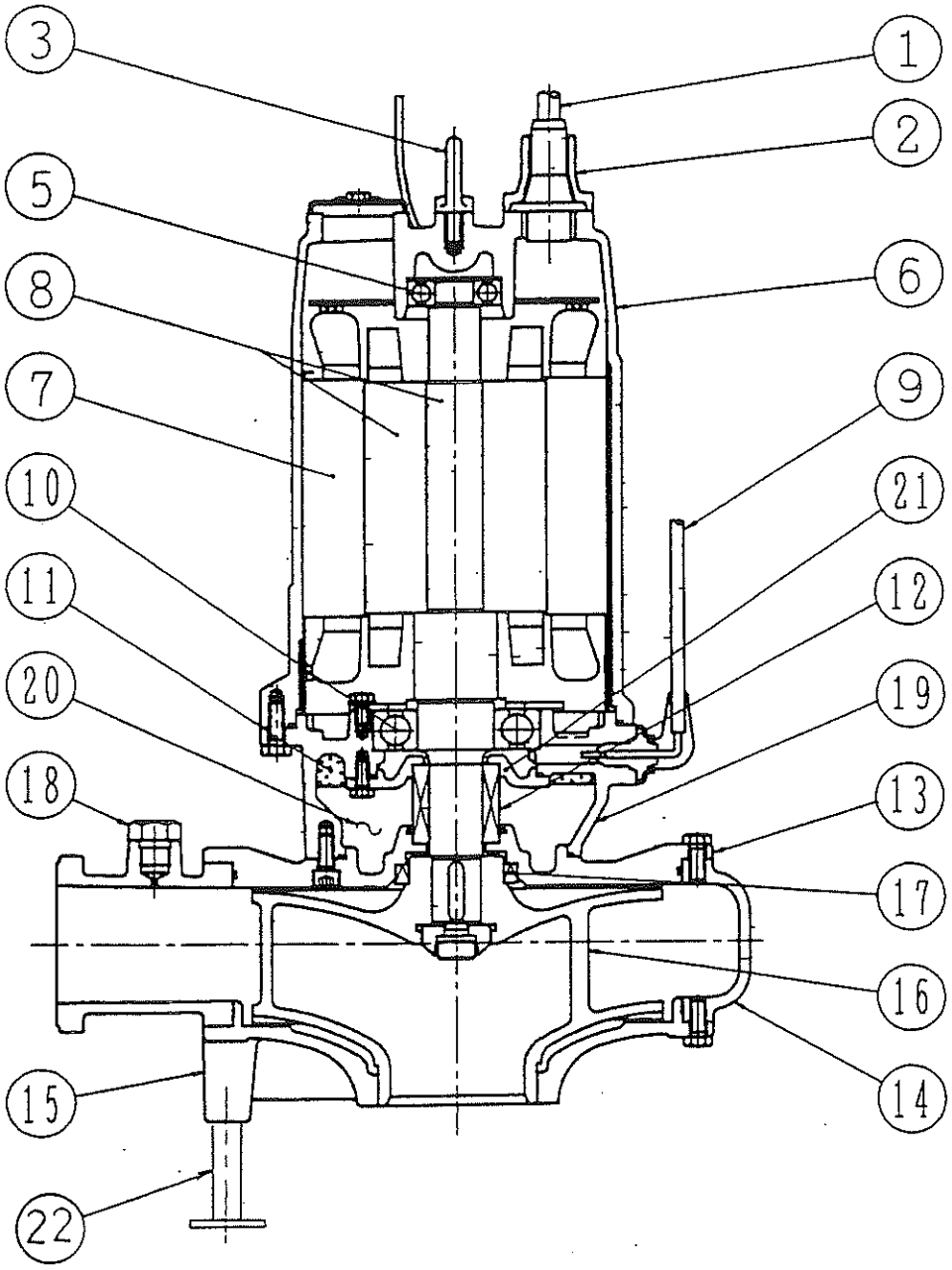

工事名 第1汚水中継ポンプ場 機械・電気工事

製図 DWG.	伊藤	97・2・25	名称 TITLE	CN100G (5.5/~~7.5~~kW) 構造断面図 PUMP SECTION	図番 DWG No. P73370
検図 JUDG.	たまき	'97・3・24			
承認 APPD.	田村	'97・3・24			

X:

新明和工業株式会社

ShinMaywa Industries, Ltd.

S 工事名 第1汚水中継ポンプ場 機械・電気工事

ShinMaywa

御注文主	殿	数量 / 台	揚砂ポンプ

CN100G
(5.5/~~7.5~~kW)

材 質 表
(MATERIALS LIST)

A仕様／B仕様

符号 No.	部品名称 Denomination	材質 Material
1	ケーブル Cable	VCT Polyvinylchloride sheathed cabtyre cable
2	サシコミグチ Cable entries	FC200 Gray iron casting
3	アイボルト Eyebolts	SUS304 Stainless steel
4	――	――
5	玉軸受 Ball bearing	JIS 6305ZZ C3
6	モートルフレーム Motor frame	FC200 Gray iron casting
7	ステータ Stator	――
8	ロータユニット Rotor unit	軸=SUS420J2 Shaft=Stainless steel
9	ケーブル Cable	2PNCT Polychloroprene sheathed cabtyre cable
10	玉軸受 Ball bearing	JIS 6310ZZ C3
11	エコライザ Equalizer	発泡ニトリルゴム N. B. R.
12	メカニカルシール Mechanical seal	上部 Upper Sic/Sic 下部 Lower Sic/Sic
13	メカシールブラケット Mechanical seal housing	FC200 Gray iron casting
14	ポンプケーシング Pump housing	FC200 Gray iron casting
15	ソコフタ Suction cover	FC200 Gray iron casting
16	ハネグルマ Impeller	HiCr 高クロム鋳鉄
17	オイルシール Oil seal	ニトリルゴム N.B.R.
18	空気抜バルブ Air valve	ポリエチレン Polyethylene
19	オイルケーシング Oil housing	FC200 Gray iron casting
20	オイル Oil	タービンオイル #32 Turbin oil #32
21	メカシールブラケット B Mechanical seal housing B	FC200 Gray iron casting
22	スタンド Stand	SUS304 Stainless steel

製図 DWG.	宮崎	. .	名称 TITLE CN100G(5.5/~~7.5~~kW) 材質表 (MATERIALS LIST)	図番 DWG NO. P09836
検図 JUDG.	玉井	. .		
承認 APPD.		. .		

(H)

SKP012 新明和工業株式会社 ShinMaywa Industries, Ltd.